MAJ-163D　KGV1　2016年8月1日発行
MAJ163D

LIXIL

マルチスクエア（柱化粧材）　取付け説明書

※▭ 内は、ロットNo.表示位置を示します。

■構造説明図

※本図は両支持の取付け例です。

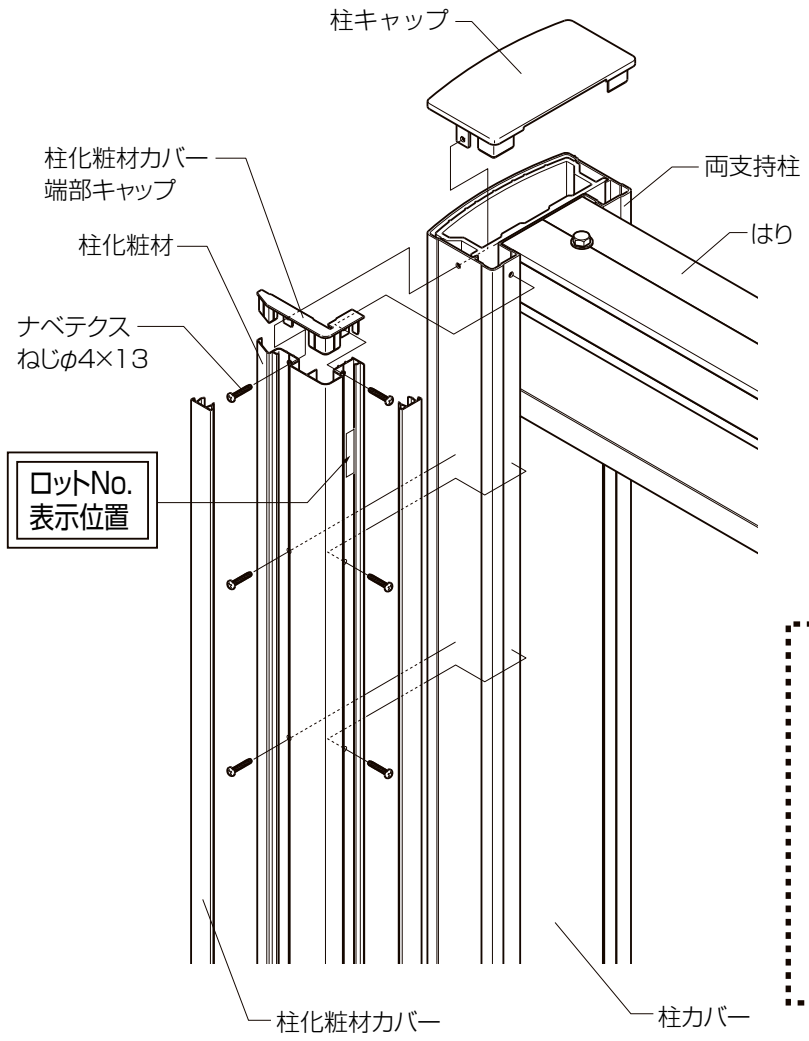

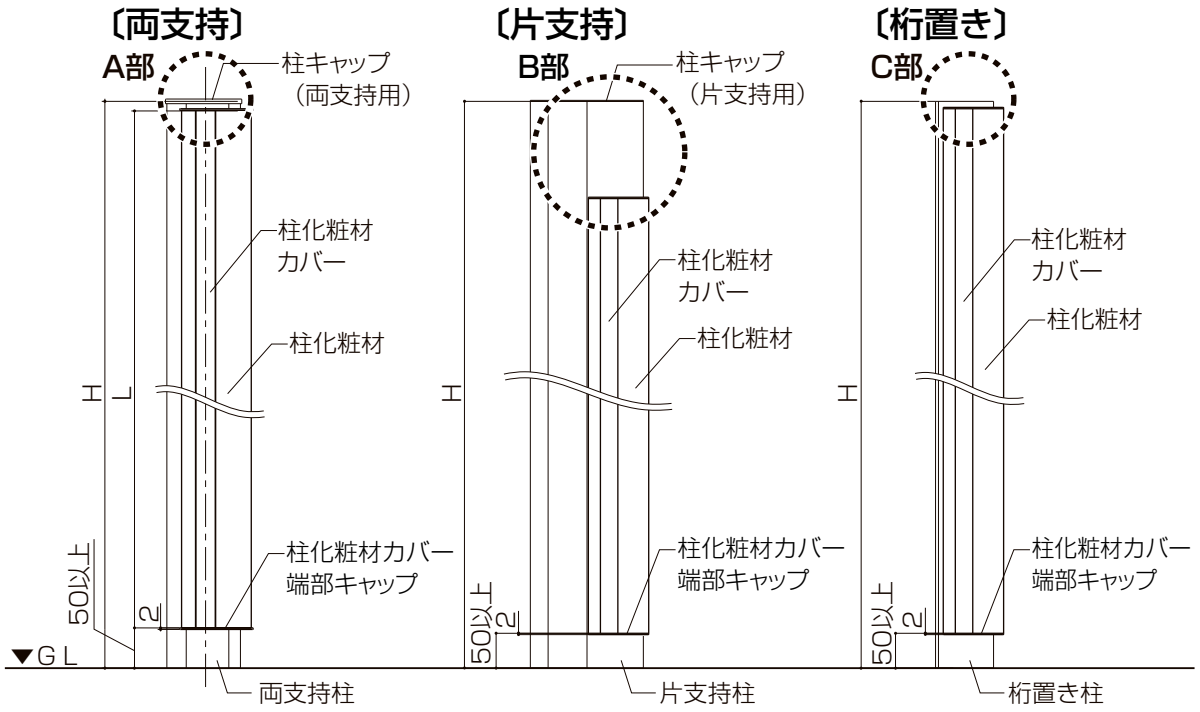

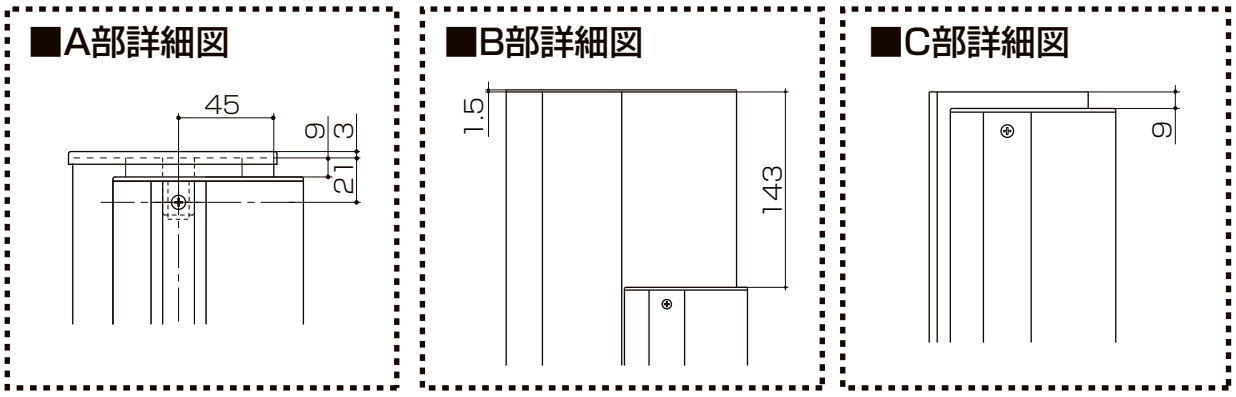

※柱化粧カバー端部キャップからGLまで50mm以上あけてください。

■取付け順序

■柱化粧材の取付け

①柱化粧材の両端に柱化粧材カバー端部キャップを挿入してください。

②【両支持の場合】

●柱キャップ取付け穴の位置に合わせて柱化粧材カバー端部キャップと柱化粧材、柱キャップを合わせて固定し、残りの穴をねじで固定してください。

【片支持・桁置きの場合】

●柱化粧材をそれぞれの柱に固定してください。

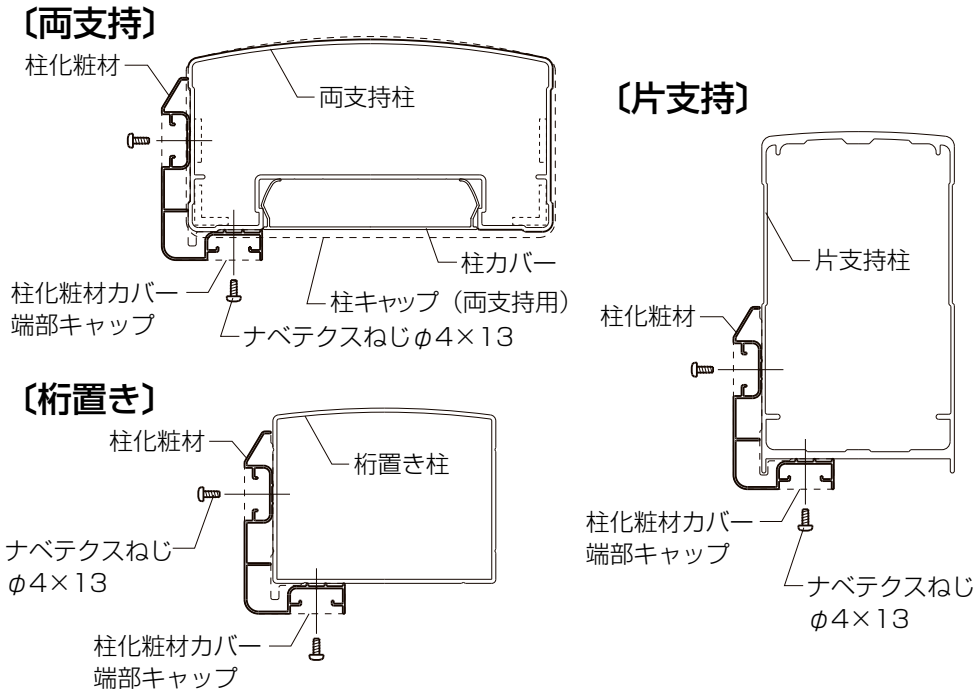

③柱化粧材の溝に柱化粧材カバーを取付けてください。

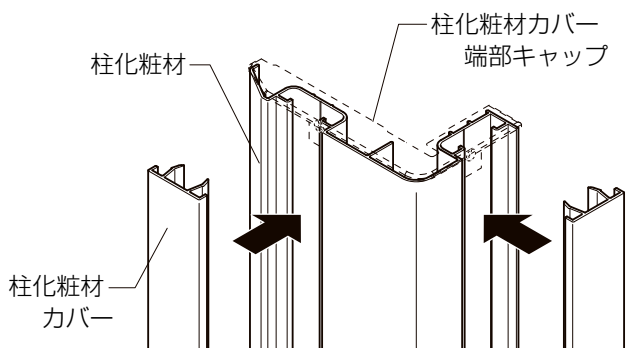

〈後付けの場合〉

①柱キャップを取外します。（両支持の場合のみ）

②左記「**■柱化粧材の取付け**」にしたがって取付けてください。

〈両支持屋根54サイズ・片支持・桁置き柱の場合〉

●現場切断の柱に合わせて、柱化粧材を加工します。

■柱化粧材現場加工図

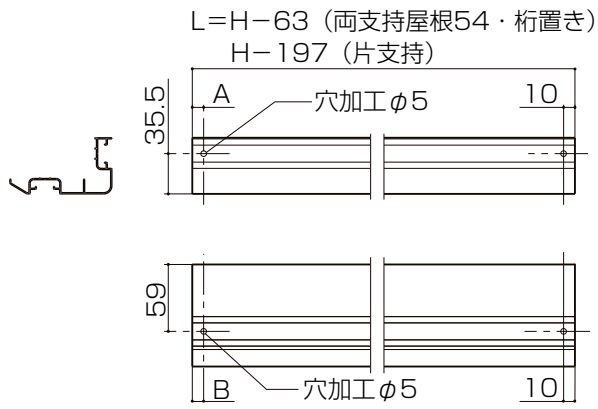

	A	B
両支持屋根54	10	10
片支持	350	10
桁置き	10	40

※上記は左図の位置に柱化粧材カバーを取付ける場合の加工図です。逆側に取付ける場合は対称の加工を行ってください。

※縦どいの取付けについて

●柱化粧材に縦どいを取付けると、意匠性を損ねるおそれがありますので、施主様とご相談の上、取付け位置を決めてください。
（柱カバーにも縦どいの取付けは可能です。）
（柱化粧材に縦どいを取付ける場合は、ナベタッピンねじ（3種）φ4×35を使用してください。）