MAK-277B　KGV1　2016年8月1日発行

LIXIL

コートライン バルコニータイプ　取付け説明書

●この説明書は、必ず取付けされる方にお渡しください。

■取付けされる方へのお願い

●同梱されている取扱い説明書は必ず施主様へお渡しください。

●本説明書で使われているマークには、以下のような意味があります。

⚠注 意 …取付けを誤った場合に、使用者などが中程度の傷害・軽傷を負う危険又は物的損害の発生が想定されます。冒頭にまとめて記載していますので必ずお読みください。

⚠注　意

※製品破壊および落下によるケガのおそれがありますので、下記事項をお守りください。

●設置条件

・本製品は住宅の2・3階に取付ける設計になっております。4階以上の高所には取付けないでください。強風にあおられるおそれがあります。

●施工について

・指定以外の改造・変更をしないでください。

●躯体への固定

・製品を躯体に取付ける際は、必ず躯体柱などの構造材に取付けてください。躯体位置が分からない場合、および躯体が強度保持できない場合は取付けないでください。

・躯体が経年変化などで損傷が著しい場合は、施主様と打合わせをし、必要に応じて補強してから取付けてください。

・プラグ類を使用してモルタル部分だけで固定することは非常に危険ですから、絶対に行わないでください。

●部材の固定

・組立ねじ、ボルトは必ず指定のものを使用してください。又、使用中ゆるまないように締付けてください。

・タッピンねじの下穴には指定より太いドリルを使用しないでください。

●絶縁処理

・アルミ形材が亜鉛、ステンレス以外の金属と接触するときは、絶縁処理をしてください。

●シーリングについて

・シーリングは指定個所に必ず行ってください。

・部品を外壁の上から取付ける場合は、コーキング材を下穴に充てんしてからねじ止めしてください。

・シリコンコーキングを行う場合、当社指定のアルコール系コーキング材を使用してください。

■シーリングメーカー

・信越化学工業	シーラント72
・東芝シリコーン	トスシール380
・東レシリコーン	SE960

■取付け上のお願い

●施工は専門業者が行ってください。

●当社指定の付属品以外は取付けないでください。

●PLラベルは必ず指定個所に張付けてください。

■すき間・足がかりについて

■縦・横格子

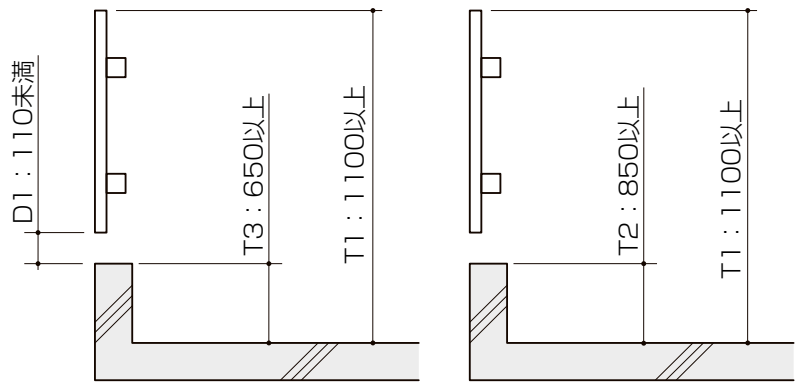

■縦格子

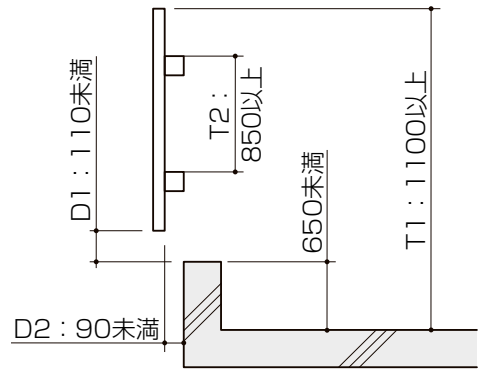

■横格子

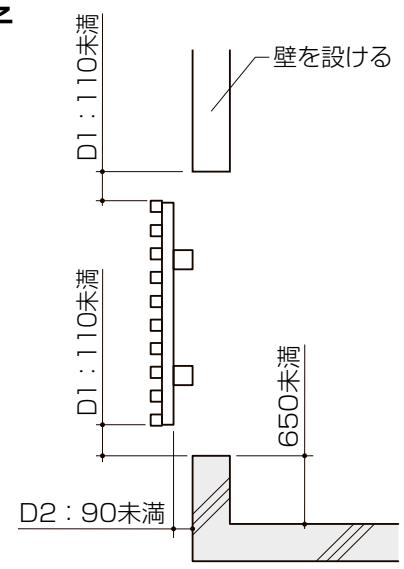

■すき間について

D1：乳幼児の頭部がすり抜けて通らない寸法
（通常110mmをとる）
D2：乳幼児の胴体がすり抜けて通らない寸法
（通常90mmをとる）

①公共住宅建設基準第36条
D1：110mm
②日本住宅・都市整備公団
D1：120mm（竣工後必ず確保する寸法）
：110mm（上記寸法を得るため設計上標準的に採用する寸法）
D2：120mm（竣工後必ず確保する寸法）
：90mm（上記寸法を得るため設計上標準的に採用する寸法）
③住宅部品開発センター
D1：110mm
D2：90mm

■足がかりについて

T1：成人の墜落を防止するのに足りる高さ
（通常1,100mmをとる）
T2：幼児の墜落を防止するのに足りる高さ
（通常800 ～ 850mmをとる）
T3：幼児が足をかけてよじ登る最高の高さ
（通常650mmをとる）

①建築基準法施行例第126条
T1：1,100mm
②公共住宅建設基準第36条
T1：1,100mm（屋上は1,800mm）
T2：850mm（t＜650mmのとき）
③日本住宅・都市整備公団
T1：1,100mm（竣工後必ず確保する寸法）
：1,200mm（上記寸法を得るため設計上標準的に採用する寸法）
T2：800mm（竣工後必ず確保する寸法）
：850mm（上記寸法を得るため設計上標準的に採用する寸法、
t＜650mmのとき）
④住宅部品開発センター
T1：1,100mm（足がかりより）
：1,200mm（床仕上げ面より）
T2：850mm（t＜650mmのとき）

■足場について

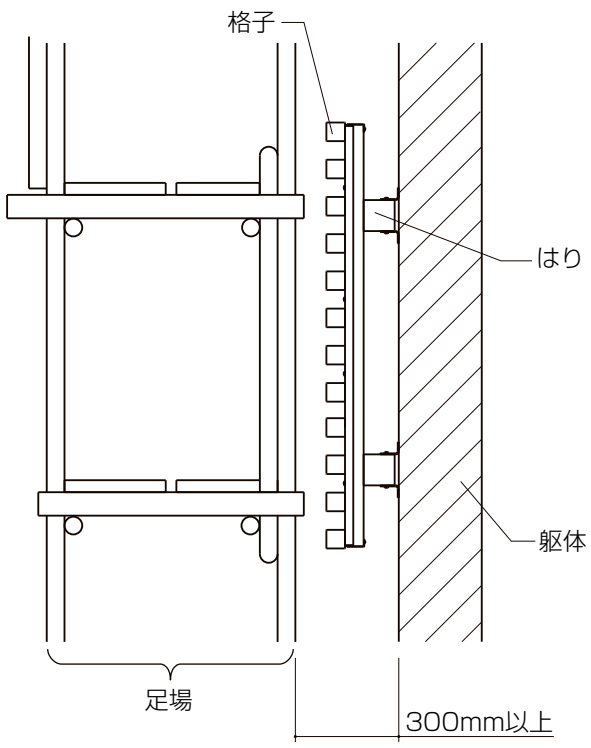

※躯体から足場まで、必ず300mm以上確保してください。
●横格子ユニットの取付けは、外部正面からのねじ止め施工になります。
●バルコニータイプ縦格子ユニットの取付けは、外部正面から吊込み、上部はりへのブラケットのねじ止めは上部から、下部、中間部はりへのブラケットのねじ止めは、外部又は内部からの施工になります。
●バルコニータイプパネル仕様の取付けは、基本的に外部からの施工になりますが、現場状況により内部からの施工も考えられますので、状況に応じて適切な足場を確保してください。

■構造説明図

●縦格子（45角格子）

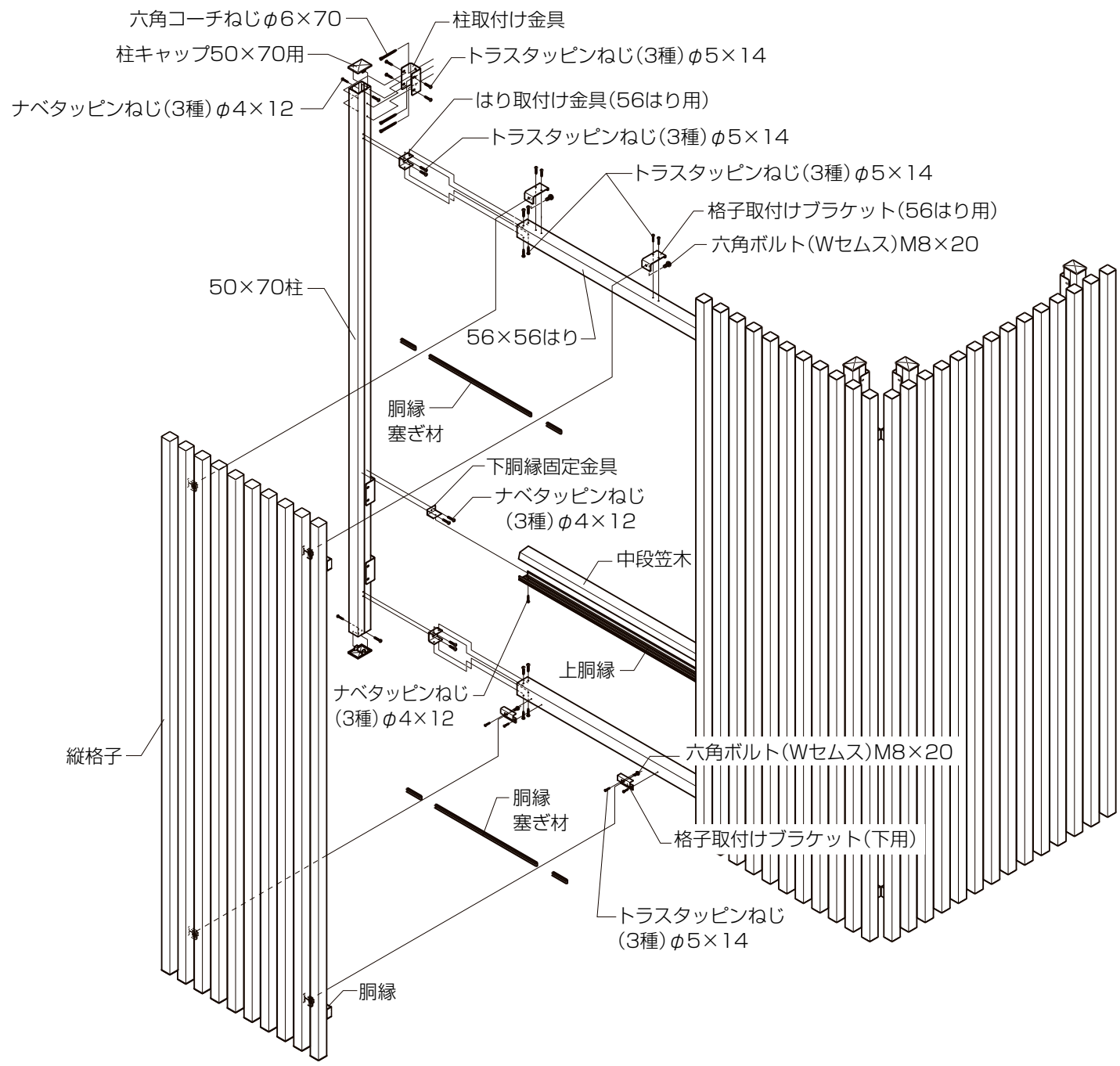

●横格子（45角格子）

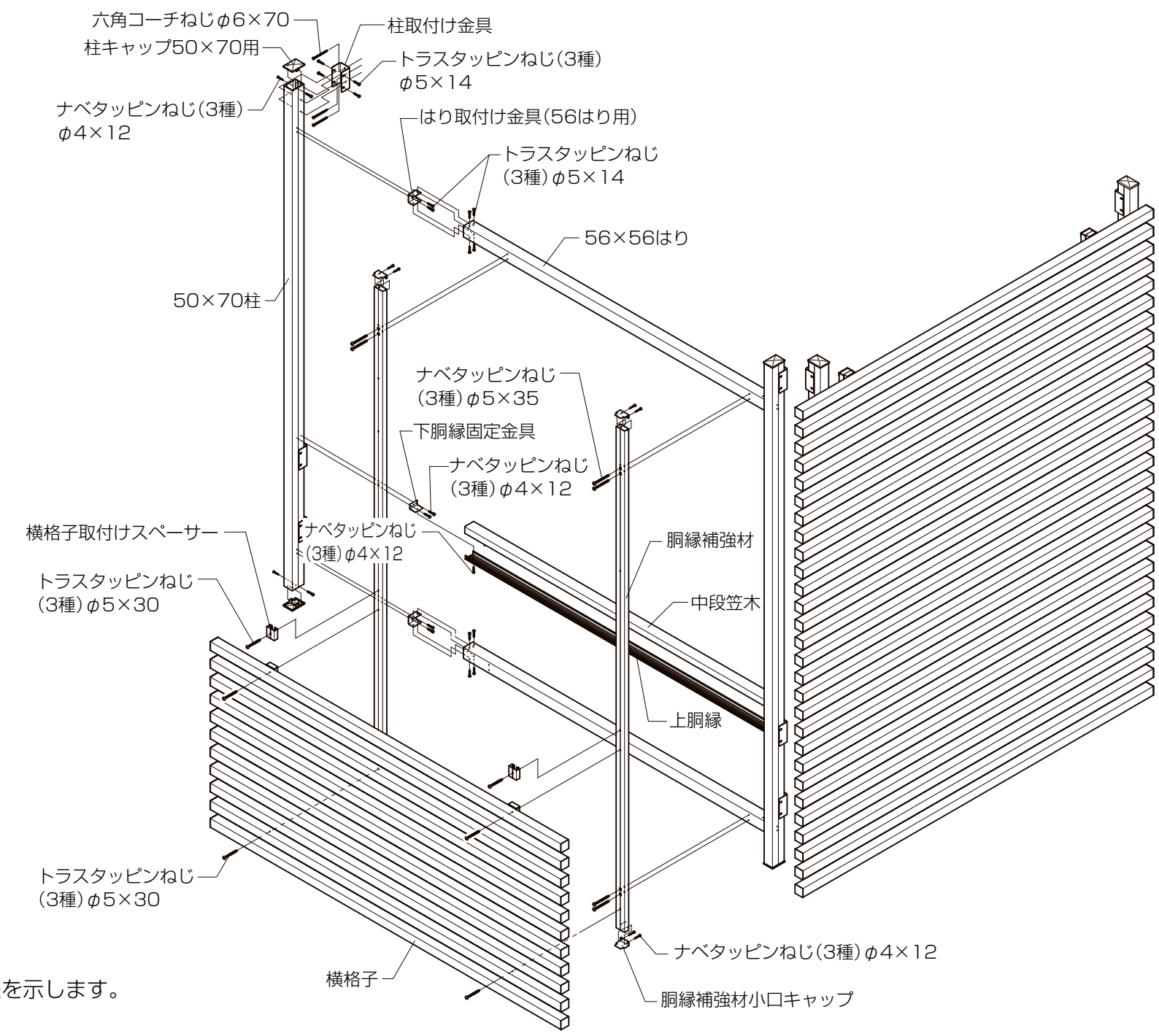

※本図は中段笠木付きの仕様を示します。

■取付け順序

1柱の位置出しと縦格子の割付け

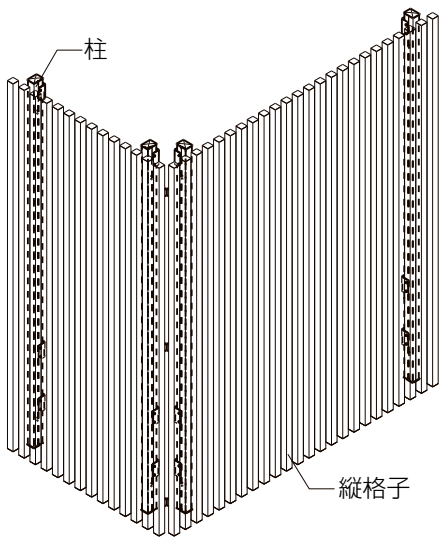

2柱の位置出しと横格子の割付け

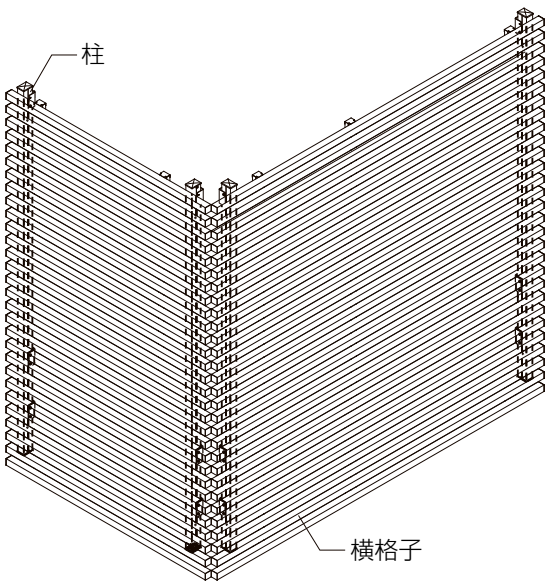

■取付け詳細

1柱の位置出しと縦格子の割付け

①バルコニーの躯体位置とはり長さに合わせて柱の位置を決めてください。
②端部柱の柱芯と格子端部を下図の寸法に合わせて格子の割付け位置を決めてください。
③出隅コーナーも同様にコーナー柱芯と格子端部を下図の寸法と合わせて格子の割付け位置を決めてください。
※柱ピッチと格子出来幅W寸法により、端部、コーナー部の納まりは変わる場合があります。

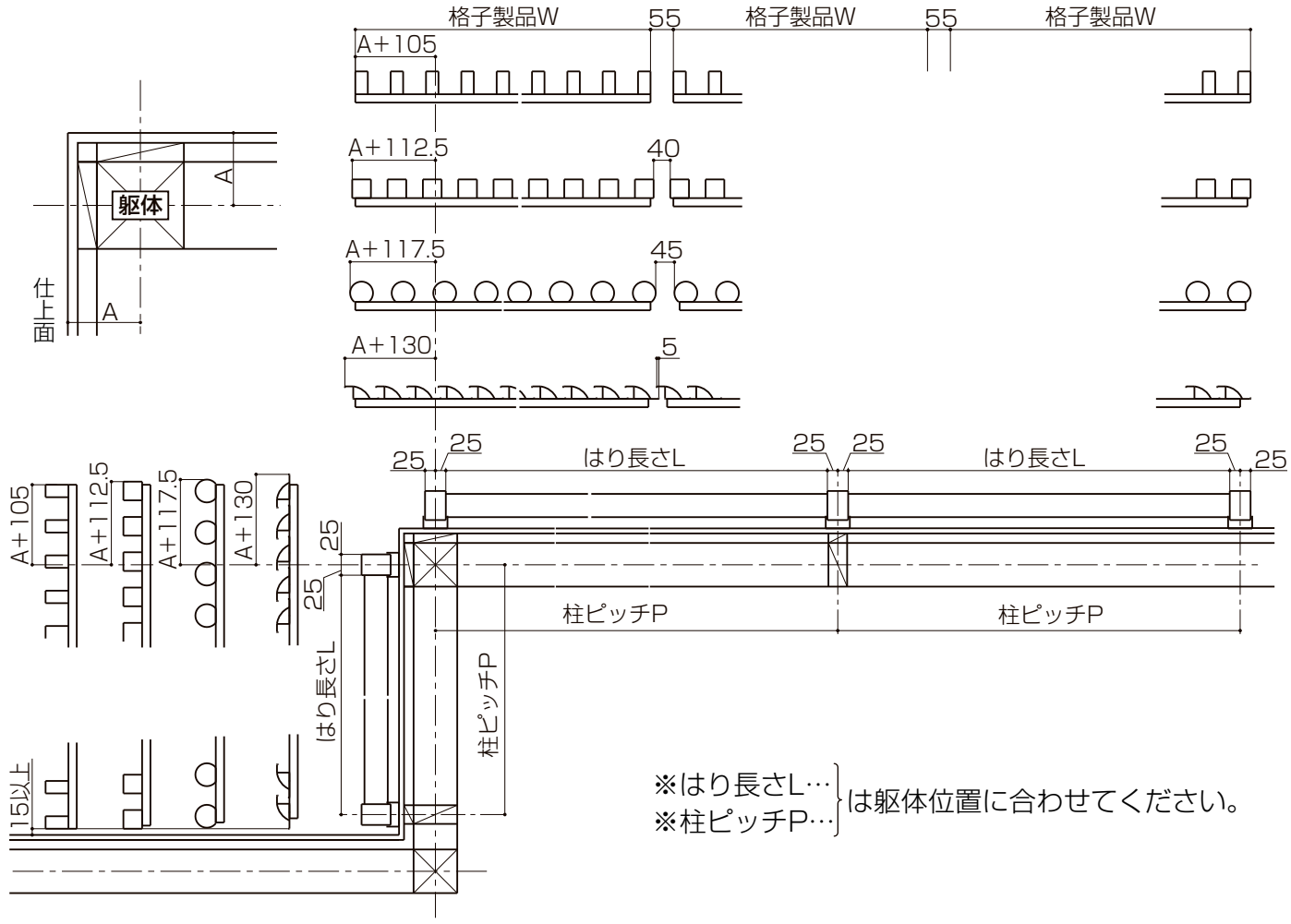

2柱の位置出しと横格子の割付け

①バルコニーの躯体位置とはり長さに合わせて柱の位置を決めてください。
②端部柱の柱芯と格子端部を下図の寸法に合わせて格子の割付け位置を決めてください。
③出隅コーナーも同様にコーナー柱芯と格子端部を下図の寸法と合わせて格子の割付け位置を決めてください。

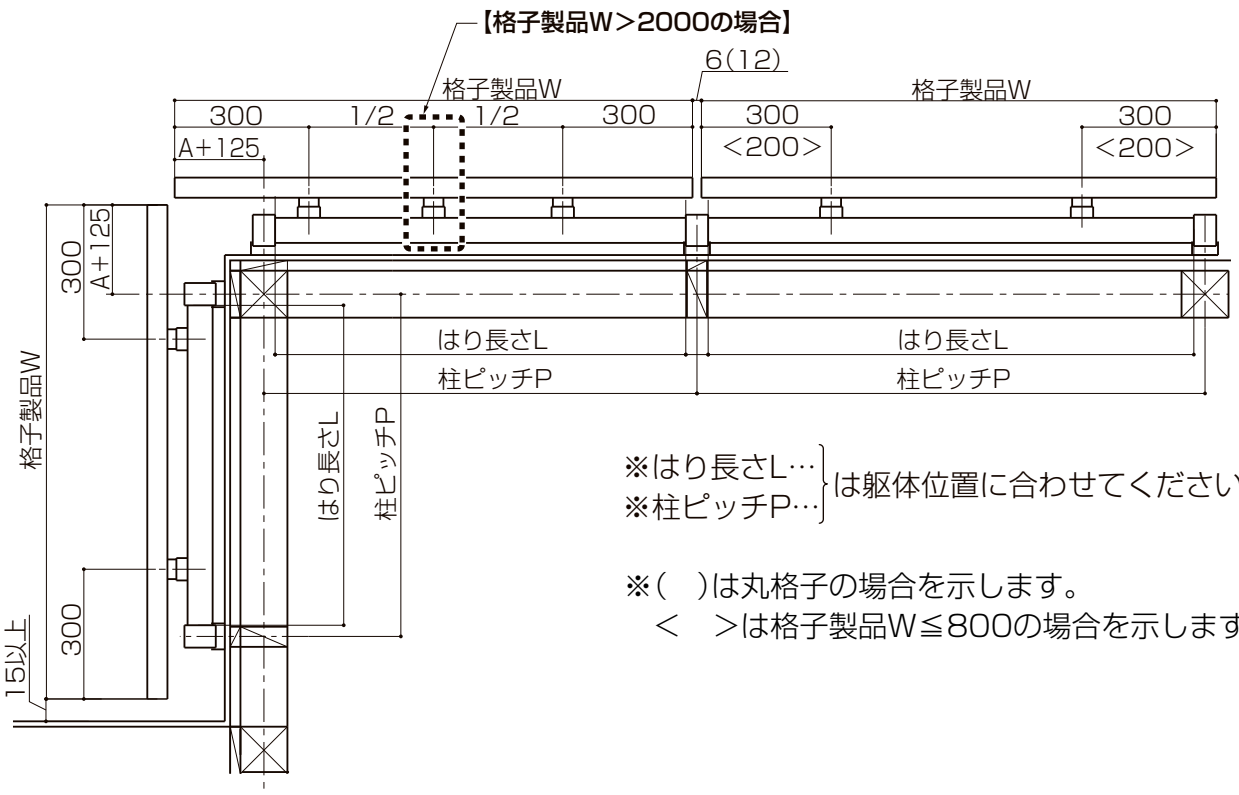

※(　)は丸格子の場合を示します。
　<　>は格子製品W≦800の場合を示します。

3 柱・はりの取付け

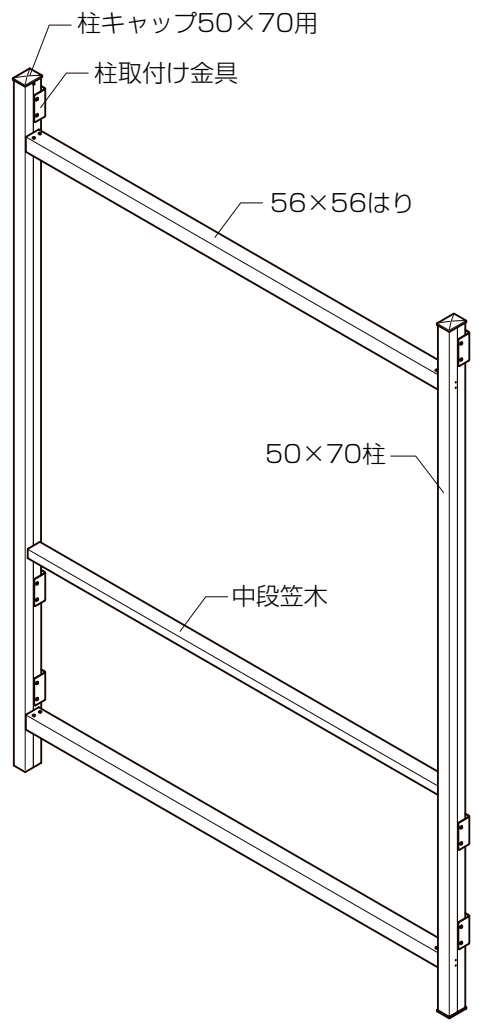

治具の使い方

※金具をあてる向きに注意してください。

●中段笠木取付け穴の加工

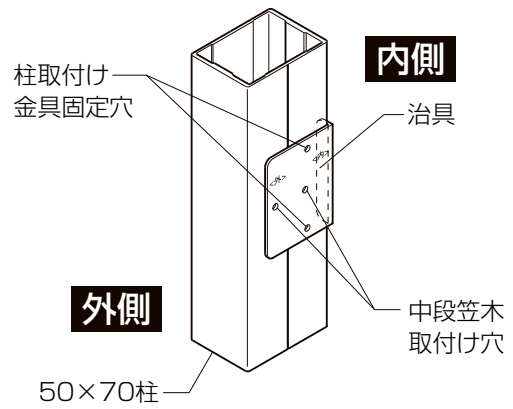

●治具正面図

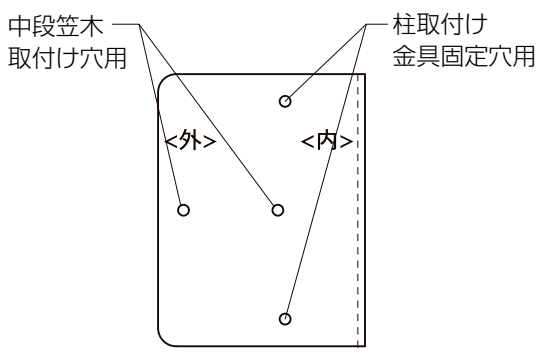

3 柱・はりの取付け

①柱取付け金具(50×70用)を躯体に取付けてください。
※必ず水平・垂直を確認しながら取付けてください。水平･垂直が出ていないと､柱の取付けができません。
※柱取付け金具(50×70用)の六角コーチねじφ6×70取付け部にシーリングしてください。
※通気工法でサイディングと躯体の間に胴縁がない場合は通気工法対応部品を使用してください。

⚠ 注　意

●柱取付け金具(50×70用)は必ず躯体柱などの構造材に取付けてください。
●躯体位置がわからない場合、および躯体が強度保持できない場合は取付けないでください。

②柱キャップ(50×70用)を取付けてください。
③柱にはり取付け金具(56はり用)を取付けてください。
④柱に下胴縁固定金具を取付けてください。
⑤はり取付け金具(56はり用)にはりを差込み、ねじ止めしてください。
⑥治具を用いて柱にφ3.5穴をあけ、中段笠木、上胴縁を取付けてください。
※中段笠木取付け高さはコーピングの天端に合わせてください。
⑦治具を用いて柱にφ4.5穴をあけ、柱を柱取付け金具(50×70用)に固定してください。
※はり取付け完了後、必ずはりの水平・垂直を確認してください。水平・垂直が出ていないと、格子ユニットの取付けができません。
※柱取付け金具に柱を差込む際は、形材にキズが付かないように注意してください。

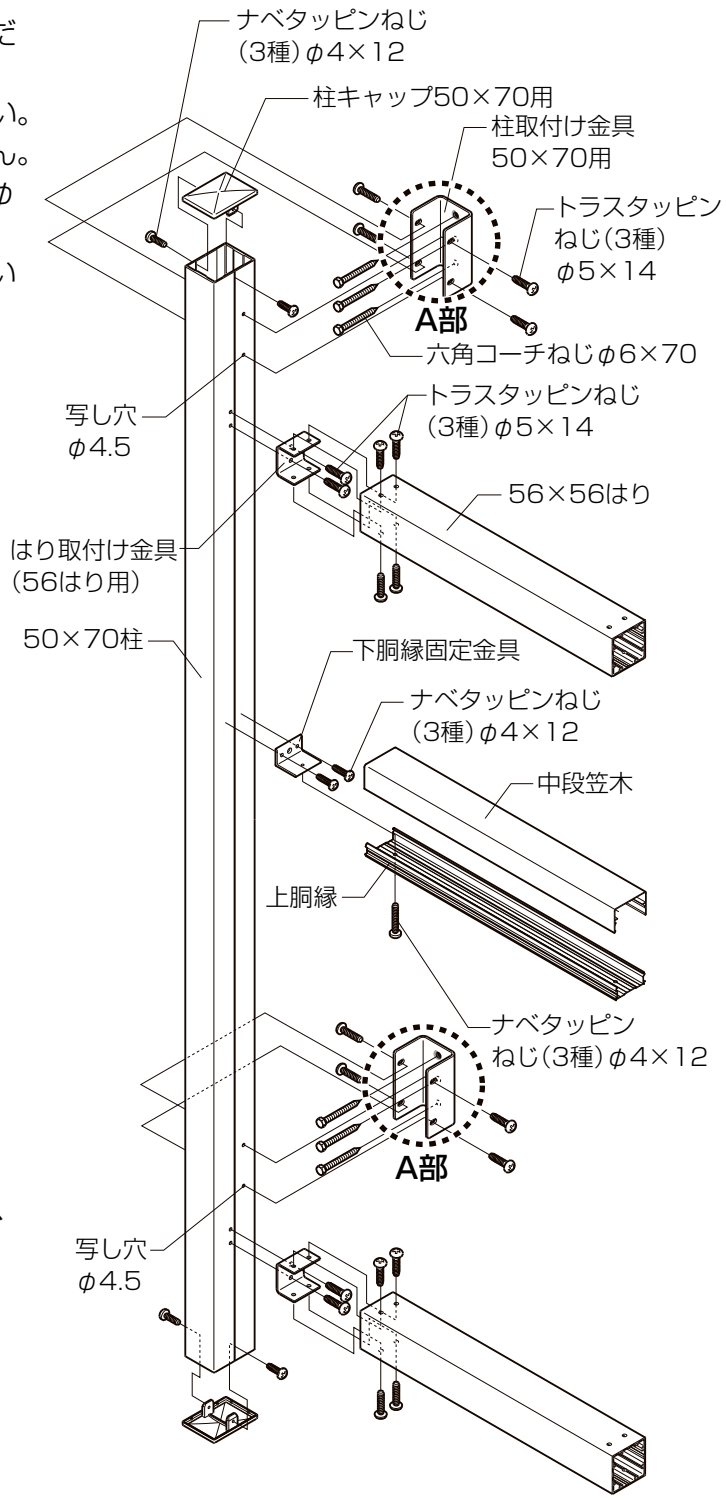

■A部 シーリング詳細図

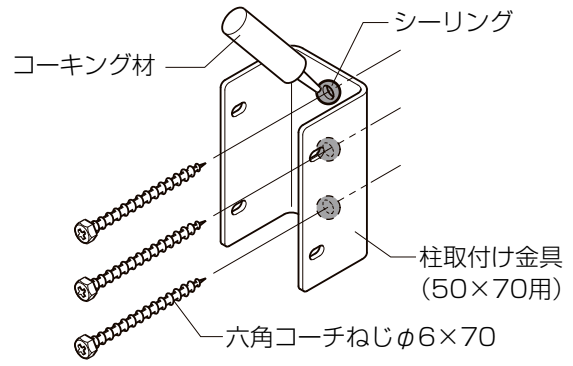

■柱固定位置

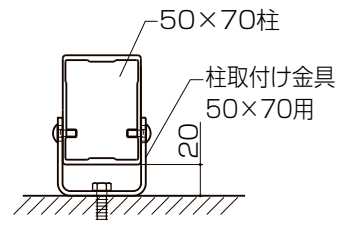

⚠ 注　意

●部品を外壁の上から取付ける場合は、コーキング材を下穴に充てんしてからねじ止めしてください。
●シリコンシーリングを行う場合は指定のアルコール系コーキング材を使用してください。
・信越科学工業 シーラント72
・東芝シリコーントスシール380
・東レシリコーン SE960

※コーナー部で下記のA寸法が110mm以上の場合は、コーナー部にも中段笠木、上胴縁(中段用)を取付けてください。

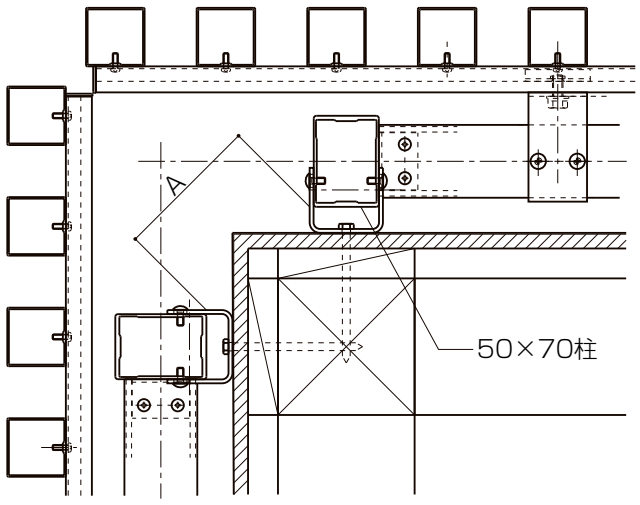

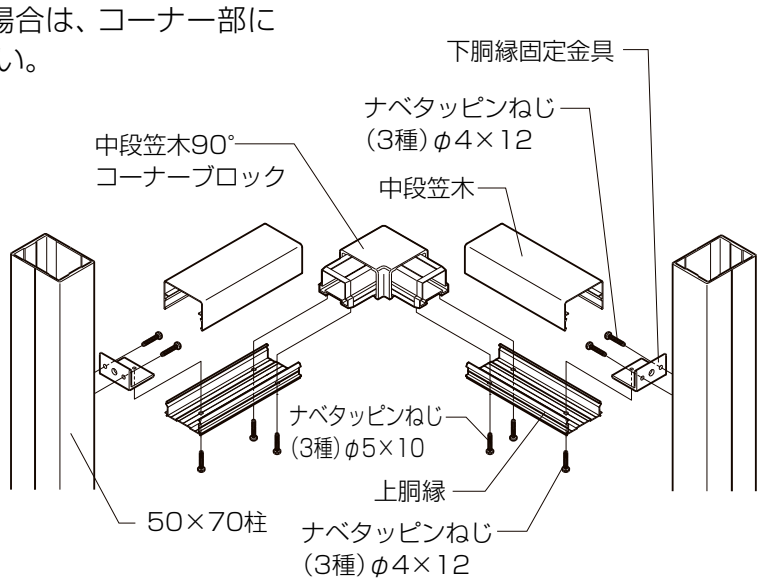

4 縦格子の取付け

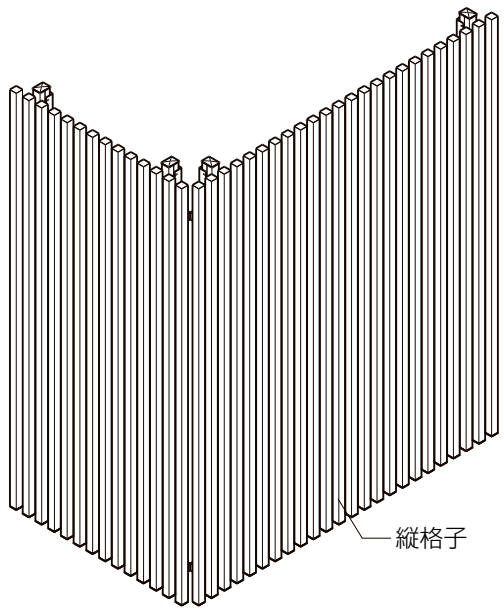

4 縦格子の取付け

①格子取付けブラケットを胴縁に固定してください。
②胴縁塞ぎ材を端部・ブラケットの内のり寸法に合わせて切断し、胴縁に取付けてください。
③格子取付けブラケット(56はり用)を上段のはりに引っ掛けてのせ、写し穴φ4.5をあけ、はりに固定してください。

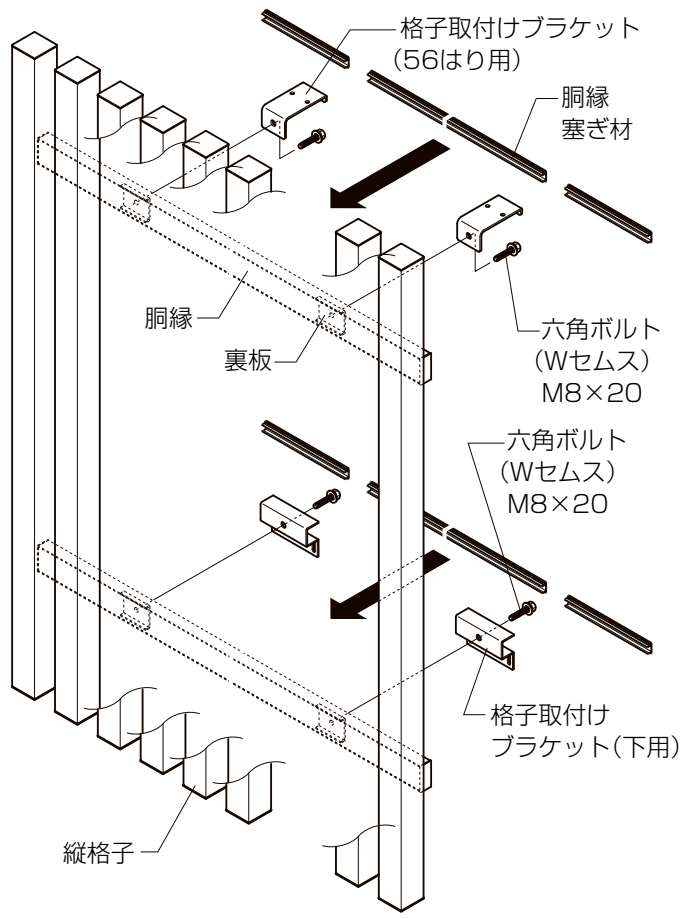

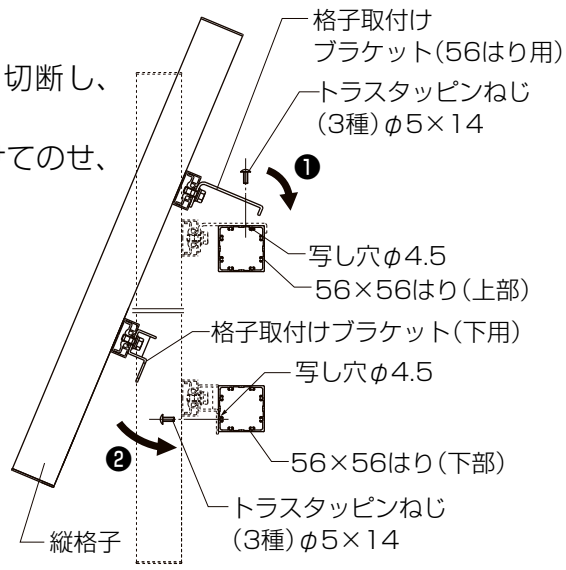

●目隠し用丸格子

※目隠し用丸格子の場合は、下部も格子取付けブラケット(56はり用)で固定してください。

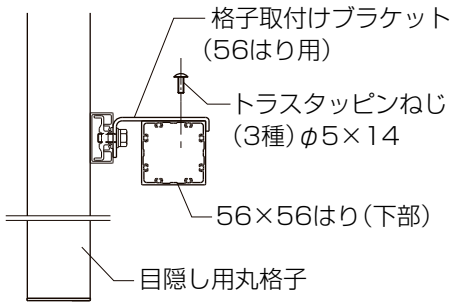

5 アクセントパネル(パネルタイプ)の取付け

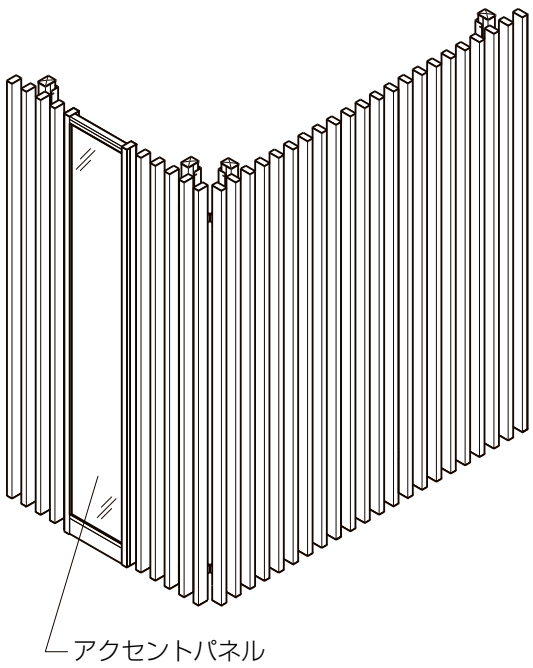

5 アクセントパネル(パネルタイプ)の取付け

①ブラケットを胴縁に固定ください。
②胴縁塞ぎ材を端部・ブラケットの内のり寸法に合わせて切断し、胴縁に取付けてください。
③セッティングブロックを下枠に取付けてください。
④パネル枠にパネルをはめ込んでください。
⑤はりへの取付けは縦格子と同様に取付けてください。

●横断面図

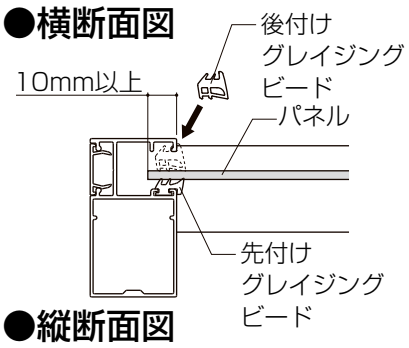

●縦断面図

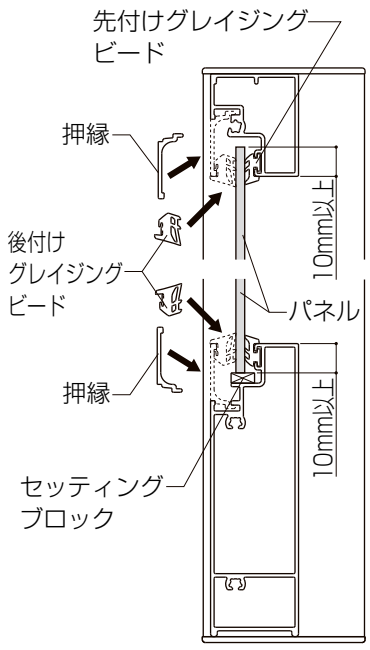

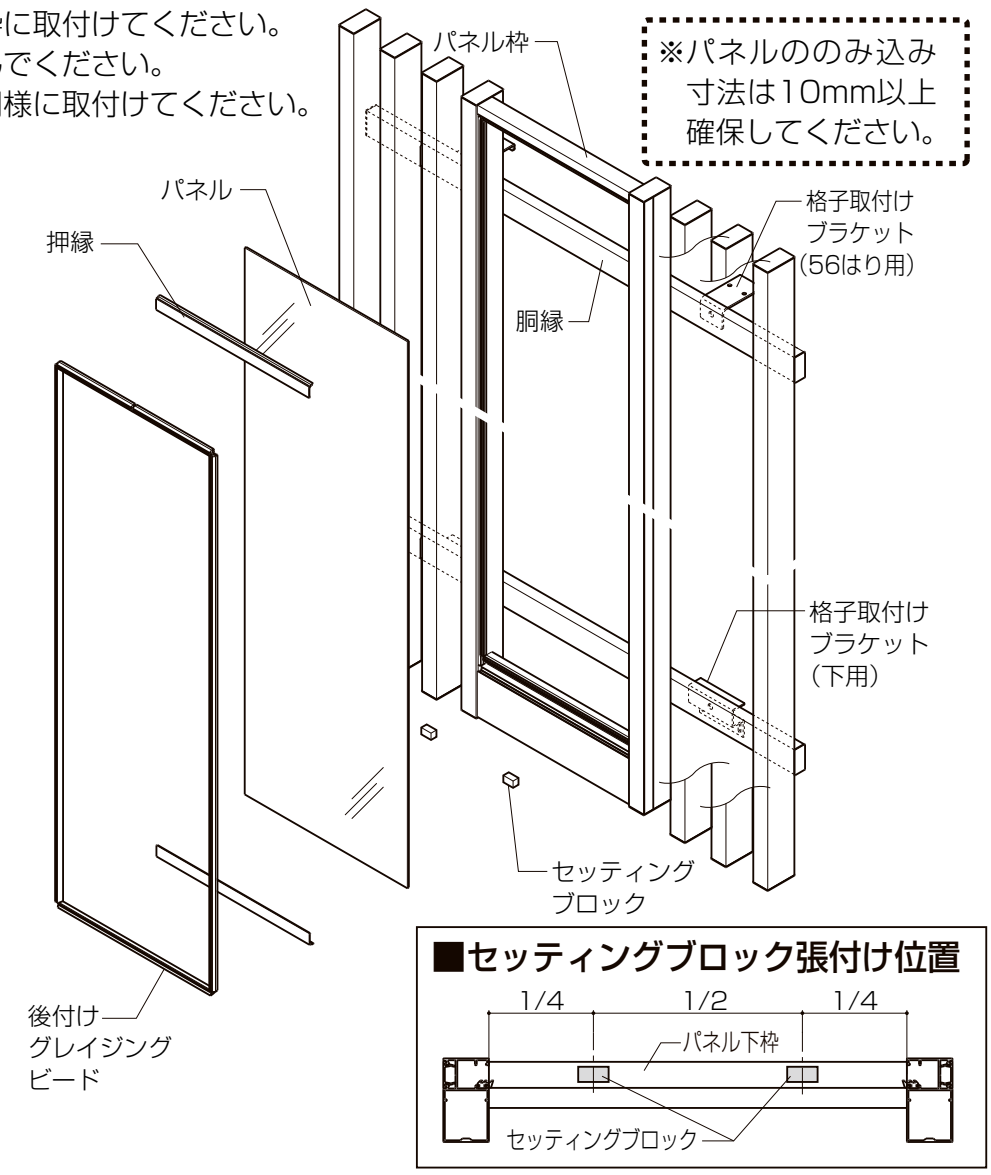

■セッティングブロック張付け位置

■グレイジングビードの種類

※3mmポリカ以外のパネル(ガラス)を使用する場合は、厚さに合わせたグレイジングビードを使用してください。

パネル種類	板厚	グレイジングビード種類
ポリカパネル	3mm	後付けグレイジンビード3mm用(非移行性)
	4mm	後付けグレイジンビード4mm用(非移行性)
	5mm	後付けグレイジンビード5mm用(非移行性)
	6mm	後付けグレイジンビード6mm用(非移行性)
ガラス	3mm	後付けグレイジンビード3mm用
	4mm	後付けグレイジンビード4mm用
	5mm	後付けグレイジンビード5mm用
	6mm	後付けグレイジンビード6mm用
	6.8mm	後付けグレイジンビード6.8mm用

6横格子の取付け

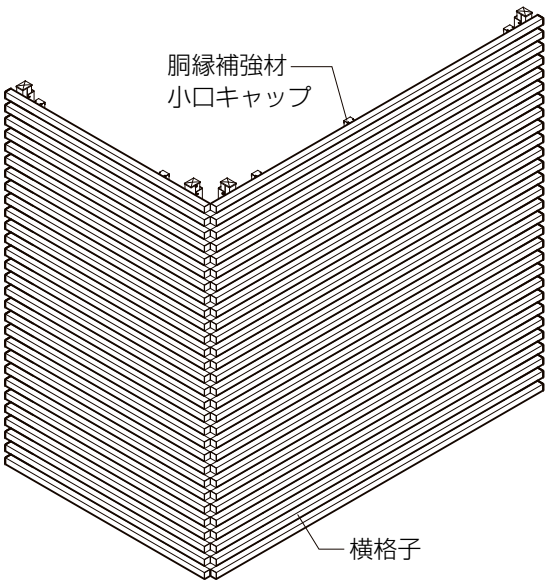

6横格子の取付け

①はりに胴縁補強材取付け用の穴をあけてください。
※穴あけには治具を用いてください。
②胴縁補強材をはりに取付けてください。
③横格子を下段から順に取付けてください。
※横格子の固定は胴縁1本につきねじ2本での固定となります。ただし、2本格子の場合ねじは1本となります。
※目隠し用丸格子の場合は胴縁取付け穴は右図のようにφ5.5穴の穴あけ加工をしてください。ただし、格子本数が2本の格子パネルの場合はステンレス用のキリにて穴あけ加工してください。

■目隠し用丸格子の場合

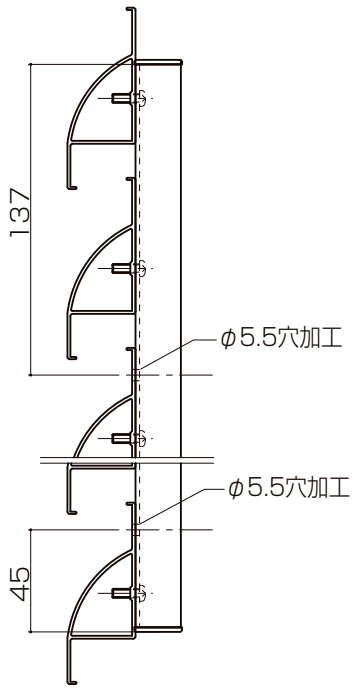

■横格子取付けスペーサー取付け要領

※分割部には、横格子取付けスペーサーを取付けてください。

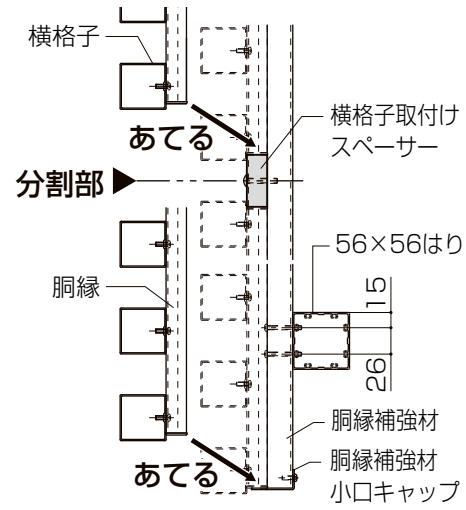

【目隠し用丸格子】

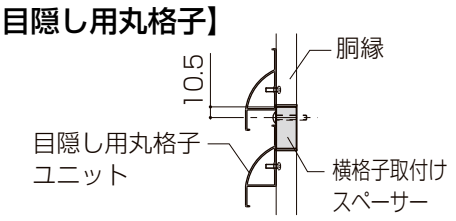

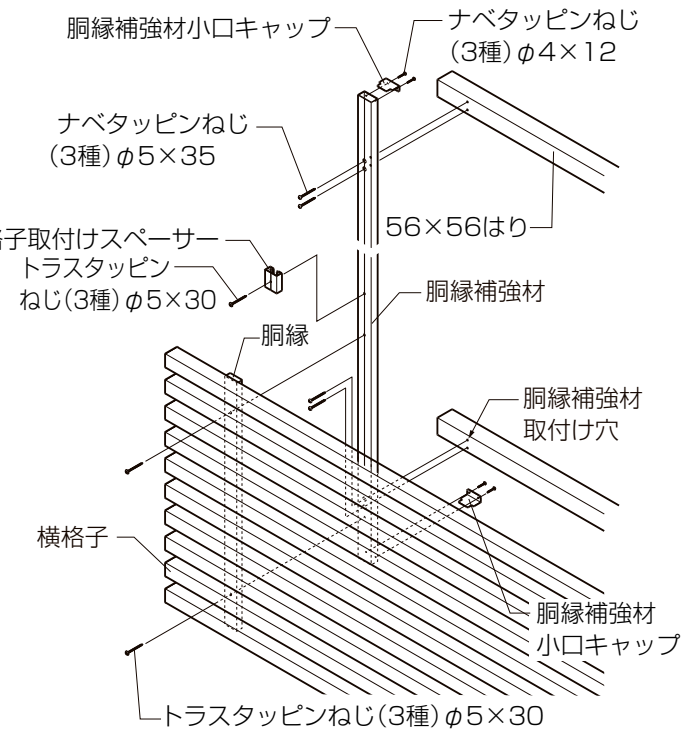

※胴縁補強材の上下を間違えないように取付けてください。

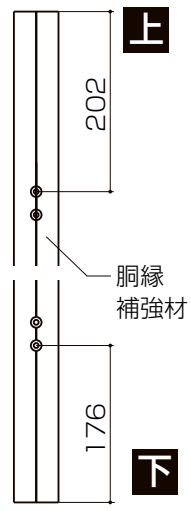

治具の使い方

※治具は75はり・56はり共用のため、56はり加工時は56はり刻印の面が外部側になります。

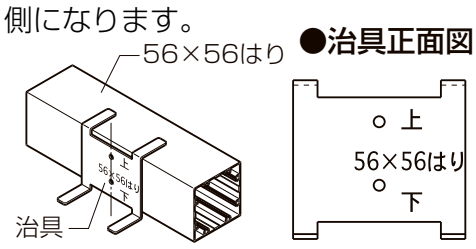

●胴縁補強材とはりへの加工
※治具の向きに注意してください。

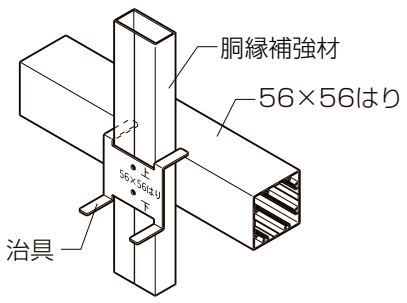

【3本はりの場合】

※中間はりへの加工は胴縁補強材を上下固定した後に行います。
①治具を用いて胴縁補強材とはりにφ4.5貫通穴をあけます。
②胴縁補強材とはりを固定します。

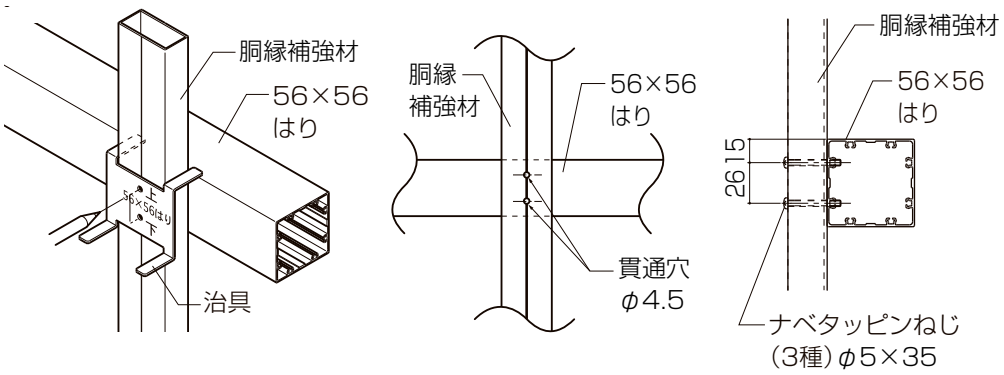

7PLラベルの張付け

【縦格子の場合】

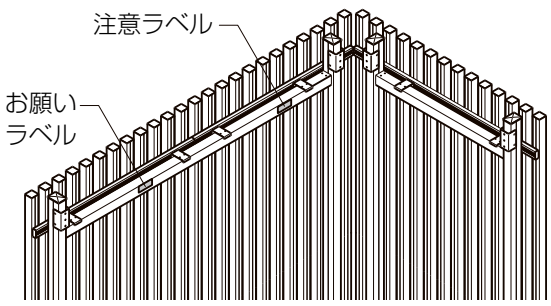

【横格子の場合】

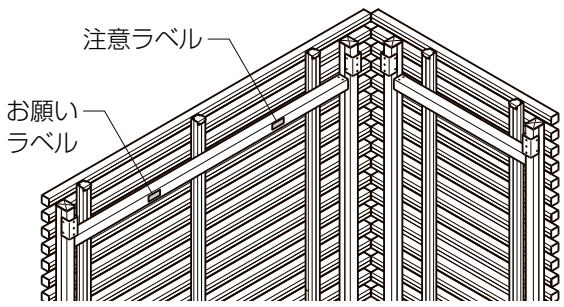

7PLラベルの張付け

【縦格子の場合】

●PLラベルは、はり又は胴縁の目の届く高さの見やすい位置に取付けてください。(製品1体につき、注意ラベル・お願いラベル各1枚)

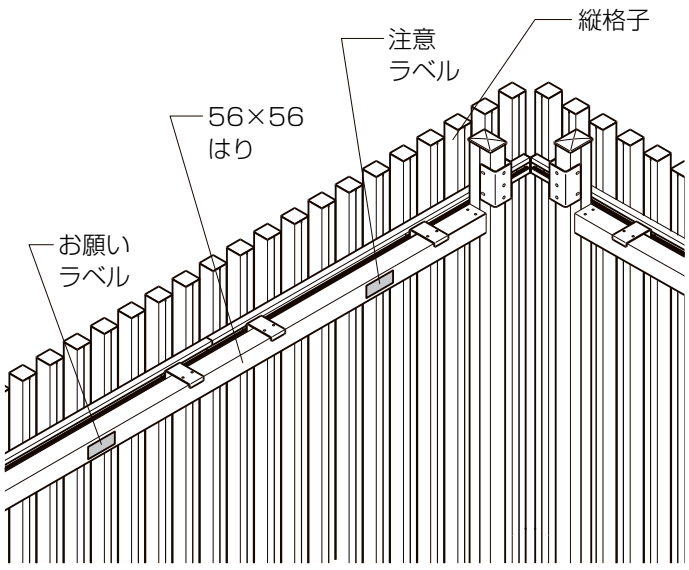

【横格子の場合】

●PLラベルは、はり又は格子の目の届く高さの見やすい位置に取付けてください。(製品1体につき、注意ラベル・お願いラベル各1枚)

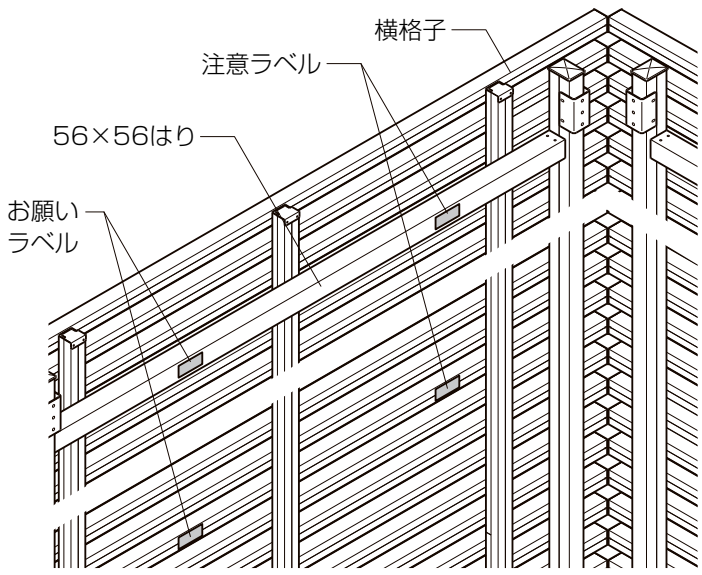

■納まり図

■縦格子（30×55格子）

●縦断面図【両支持】

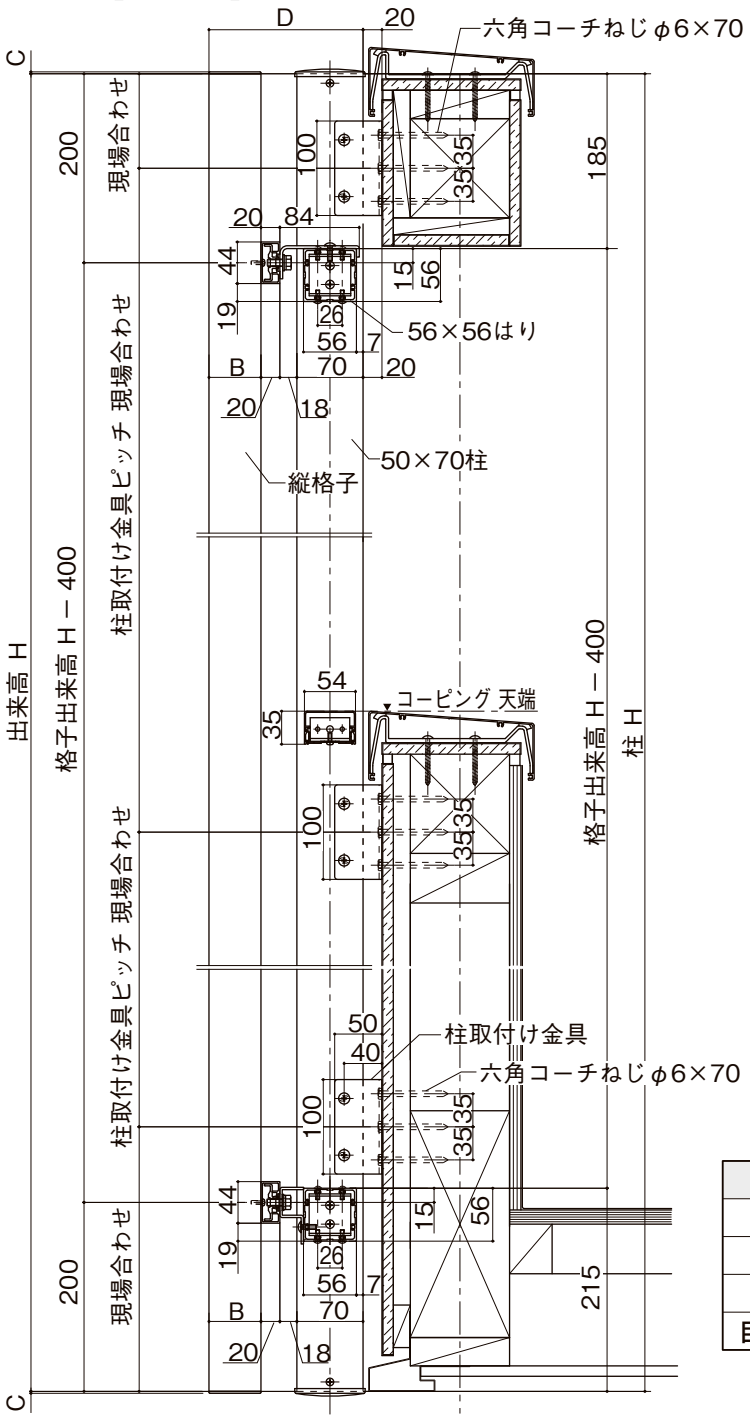

格子の形状	B	C	D
30×55格子	55	2	163
45角格子	45	2	153
丸格子	49	5	157
目隠し用丸格子	30	2	138

●縦断面図【片支持】

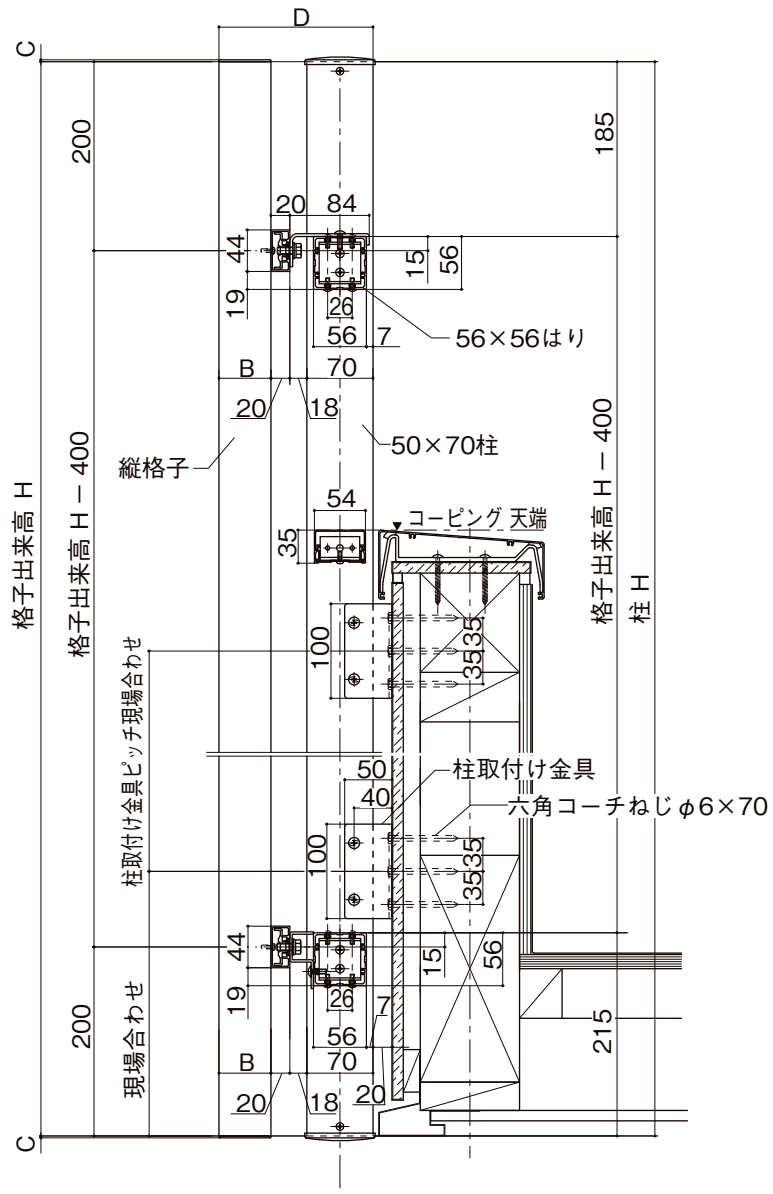

●横断面図

【コーナー部納まり】

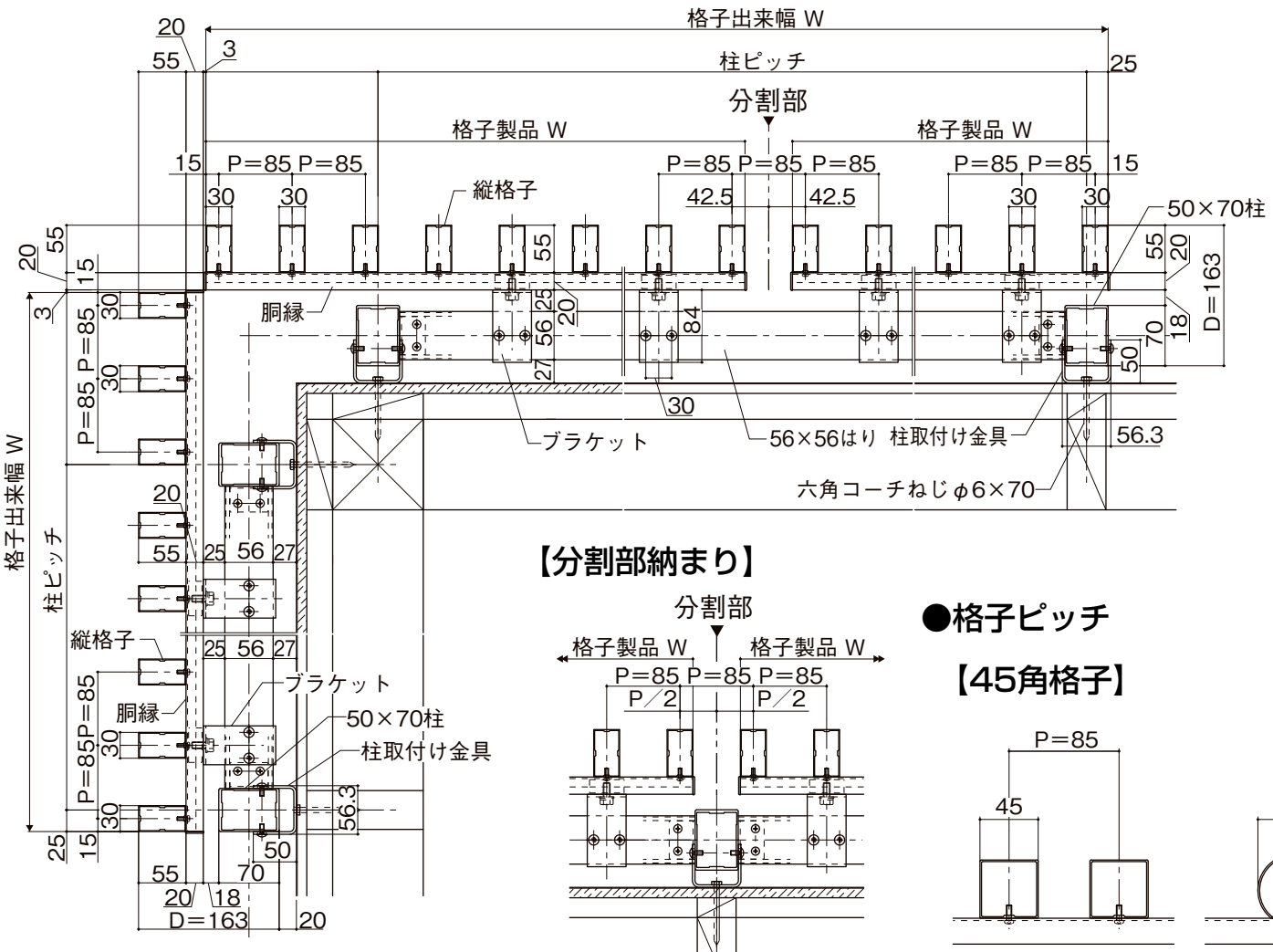

【分割部納まり】

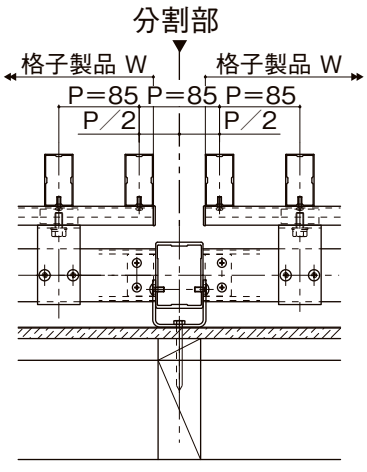

●姿図

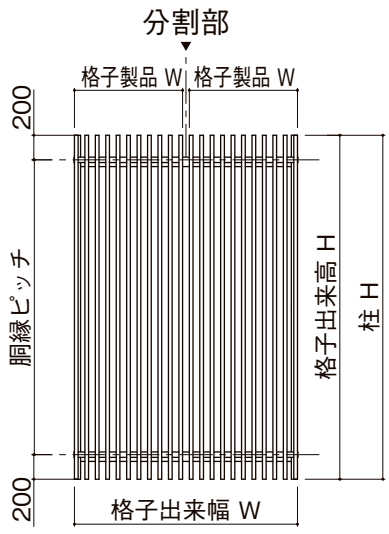

●格子ピッチ

【45角格子】

【丸格子】

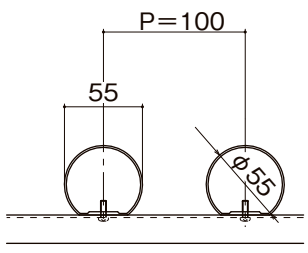

【目隠し用丸格子】

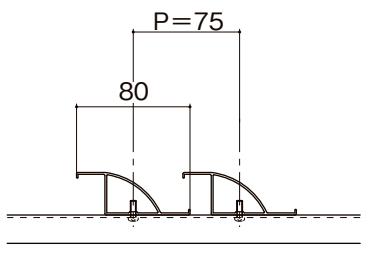

■横格子（45角格子）

●縦断面図【両支持】

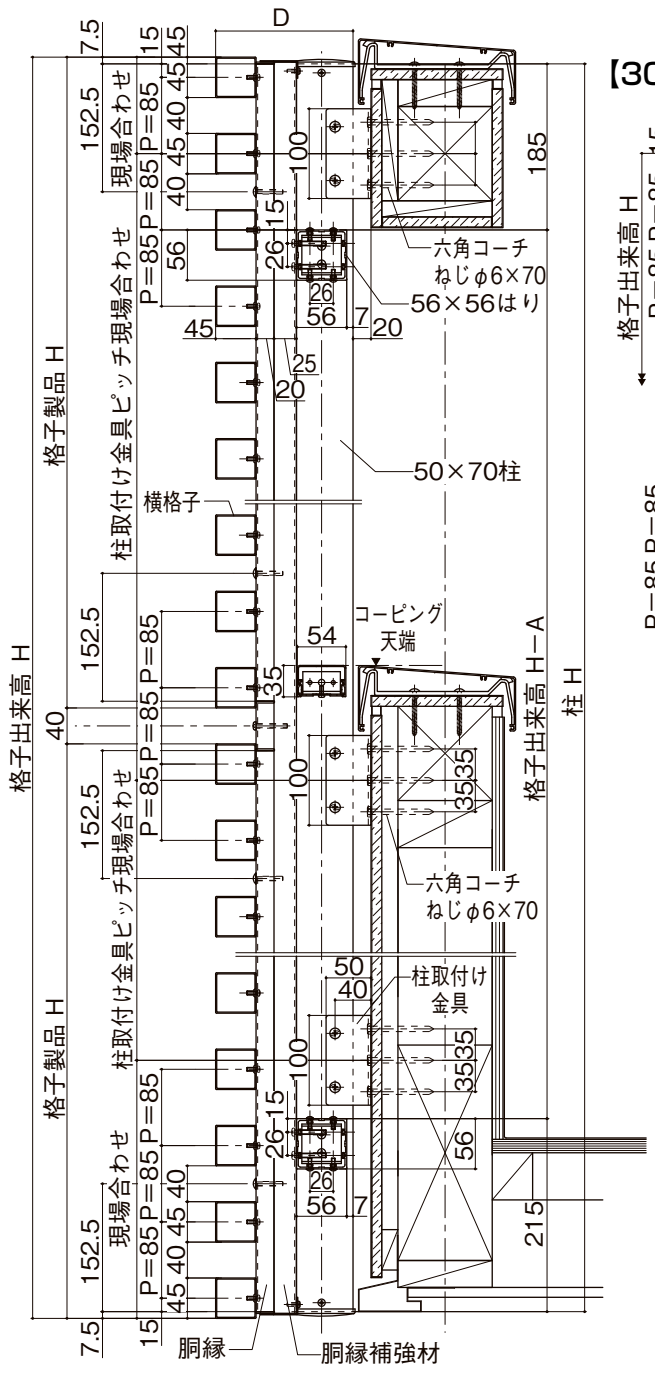

●分割部および格子ピッチ

【30×55格子】 【丸格子】

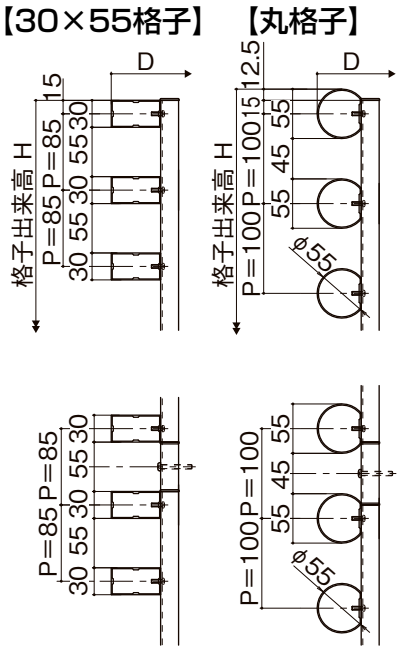

【目隠し用丸格子】

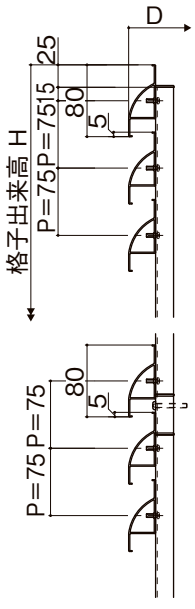

格子の形状	A	B	C	D
30×55格子	400	55	2	163
45角格子	415	45	2	153
丸格子	425	49	5	157
目隠し用丸格子	450	30	2	138

●縦断面図【片支持】

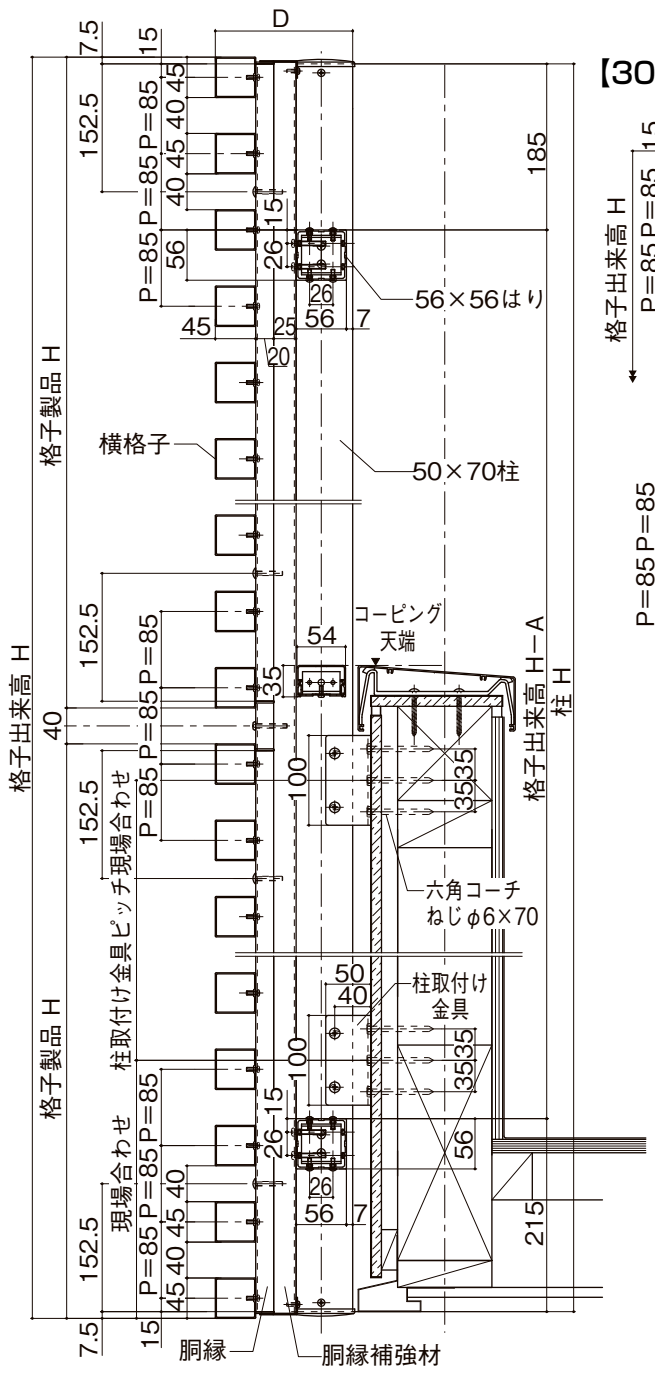

●分割部および格子ピッチ

【30×55格子】 【丸格子】

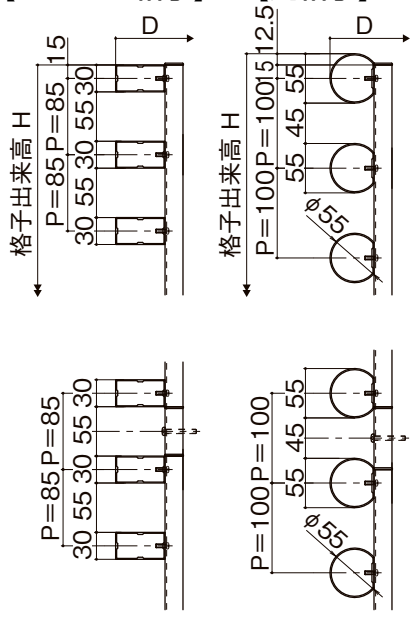

【目隠し用丸格子】

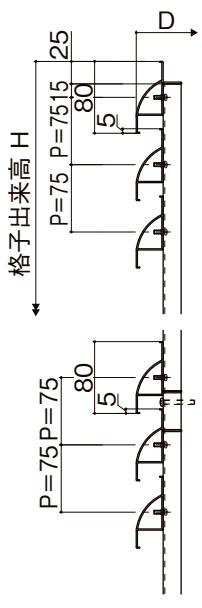

●横断面図

【コーナー部納まり】

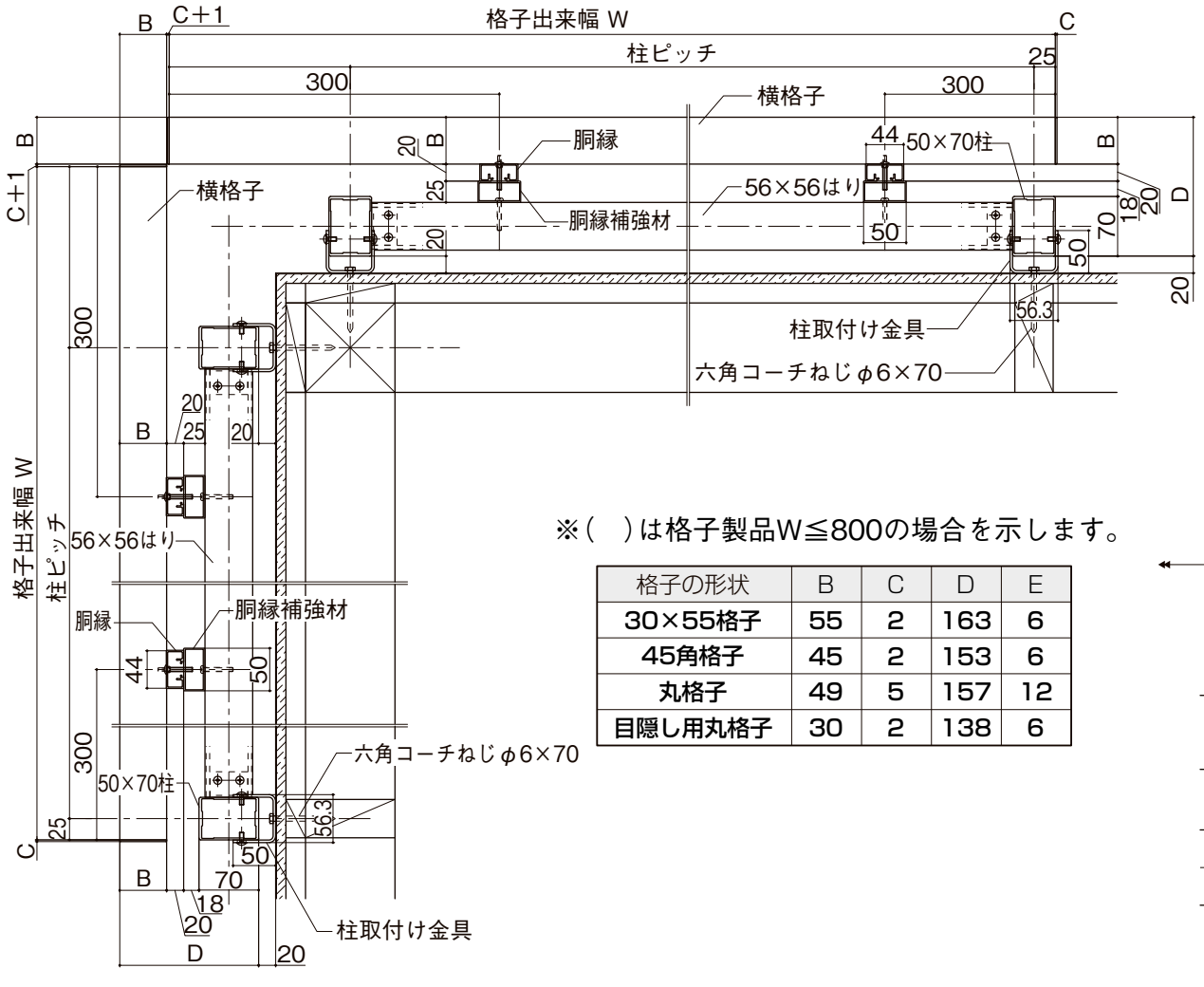

※（　）は格子製品W≦800の場合を示します。

格子の形状	B	C	D	E
30×55格子	55	2	163	6
45角格子	45	2	153	6
丸格子	49	5	157	12
目隠し用丸格子	30	2	138	6

●姿図

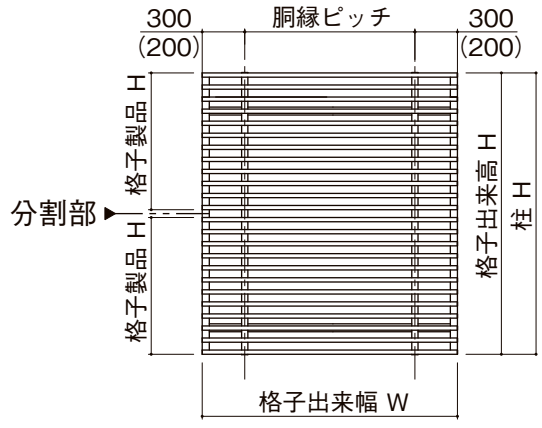

【分割部納まり】

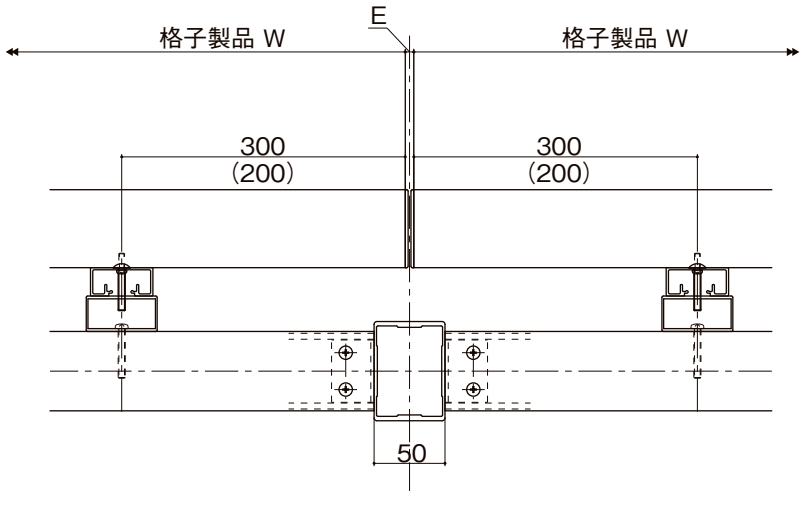

■梱包明細書

●縦格子パネルセット

名　称	員　数			
	30×55格子	45角格子	丸格子	目隠し用丸格子
縦格子パネル	1	1	1	1
胴縁塞ぎ材	2	2	2	2

●横格子パネルセット

名　称	員　数			
	30×55格子	45角格子	丸格子	目隠し用丸格子
横格子パネル	1	1	1	1
取付け部品セット	1	1	1	1

●胴縁補強材セット

名　称	員　数	
	2本入	3本入
胴縁補強材	2	3
取付け部品セット	1	1

●アクセントパネルセット

名　称	員　数	
	パネルタイプ	密格子タイプ
アクセントパネル	1	1
パネル取付け部品セット	1	–
胴縁塞ぎ材	2	2

●バルコニー柱セット

名　称	員　数			
	50×70柱		50×70柱目隠し用丸格子	
	端部用2本入	中間用1本入	端部用 2000>H 2本入	中間用 2000>H 1本入
バルコニー柱	2	1	2	1
取付け部品セット	1	1	1	1
取付け説明書(バルコニータイプ)	1	–	1	–

●56×56はりセット

名　称	員　数	
	独立、バルコニー用1本入	独立、バルコニー用2本入
56×56	1	2
はり取付け部品セット	1	1

●格子取付けブラケットセット

名　称	員　数			
	格子取付けブラケット			
	下用		上用	
	1個入	2個入	1個入	2個入
格子取付けブラケット(下用)	1	2	–	–
格子取付けブラケット(56はり用)	–	–	1	2
六角ボルト(Wセムス)M8×20	1	2	1	2
トラスタッピンねじ(3種)φ5×14	2	4	2	4

●柱取付け金具セット

名　称	員　数
柱取付け金具	2
六角コーチねじφ6×70	6
トラスタッピンねじ(3種)φ5×14	8

●パネルセット

名　称	員　数
	ポリカパネル(クリアマット)
パネルセット	1

●横格子取付けスペーサーセット

名　称	員　数		
	30×55、45角格子	丸格子	目隠し用丸格子
横格子取付けスペーサー	2	2	2
トラスタッピンねじ(3種)φ5×30	2	2	2