MAK-278B　KGV1　2016年8月1日発行

LIXIL

コートライン 壁内・持出しタイプ　取付け説明書

●この説明書は、必ず取付けされる方にお渡しください。

■取付けされる方へのお願い

●同梱されている取扱い説明書は、必ず施主様へお渡しください。
●本説明書で使われているマークには、以下のような意味があります。

⚠注 意 …取付けを誤った場合に、使用者などが中程度の傷害・軽傷を負う危険又は物的損害の発生が想定されます。冒頭にまとめて記載していますので必ずお読みください。

⚠注　意

※製品の破損および落下によるケガのおそれがありますので、下記事項をお守りください。

●設置条件
・本製品は住宅の1階から3階に取付ける設計になっております。4階以上の高所には取付けないでください。強風にあおられるおそれがあります。

●施工について
・指定以外の改造・変更をしないでください。

●躯体への固定
・製品を躯体に取付ける際は、必ず躯体柱などの構造材に取付けてください。躯体位置が分からない場合、および躯体が強度保持できない場合は取付けないでください。
・躯体が経年変化などで損傷が著しい場合は、施主様と打合せをし、必要に応じて補強してから取付けてください。
・プラグ類を使用してモルタル部分だけで固定することは非常に危険ですから、絶対に行わないでください。

●部材の固定
・組立てねじ、ボルトは必ず指定のものを使用してください。又、使用中ゆるまないように締付けてください。
・タッピンねじの下穴には指定より太いドリルを使用しないでください。

●絶縁処理
・アルミ形材が亜鉛、ステンレス以外の金属と接触するときは、絶縁処理をしてください。

●シーリングについて
・シーリングは指定箇所に必ず行ってください。
・部品を外壁の上から取付ける場合は、コーキング材を下穴に充てんしてからねじ止めしてください。
・シリコンコーキングを行う場合、当社指定のアルコール系コーキング材を使用してください。

■シーリングメーカー

・信越化学工業	シーラント72
・東芝シリコーン	トスシール380
・東レシリコーン	SE960

■取付け上のお願い

●取付けは専門業者が行ってください。
●当社指定の付属品以外は取付けないでください。
●PLラベルは必ず指定個所に張付けてください。

■構造説明図

●壁内タイプ 縦格子(45角格子)

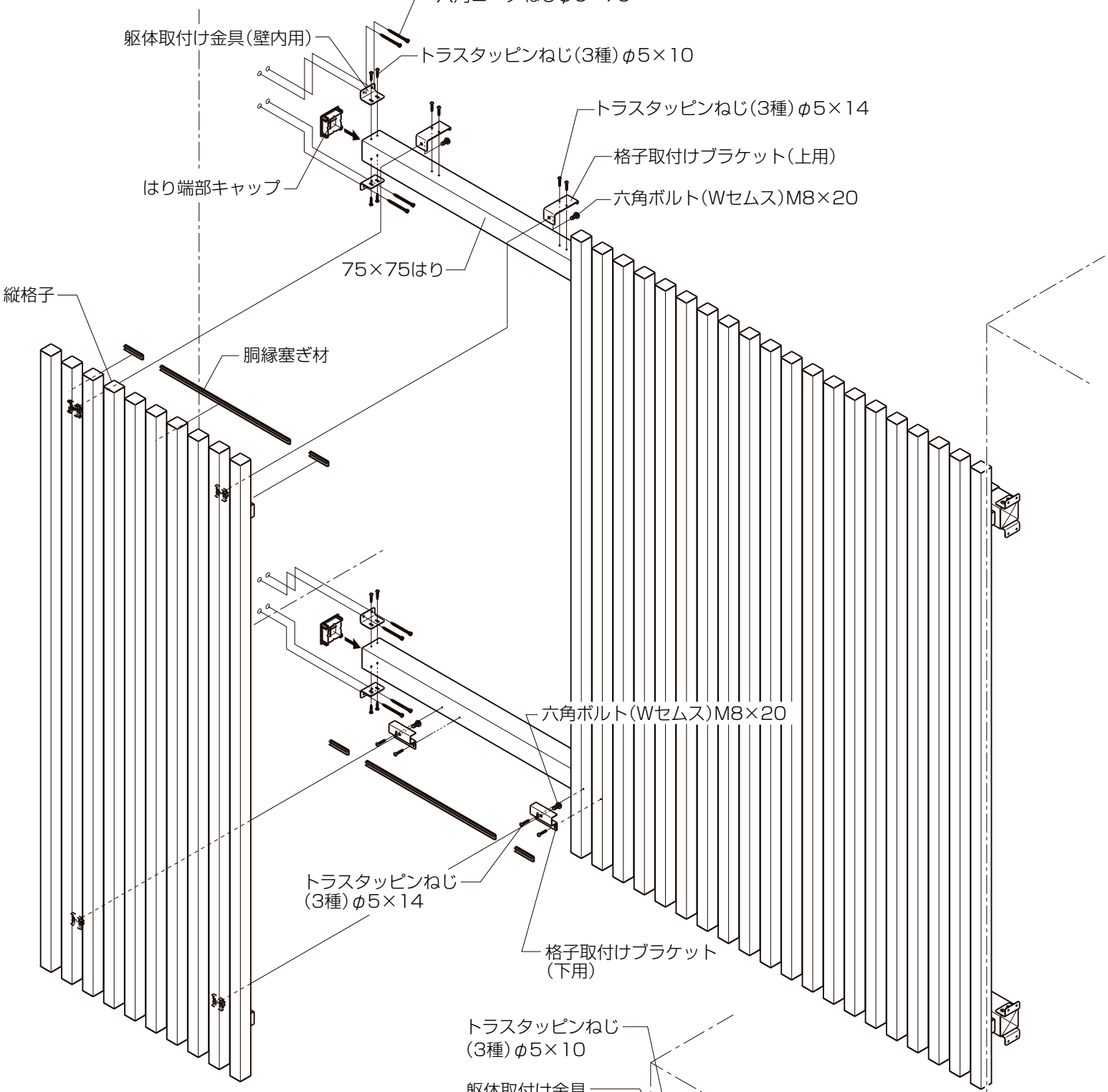

●持出しタイプ 横格子(45角格子)

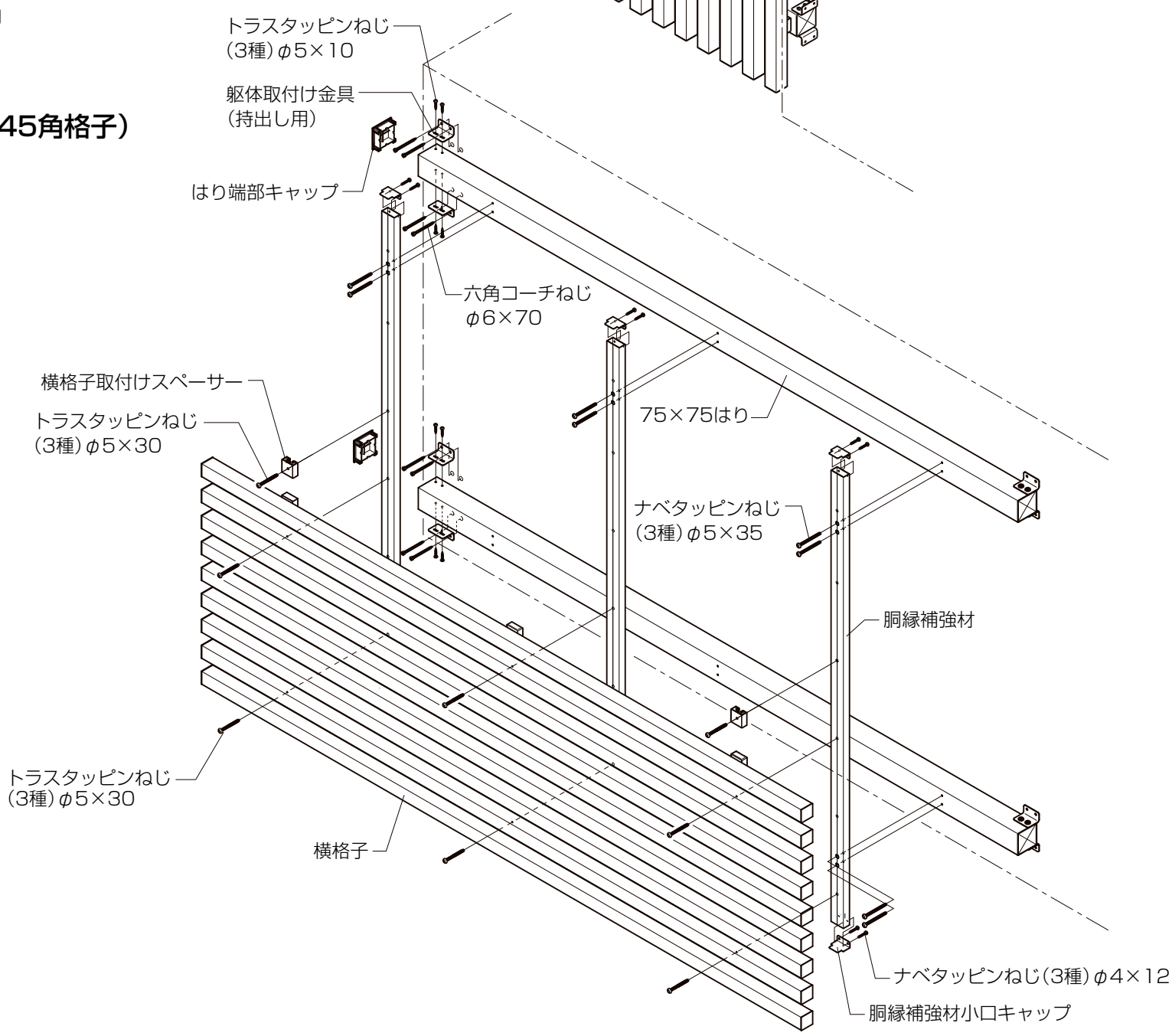

■取付け順序

1はりの取付け位置出し

【壁内タイプ】

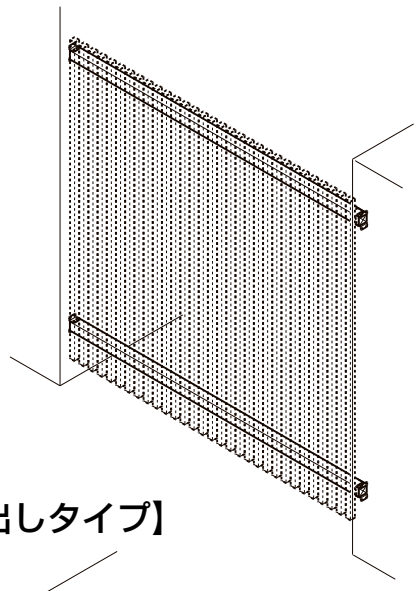

【持出しタイプ】

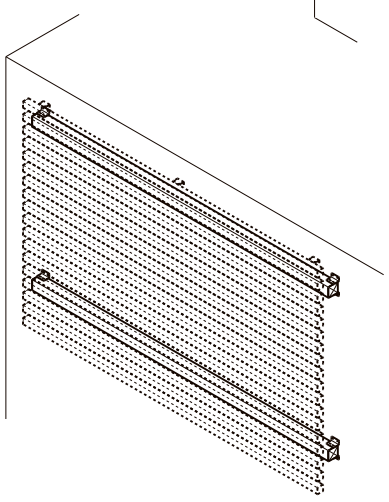

2はりの取付け

【壁内タイプ】

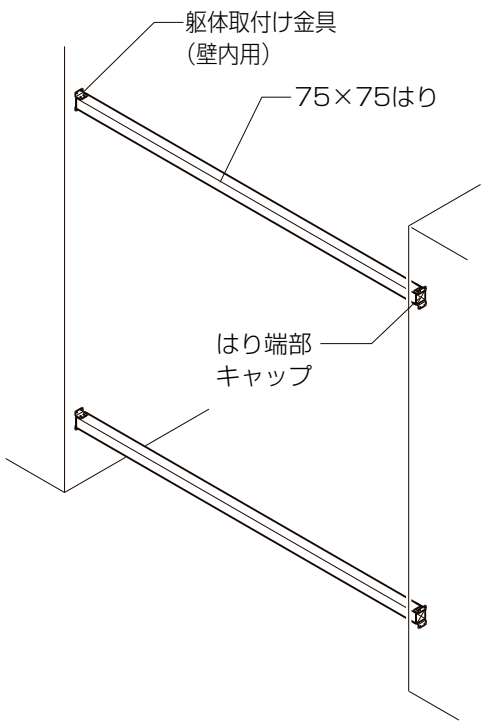

【持出しタイプ】

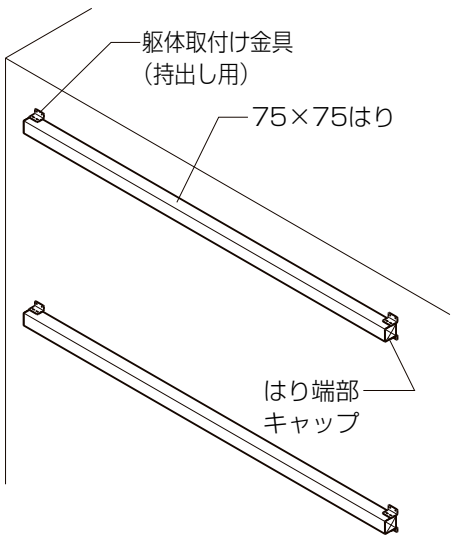

■取付け詳細

1はりの取付け位置出し

【壁内タイプ】

①格子出来高Hを基にはりの高さ位置を決めてください。
②格子の取付け位置は壁内寸法から15mm以上にげて取付けます。

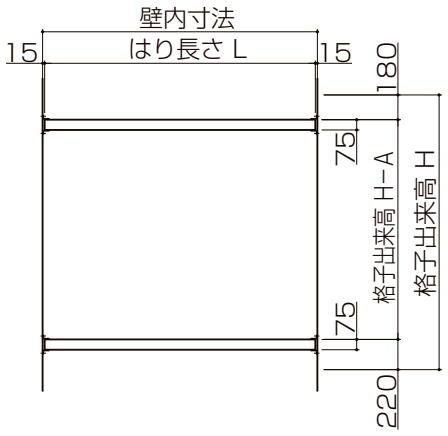

【持出しタイプ】

①格子出来高Hを基にはりの高さ位置を決めてください。
②格子の取付け位置と躯体位置を合わせて躯体取付け金具位置を決めてください。

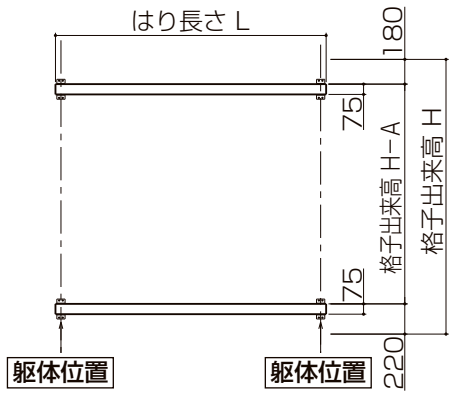

格子の形状		A
縦格子		400
横格子	30×55格子	400
	45角格子	415
	丸格子	425
	目隠し用丸格子	450

※通気工法でサイディングと躯体の間に胴縁がない場合は通気工法対応部品を使用してください。

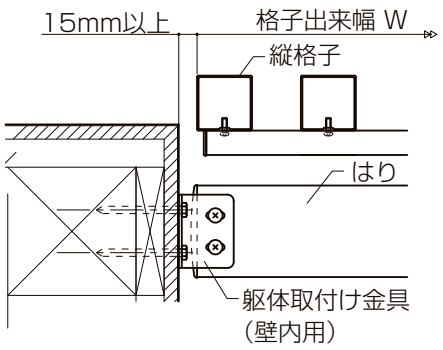

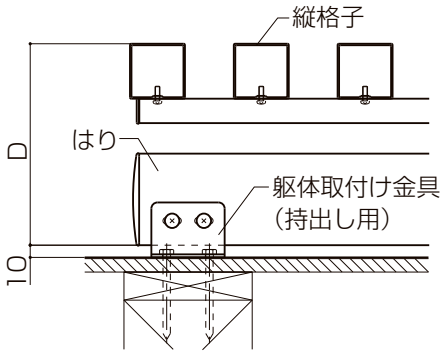

2はりの取付け

【壁内タイプ】

①はりの両端にはり端部キャップを取付けます。
②躯体取付け金具(壁内用)ではりを躯体に取付けてください。
※はり取付け完了後、必ずはりの水平・垂直を確認してください。水平・垂直が出ていないと格子ユニットの取付けができません。

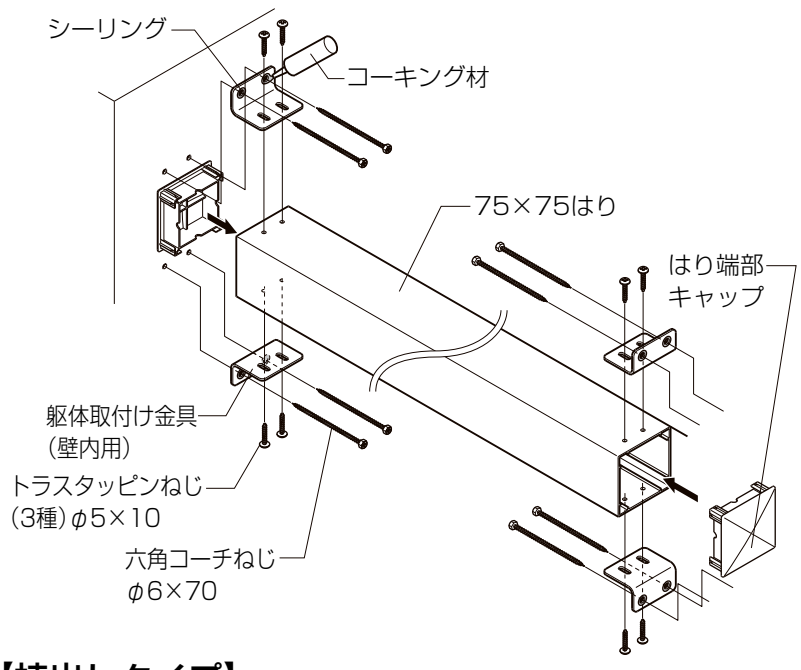

⚠注　意

- ●躯体取付け金具(壁内用、持出し用)は、必ず躯体柱などの構造材に取付けてください。
- ●躯体位置がわからない場合、および躯体が強度保持できない場合は取付けないでください。
- ●部品を外壁の上から取付ける場合は、コーキング材を下穴に充てんしてからねじ止めしてください。
- ●シリコンシーリングを行う場合は指定のアルコール系コーキング材を使用してください。
  - ・信越科学工業 シーラント72
  - ・東芝シリコーン トスシール380
  - ・東レシリコーン SE960

【持出しタイプ】

①はりの両端にはり端部キャップを取付けます。
②躯体位置に合わせて躯体取付け金具固定貫通穴φ4.5をあけてください。
③躯体取付け金具(持出し用)ではりを躯体に取付けてください。
※はり取付け完了後、必ずはりの水平・垂直を確認してください。水平・垂直が出ていないと格子ユニットの取付けができません。

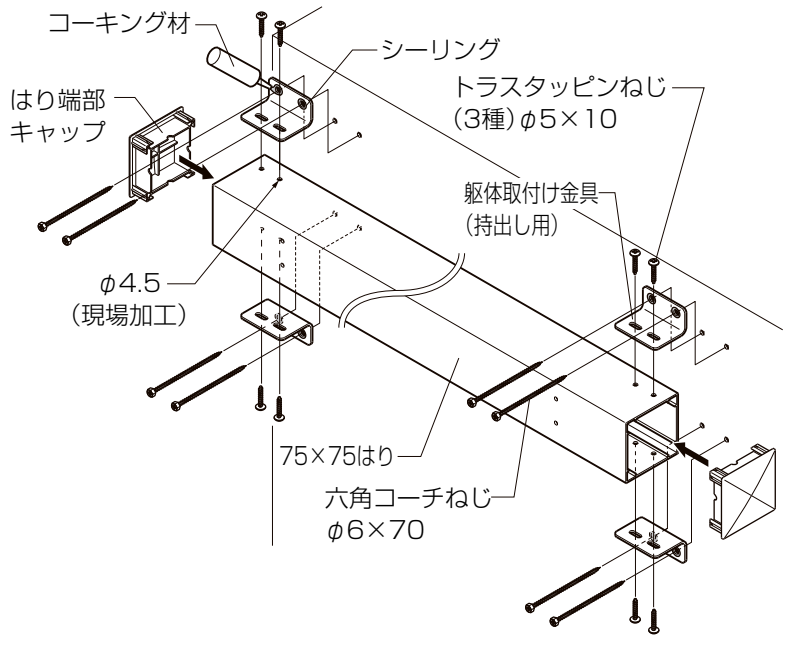

3縦格子の取付け

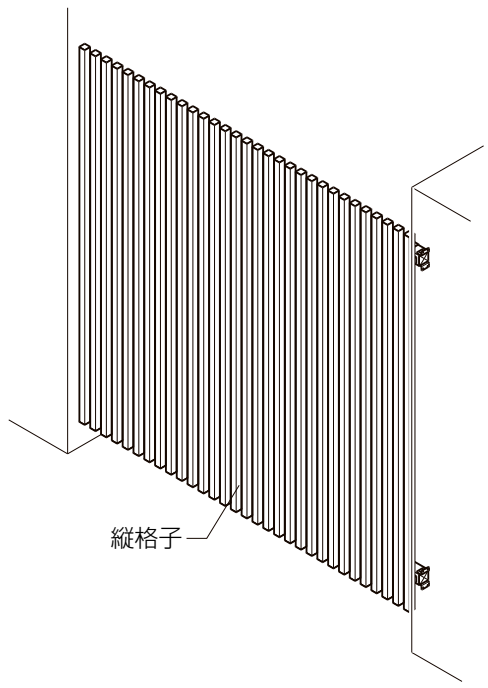

3縦格子の取付け

①格子取付けブラケットを胴縁に固定してください。
②胴縁塞ぎ材を端部・ブラケットの内のり寸法に合わせて切断し、胴縁に取付けてください。
③格子取付けブラケット(上用)を上段の75×75はりに引っ掛けてのせ、写し穴φ4.5をあけ、はりに固定してください。

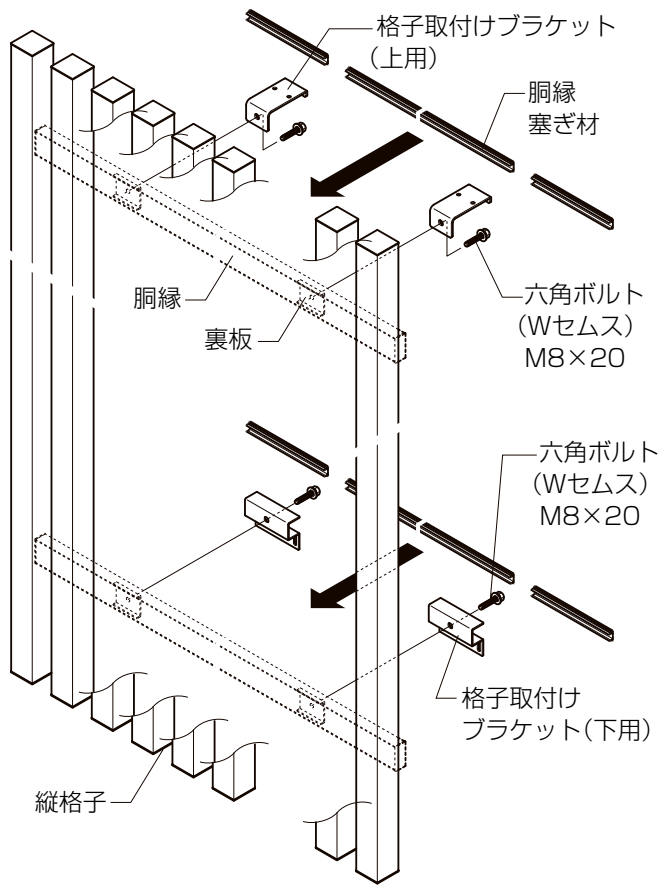

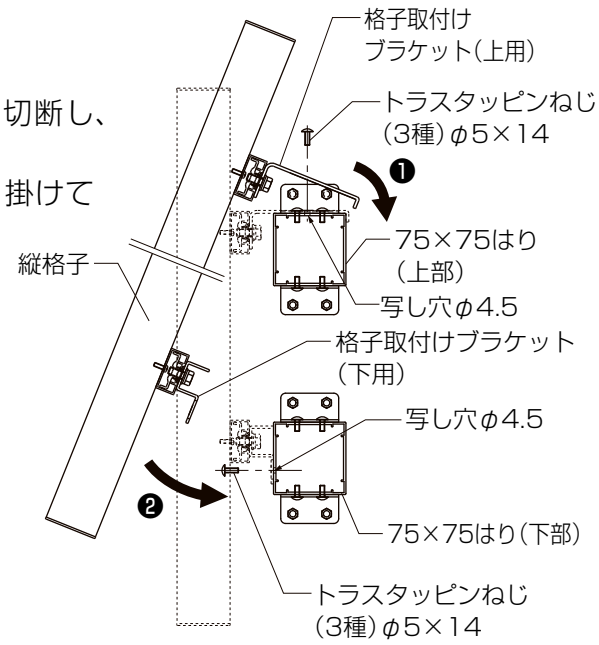

●目隠し用丸格子

※目隠し用丸格子の場合は下部も格子取付けブラケット(上用)で固定してください。

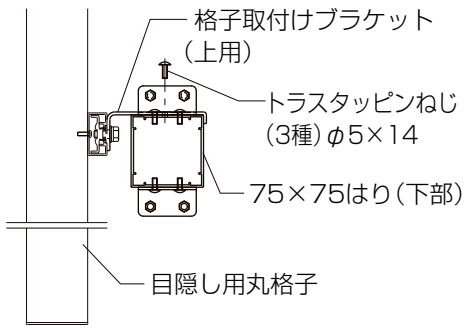

4アクセントパネル(パネルタイプ)の取付け

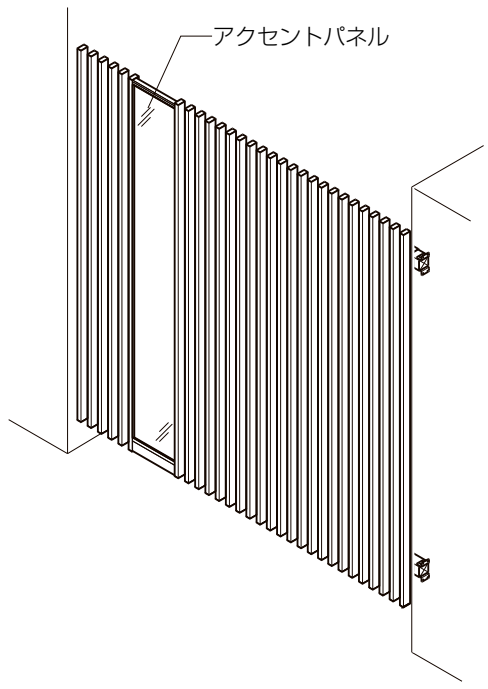

4アクセントパネル(パネルタイプ)の取付け

①ブラケットを胴縁に固定ください。
②胴縁塞ぎ材を端部・ブラケットの内のり寸法に合わせて切断し、胴縁に取付けてください。
③セッティングブロックを下枠に取付けてください。
④パネル枠にパネルをはめ込んでください。
⑤はりへの取付けは縦格子と同様に取付けてください。

※パネルののみ込み寸法は10mm以上確保してください。

●横断面図

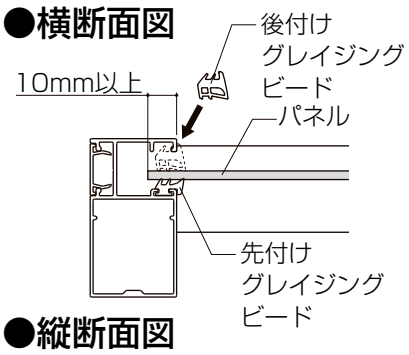

●縦断面図

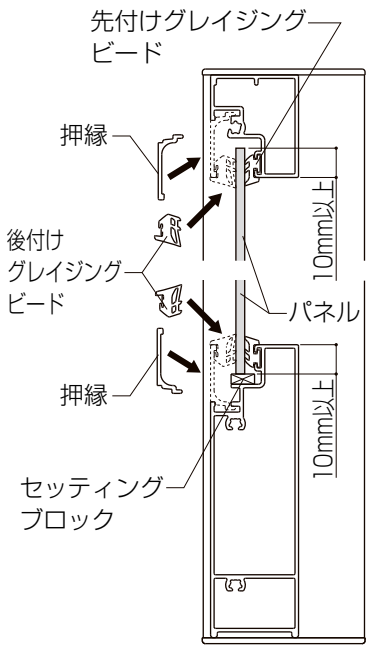

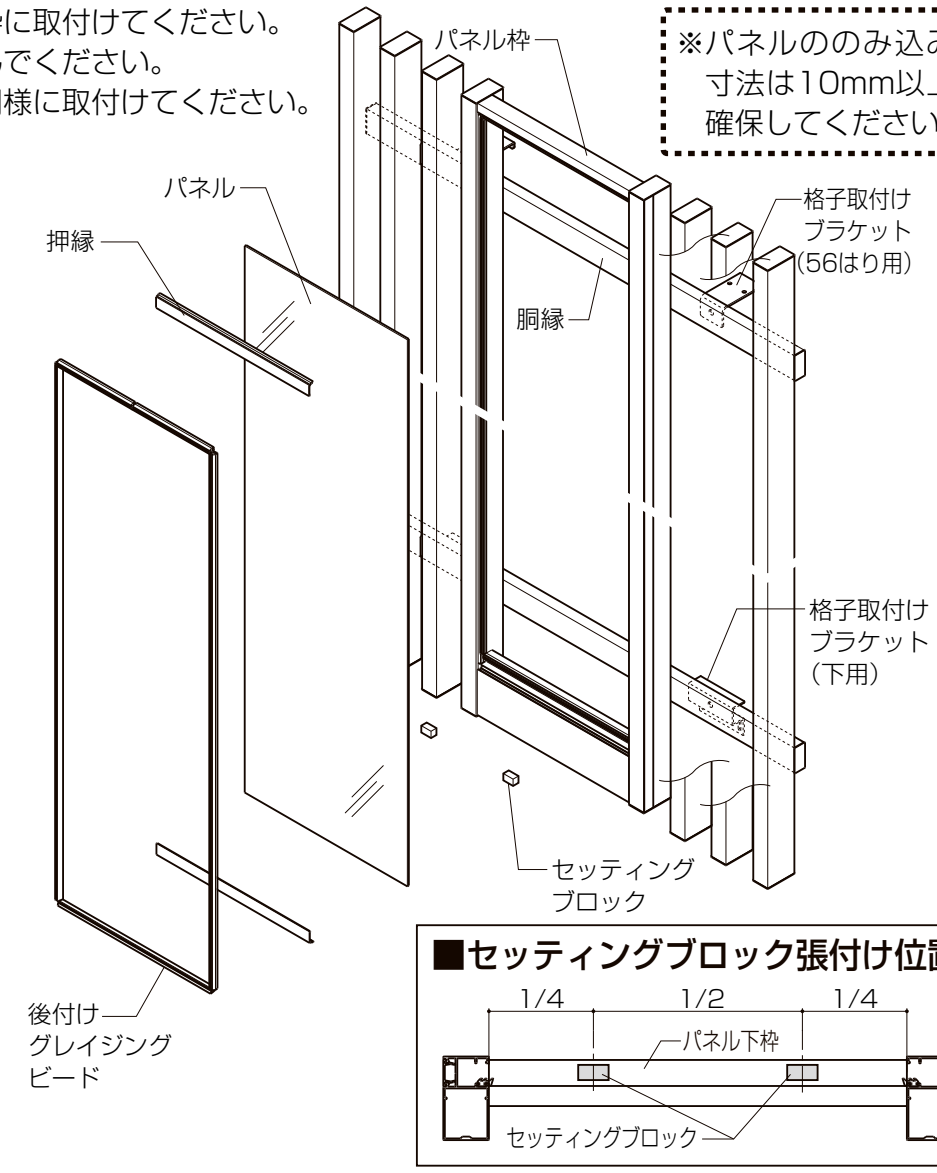

■セッティングブロック張付け位置

■グレイジングビードの種類

※3mmポリカ以外のパネル(ガラス)を使用する場合は、厚さに合わせたグレイジングビードを使用してください。

パネル種類	板厚	グレイジングビード種類
ポリカパネル	3mm	後付けグレイジンビード3mm用(非移行性)
	4mm	後付けグレイジンビード4mm用(非移行性)
	5mm	後付けグレイジンビード5mm用(非移行性)
	6mm	後付けグレイジンビード6mm用(非移行性)
ガラス	3mm	後付けグレイジンビード3mm用
	4mm	後付けグレイジンビード4mm用
	5mm	後付けグレイジンビード5mm用
	6mm	後付けグレイジンビード6mm用
	6.8mm	後付けグレイジンビード6.8mm用

5横格子の取付け

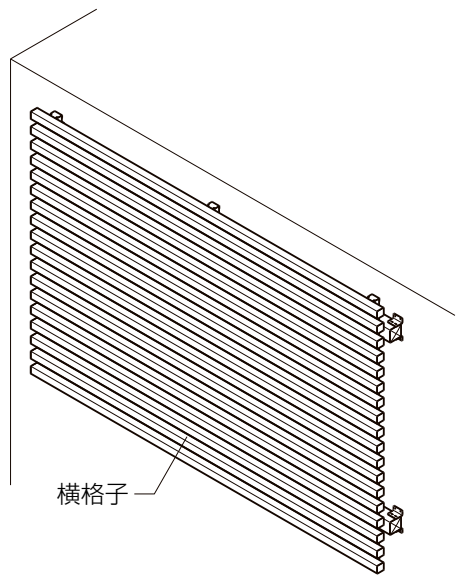

5横格子の取付け

①はりに胴縁補強材取付け用の穴をあけてください。
※穴あけには治具を用いてください。
②胴縁補強材をはりに取付けてください。
③横格子を下段から順に取付けてください。
※横格子の固定は胴縁1本につきねじ2本での固定となります。ただし、2本格子の場合ねじは1本となります。
※目隠し用丸格子の場合は胴縁取付け穴は右図のようにφ5.5穴の穴あけ加工をしてください。ただし、格子本数が2本の格子パネルの場合はステンレス用のキリにて穴あけ加工してください。

■目隠し用丸格子の場合

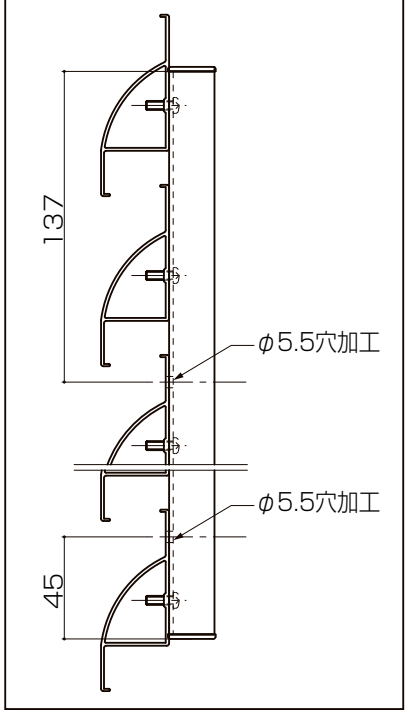

■横格子取付けスペーサー取付け要領

※分割部には、横格子取付けスペーサーを取付けてください。

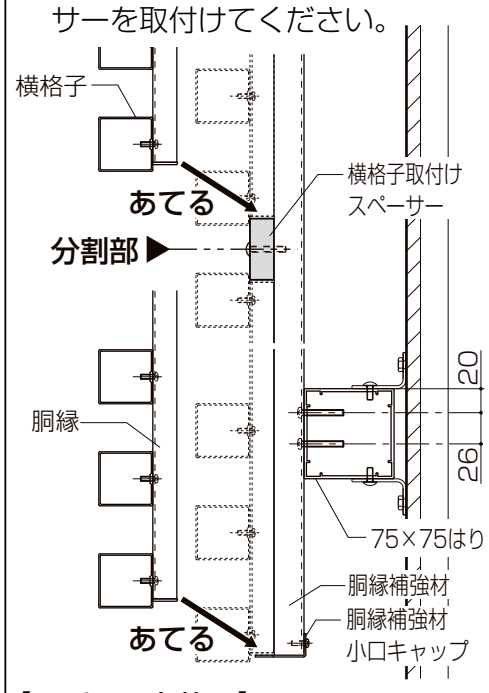

【目隠し用丸格子】

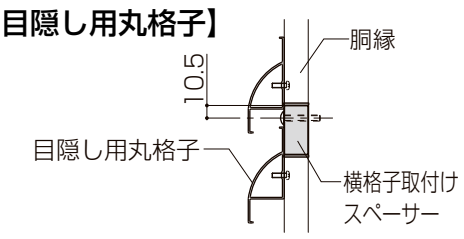

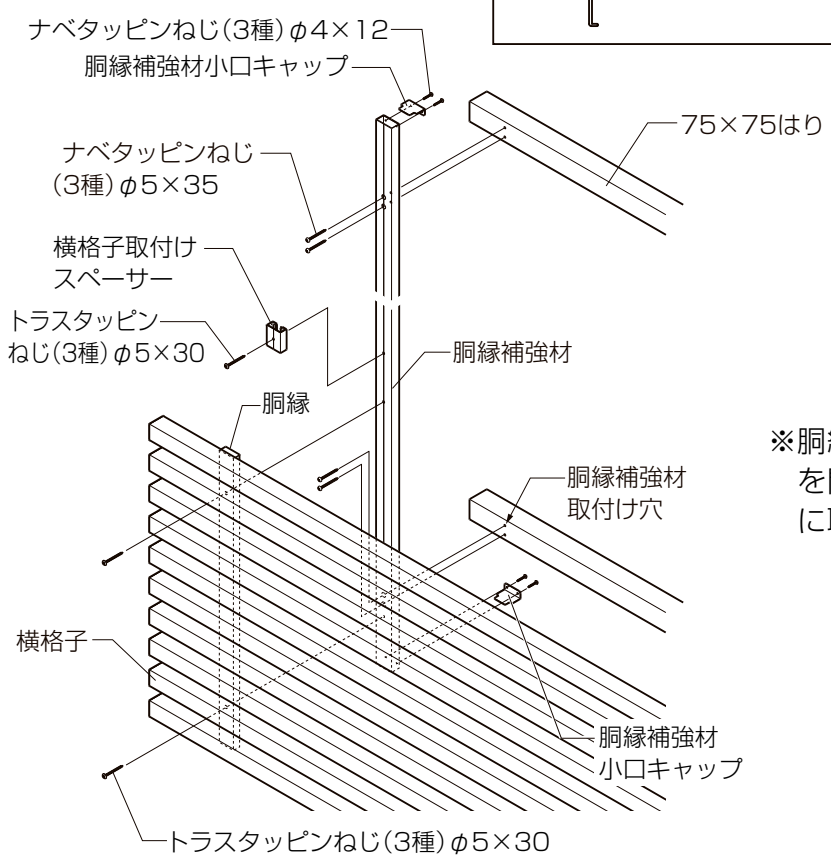

※胴縁補強材の上下を間違えないように取付てください。

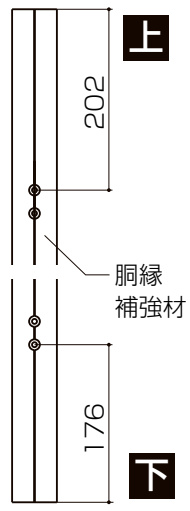

治具の使い方

※治具は75はり・56はり共用のため、75はり加工時は75はり刻印の面が外部側になります。

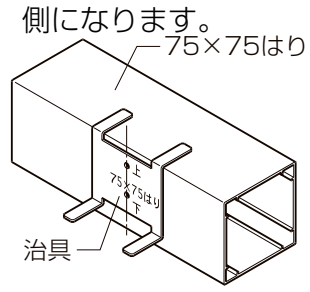

●治具正面図

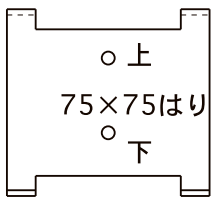

●胴縁補強材とはりへの加工

※治具の向きに注意してください。

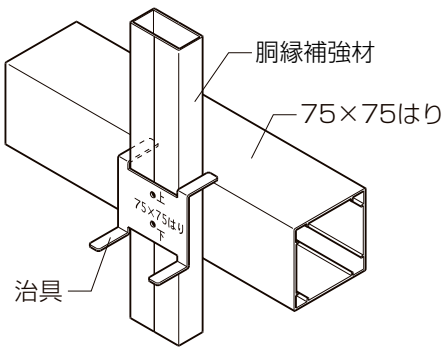

【3本はりの場合】

※中間はりへの加工は胴縁補強材を上下固定した後に行います。
①治具を用いて胴縁補強材とはりにφ4.5貫通穴をあけます。
②胴縁補強材とはりを固定します。

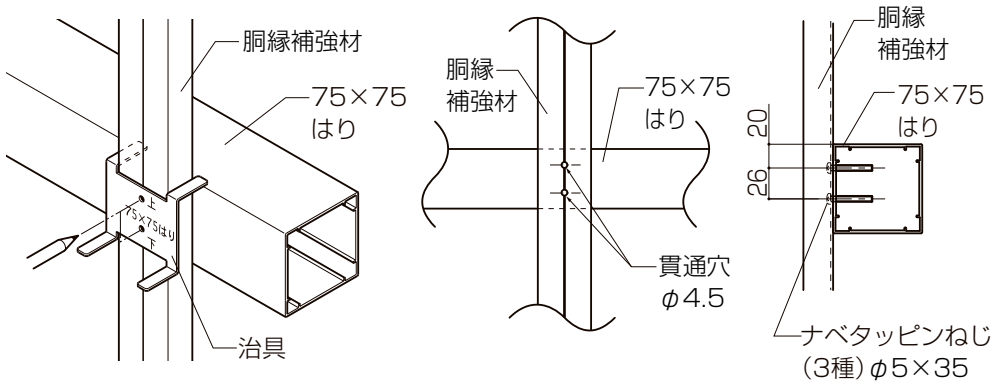

6ラベルの張付け

【縦格子の場合】

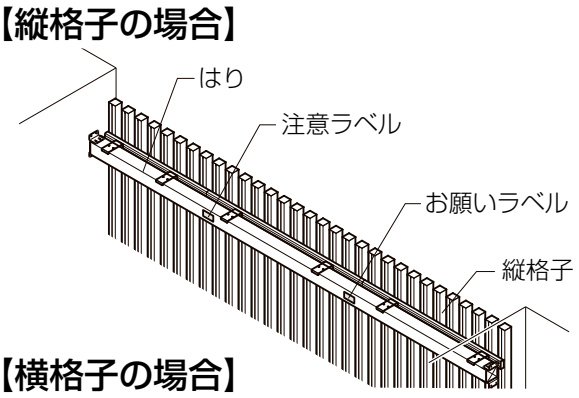

【横格子の場合】

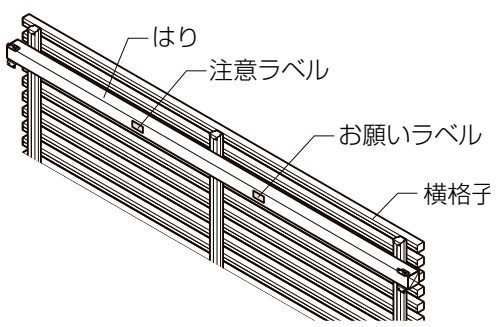

6ラベルの張付け

【縦格子の場合】

●PLラベルは、はり又は胴縁の目の届く高さの見やすい位置に張付けてください。
（製品1体につき、注意ラベル・お願いラベル 各1枚）

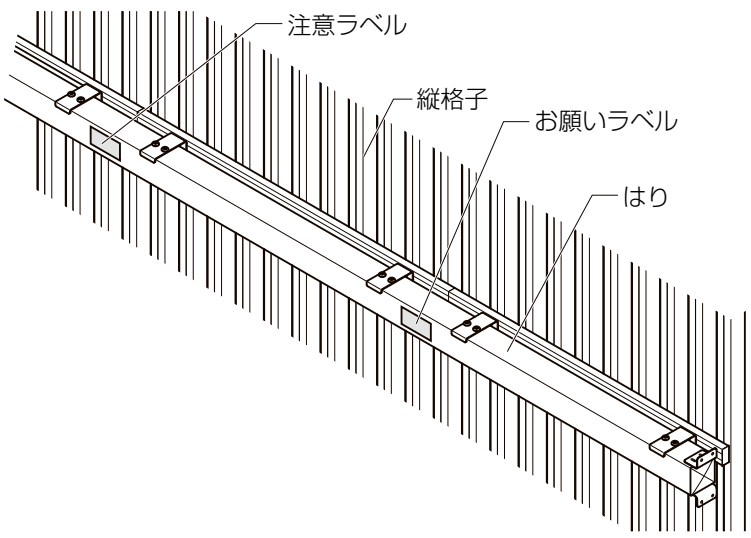

【横格子の場合】

●PLラベルは、はり又は格子の目の届く高さの見やすい位置に張付けてください。
（製品1体につき、注意ラベル・お願いラベル 各1枚）

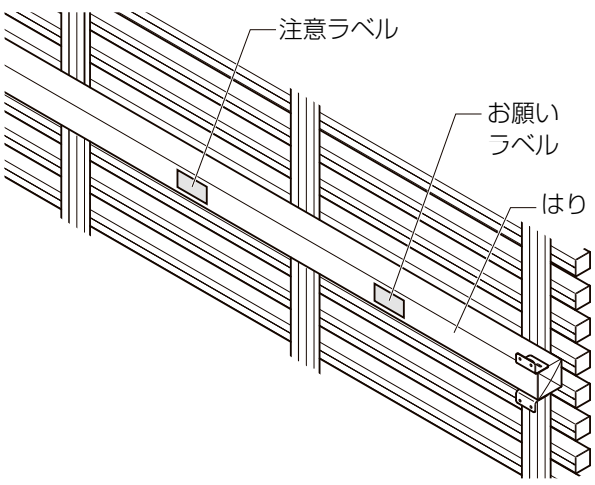

■納まり図

■壁内タイプ　縦格子(45角格子)

●縦断面図

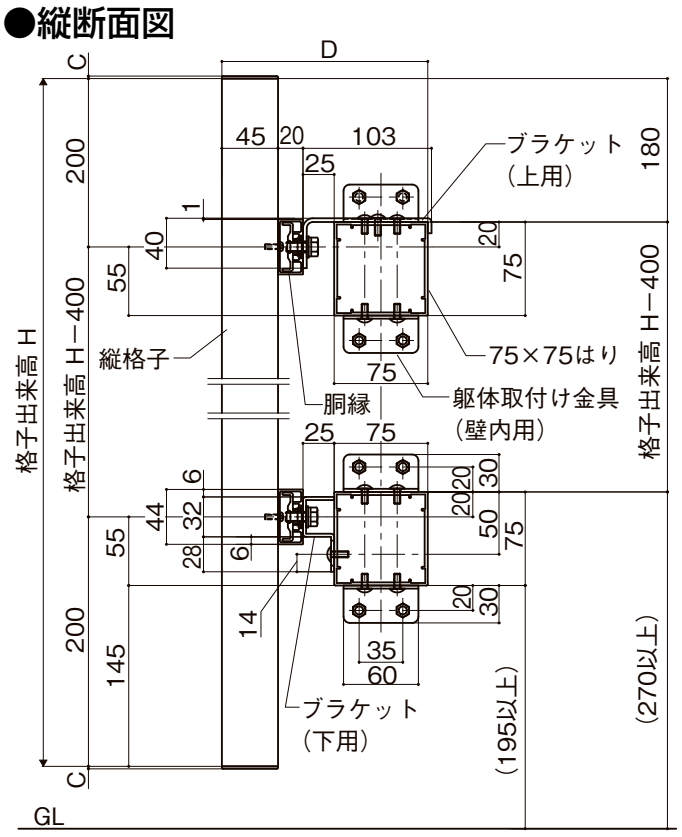

※本図は1階設置を示します。

格子の形状	C	D
45角格子	2	165
30×55格子	2	175
丸格子	5	169
目隠し用丸格子	2	150

※目隠し用丸格子の場合、下段のブラケットは「ブラケット(上用)」を使用してください。

●横断面図

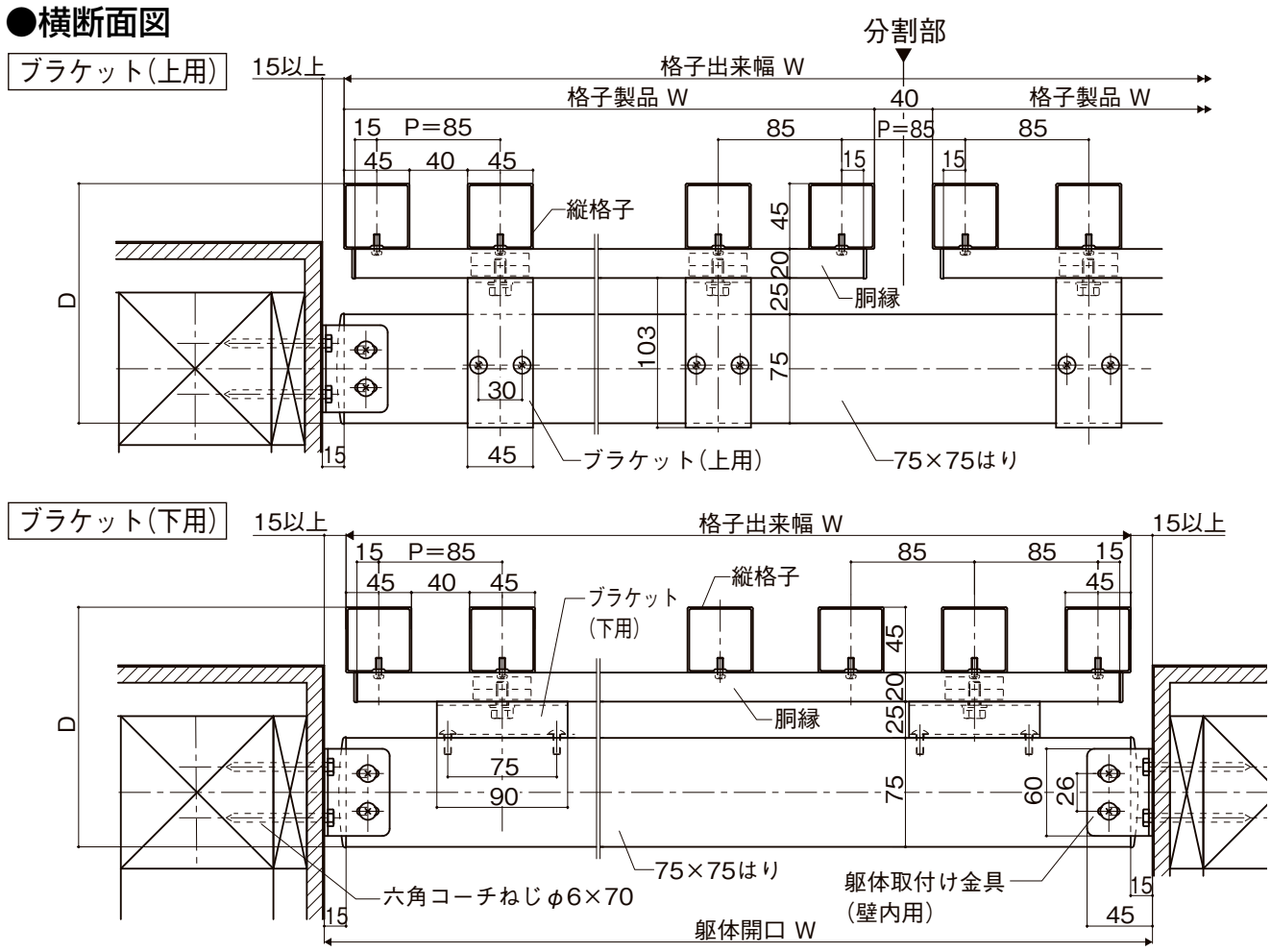

●分割部および格子ピッチ

【30×55格子】

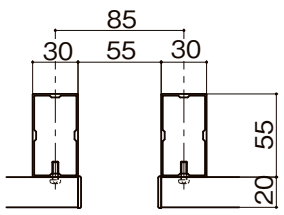

【丸格子】

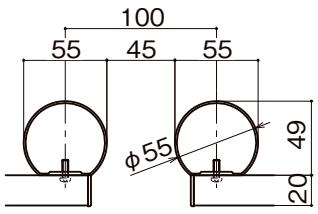

【目隠し用丸格子】

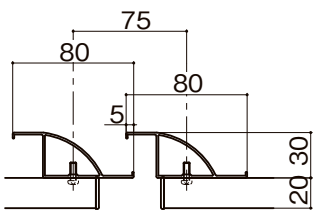

●姿図

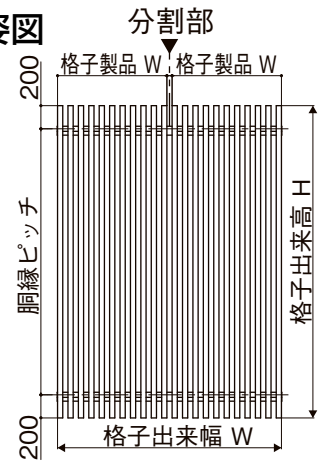

■壁内タイプ　横格子(45角格子)

●縦断面図

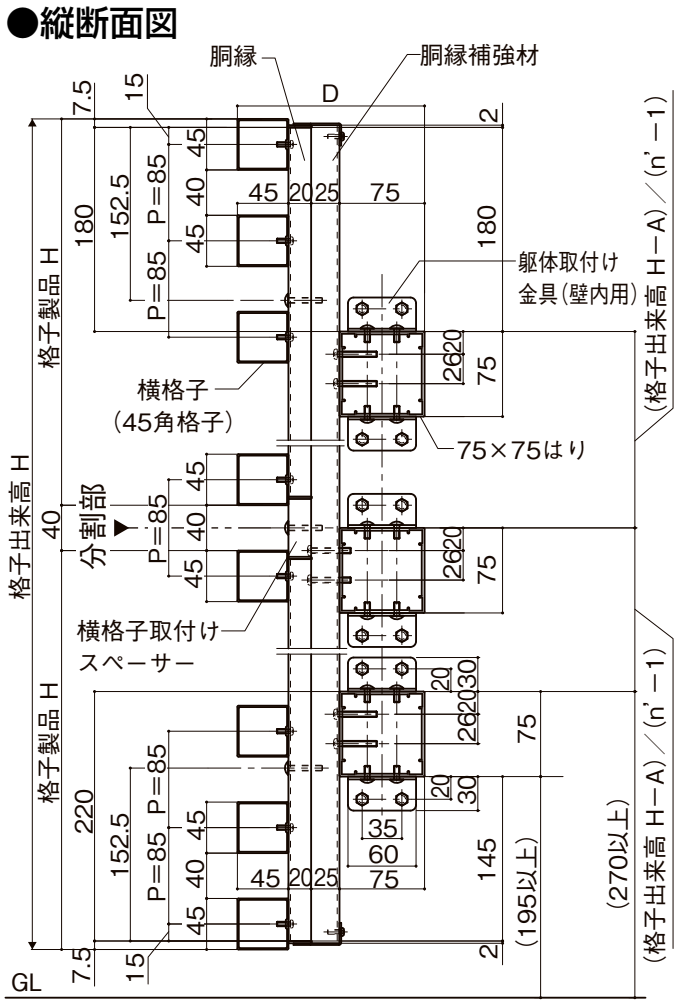

※本図は1階設置を示します。　(n'：はり本数)

格子の形状	A	C	D
45角格子	415	2	165
30×55格子	400	2	175
丸格子	425	5	169
目隠し用丸格子	450	2	150

●横断面図

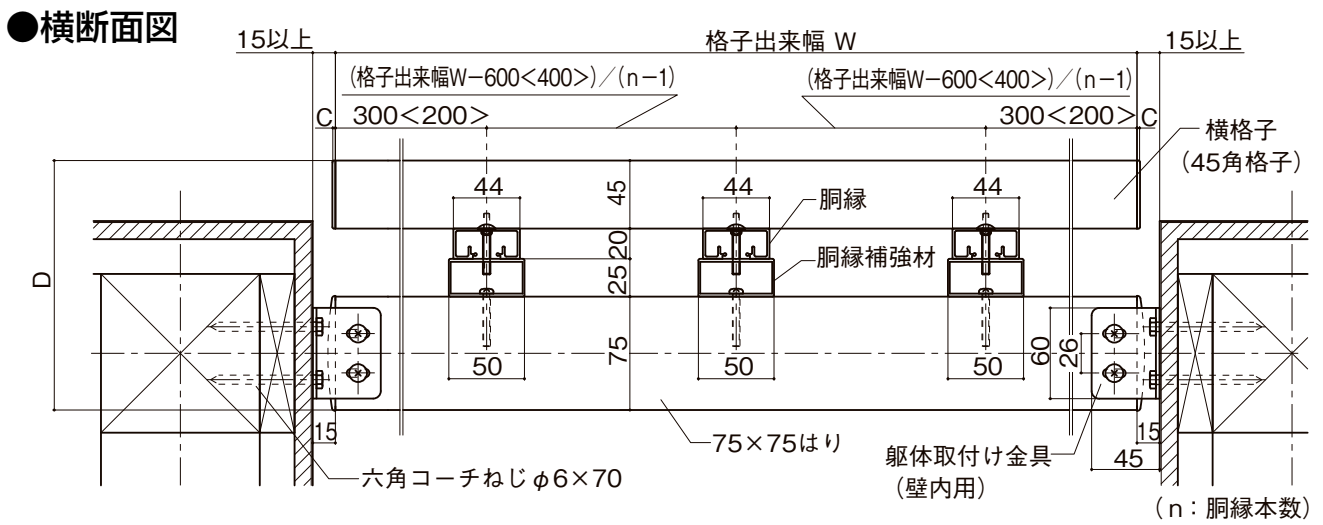

●分割部および格子ピッチ

【30×55格子】

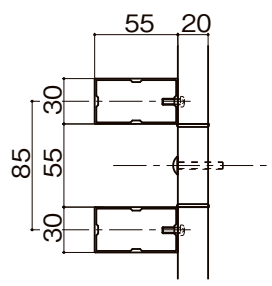

【丸格子】

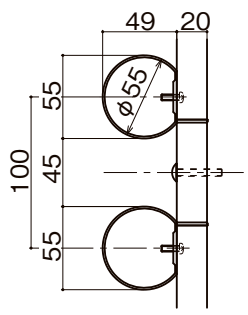

【目隠し用丸格子】

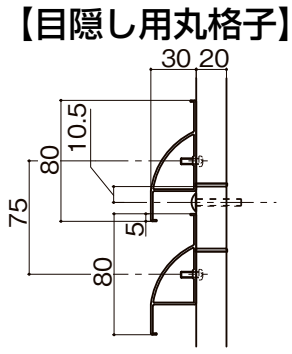

●姿図

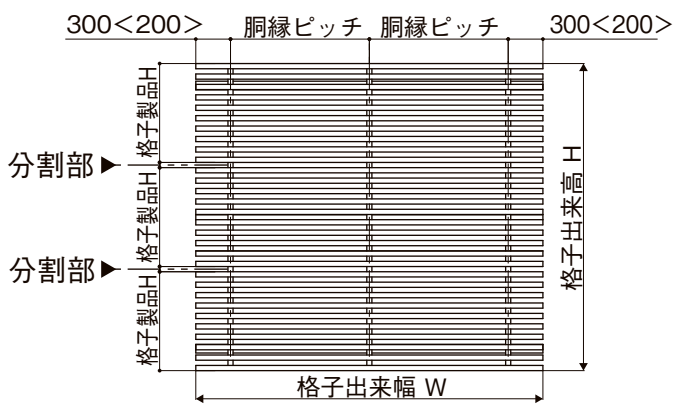

※<　>は格子出来幅W≦800の場合を示します。

■持出しタイプタイプ　縦格子(45角格子)

●縦断面図

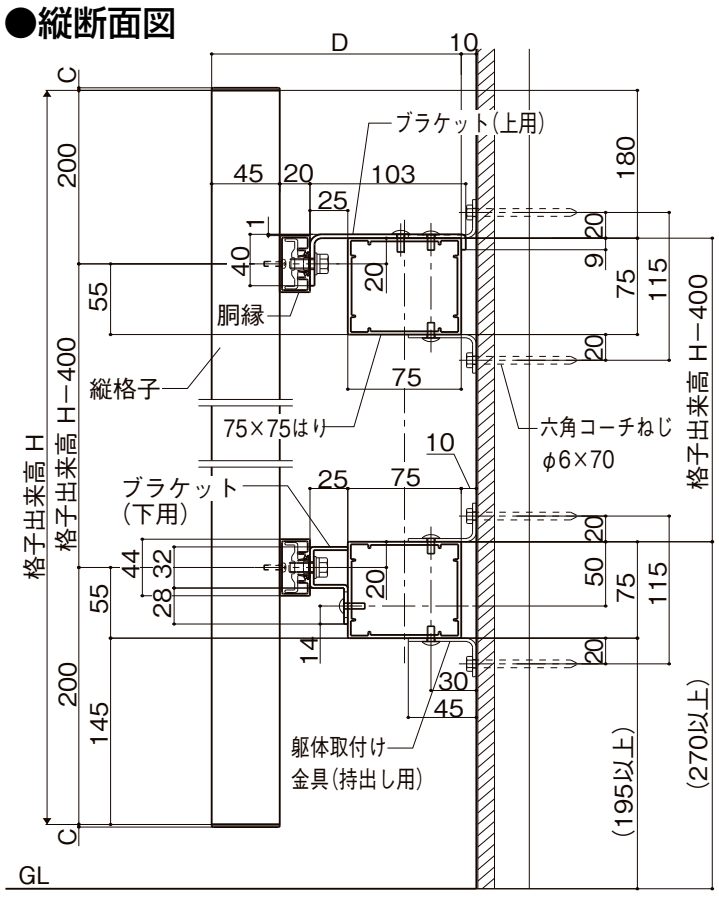

●横断面図

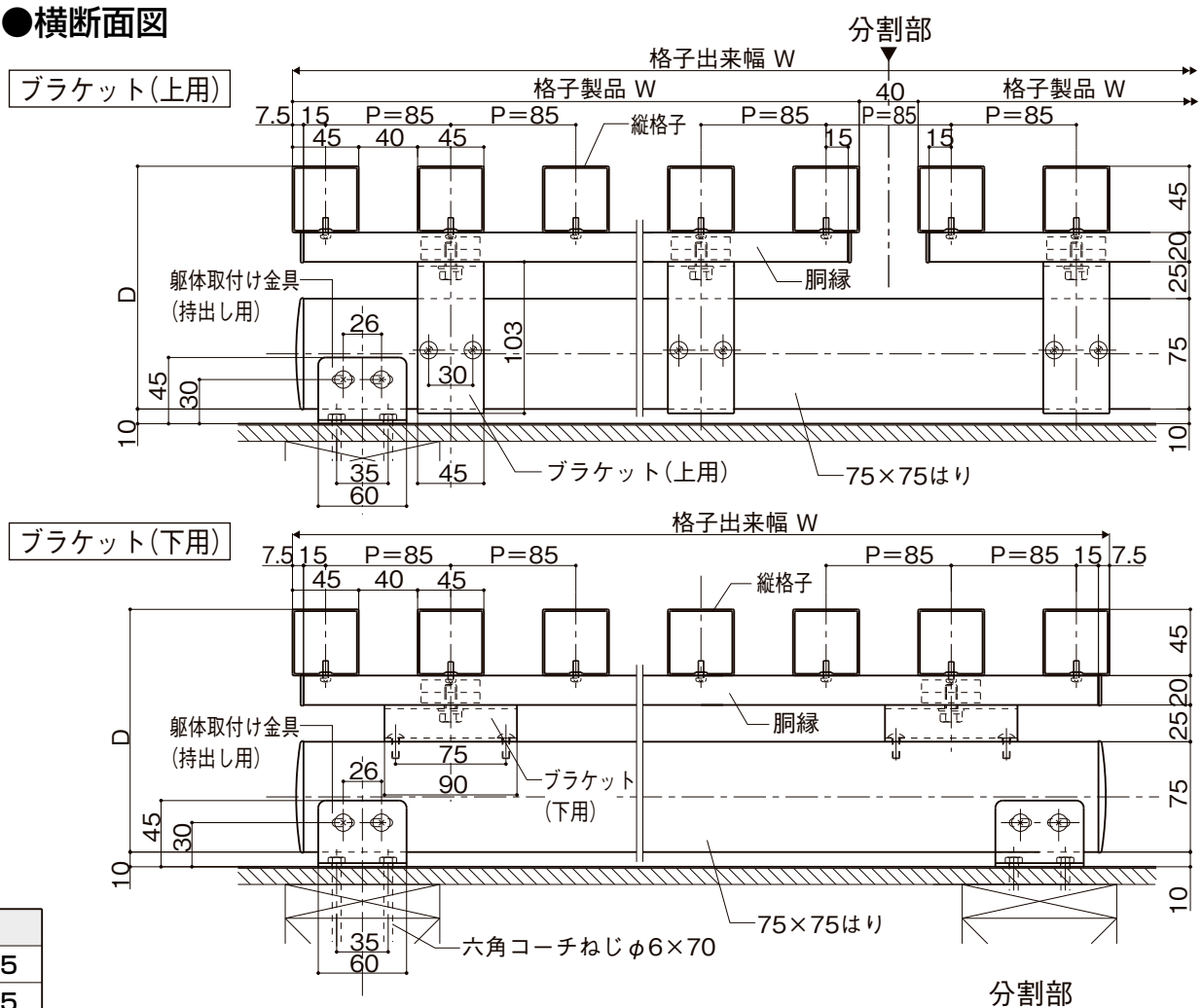

※本図は1階設置を示します。
※目隠し用丸格子の場合、下段のブラケットは「ブラケット(上用)」を使用してください。

格子の形状	C	D
45角格子	2	165
30×55格子	2	175
丸格子	5	169
目隠し用丸格子	2	150

●姿図

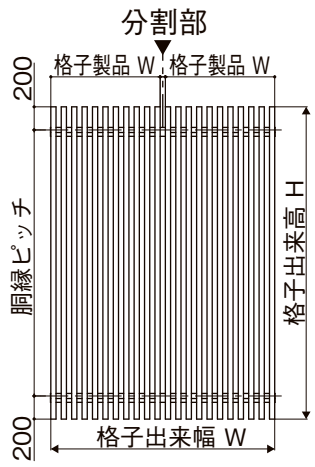

●分割部および格子ピッチ

【30×55格子】

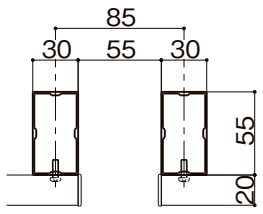

【丸格子】

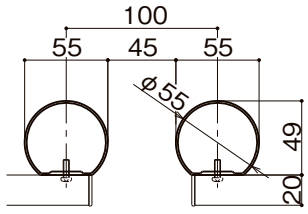

【目隠し用丸格子】

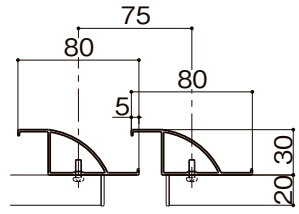

■持出しタイプタイプ　横格子(45角格子)

●縦断面図

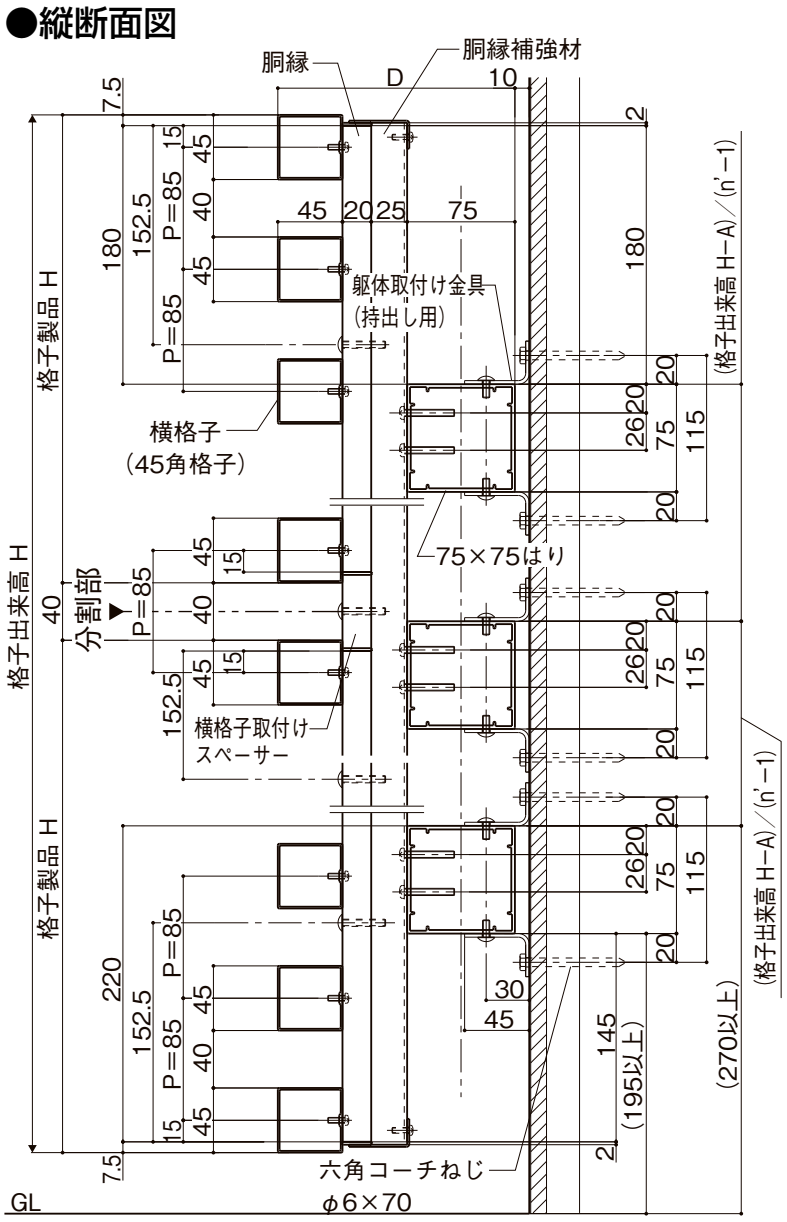

●横断面図

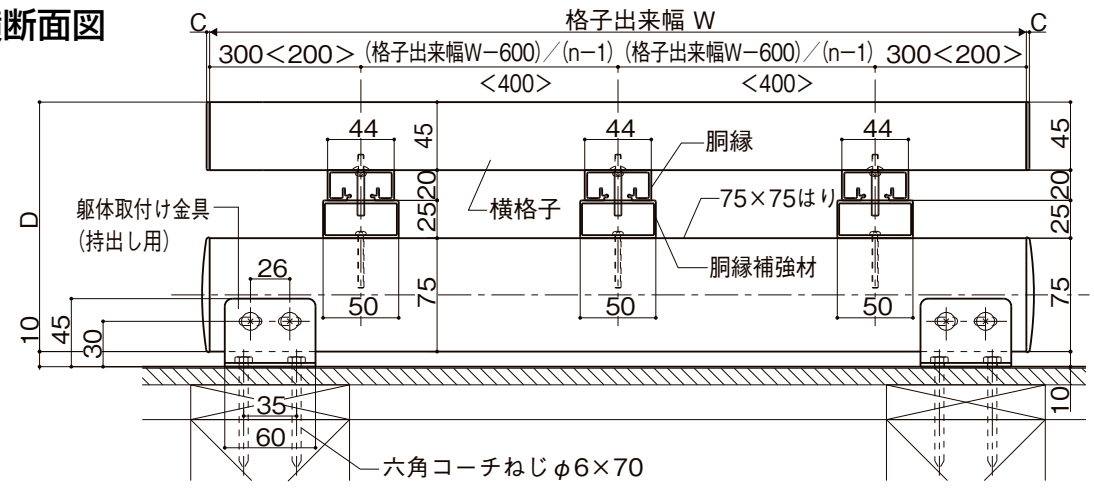

(n：胴縁本数)

●分割部および格子ピッチ

【30×55格子】

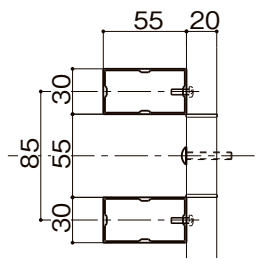

【丸格子】

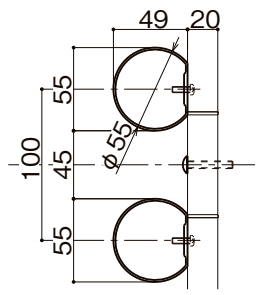

【目隠し用丸格子】

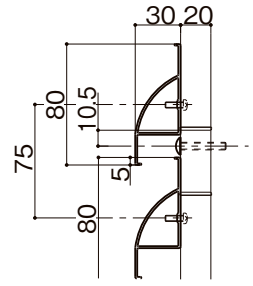

●姿図

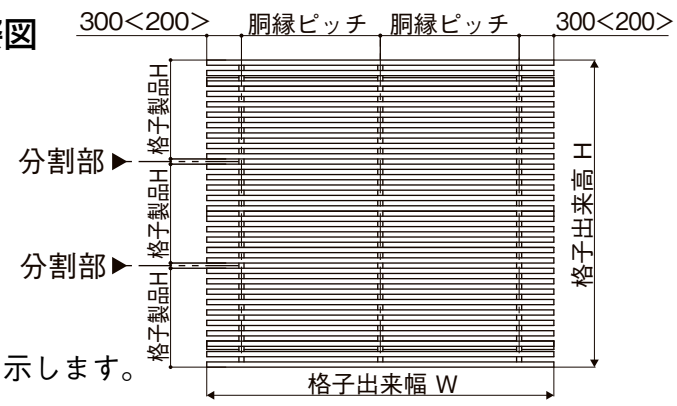

格子の形状	A	C	D
45角格子	415	2	165
30×55格子	400	2	175
丸格子	425	5	169
目隠し用丸格子	450	2	150

※本図は1階設置を示します。　(n'：はり本数)

※<　>は格子出来幅W≦800の場合を示します。

■梱包明細書

●縦格子パネルセット

名　称	員　数			
	30×55格子	45角格子	丸格子	目隠し用丸格子
縦格子パネル	1	1	1	1
胴縁塞ぎ材	2	2	2	2

●横格子パネルセット

名　称	員　数			
	30×55格子	45角格子	丸格子	目隠し用丸格子
横格子パネル	1	1	1	1
取付け部品セット	1	1	1	1

●胴縁補強材セット

名　称	員　数	
	2本入	3本入
胴縁補強材	2	3
取付け部品セット	1	1

●アクセントパネルセット

名　称	員　数	
	パネルタイプ	密格子タイプ
アクセントパネル	1	1
パネル取付け部品セット	1	−
胴縁塞ぎ材	2	2

●75×75はりセット

名　称	員　数			
	壁内用		持出し用	
	1本入	2本入	1本入	2本入
75×75はり	1	2	1	2
取付け部品セット	1	1	1	1
取付け説明書(壁内、持出しタイプ)	−	1	−	1

●格子取付けブラケット

名　称	員　数			
	上用		下用	
	1個入	2個入	1個入	2個入
格子取付けブラケット(下用)	−	−	1	2
格子取付けブラケット(上用)	1	2	−	−
六角ボルト(Wセムス)M8×20	1	2	1	2
トラスタッピンねじ(3種)φ5×14	2	4	2	4

●パネルセット

名　称	員　数
	ポリカパネル(クリアマット)
アクセントパネルセット	1

●横格子取付けスペーサーセット

名　称	員　数		
	30×55、45角格子	丸格子	目隠し用丸格子
横格子取付けスペーサー	2	2	2
トラスタッピンねじ(3種)φ5×30	2	2	2