MAM-90C　KGV1　2016年8月1日発行

LIXIL

ビューステージ H style 床材(スリット床・ジョーブ床)　取付説明書

＊MAM90C＊

●この説明書は、必ず取付けされる方にお渡しください。
●本製品取付けに際しては、ビューステージ H style の部品セットに同梱の「本体・9尺・柱移動・戸袋逃げ柱取付説明書」を併せてご使用ください。
●取付けの注意・お願い事項は、「本体・9尺・柱移動・戸袋逃げ柱取付説明書」の冒頭に掲載してありますので必ずお読みください。
●スリット床とジョーブ床の組み合せの場合は、加工取付説明書を参照してください。

INDEX

1 施工の流れ…… 1
2 スリット床　梱包明細表…… 2
3 スリット床　使用枚数…… 2
4 スリット床の取付け…… 3
5 スリット床　納まり図…… 4
6 ジョーブ床　梱包明細表…… 6
7 ジョーブ床の取付け…… 6
8 ジョーブ床　納まり図…… 12

1 施工の流れ

※下記■印は、「ビューステージ H style　-本体-　取付説明書」を参照してください。

■根太掛け、妻梁、連結根太、柱、前桁、火打ち、根太、根太掛けカバーの取付け

スリット床

スリット床の取付け

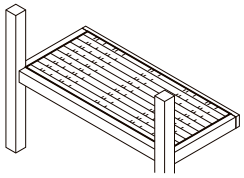

■妻梁カバーの取付け
■笠木・面材の取付け（太格子面材の場合）

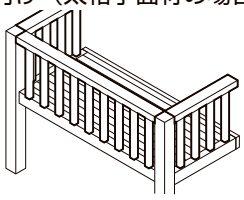

ジョーブ床

アルミ床の取付け

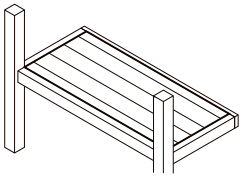

床化粧材の取付け

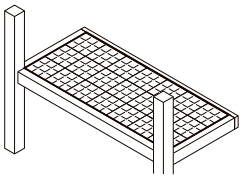

■妻梁カバーの取付け
■笠木・面材の取付け（太格子面材の場合）

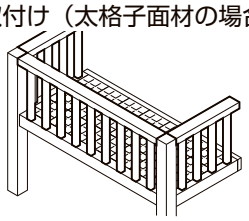

MAM-90C_201607
M019_201607C

2 スリット床　梱包明細表

【1】スリット床セット（1.0間　2000）

名　　称	略　図	員　数		
		躯体1枚・7本1枚	5本3枚	躯体1枚・5本3枚
スリット床（7本格子）		1	−	−
スリット床（5本格子）		−	3	3
スリット床（躯体側6本格子）		1	−	1
ナベドリルねじφ4×19		30	46	61
取付説明書〈床材〉	−	1	−	1

【2】スリット床セット（1.5間　3000）

名　　称	略　図	員　数		
		躯体1枚・7本1枚	5本3枚	躯体1枚・5本3枚
スリット床（7本格子）		1	−	−
スリット床（5本格子）		−	3	3
スリット床（躯体側6本格子）		1	−	1
ナベドリルねじφ4×19		39	59	79
取付説明書〈床材〉	−	1	−	1

【3】スリット床セット（2.0間　4000）

名　　称	略　図	員　数		
		躯体1枚・7本1枚	5本3枚	躯体1枚・5本3枚
スリット床（7本格子）		1	−	−
スリット床（5本格子）		−	3	3
スリット床（躯体側6本格子）		1	−	1
ナベドリルねじφ4×19		48	72	96
取付説明書〈床材〉	−	1	−	1

【4】スリット床セット（2.5間通し）

名　　称	略　図	員　数		
		躯体1枚・7本1枚	5本3枚	躯体1枚・5本3枚
スリット床（7本格子）		1	−	−
スリット床（5本格子）		−	3	3
スリット床（躯体側6本格子）		1	−	1
ナベドリルねじφ4×19		57	85	114
取付説明書〈床材〉	−	1	−	1

3 スリット床　使用枚数

スリット床枚数表

名　称	形　状	数　量					
		2尺	3尺	4尺	5尺	6尺	9尺
7本格子		1	−	1	−	1	−
5本格子		−	3	3	6	6	12
躯体側6本格子		1	1	1	1	1	1

MAM-90A_201402
M019_201402B

4 スリット床の取付け

スリット床（躯体側6本格子）

スリット床
（5本格子又は、7本格子）

ナベドリルねじφ4×19

ポイント

ナベドリルねじ
φ4×19

ナベドリル小ねじ
φ4×16

根太掛け
カバー

根太

妻梁カバー

スリット床

妻梁

根太

妻梁

注 意

●屋根置き式にも根太掛けカバーを取付けてください。

ポイント

●2、4、6尺納まり

開ける

15

前桁

ナベドリルねじ
φ4×19

スリット床

根太

●3、5、9尺納まり

突き
当てる

前桁

ナベドリルねじ
φ4×19

スリット床

根太

MAM-90A_201402
M019_201402B

5 スリット床　納まり図　※図は柱建て式を示します。

●側面図

◯2尺、4尺、6尺納まり

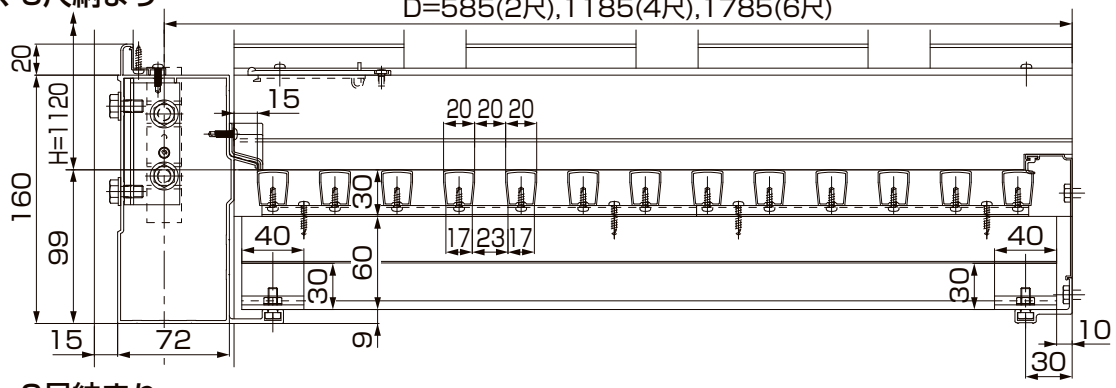

◯3尺、5尺、9尺納まり

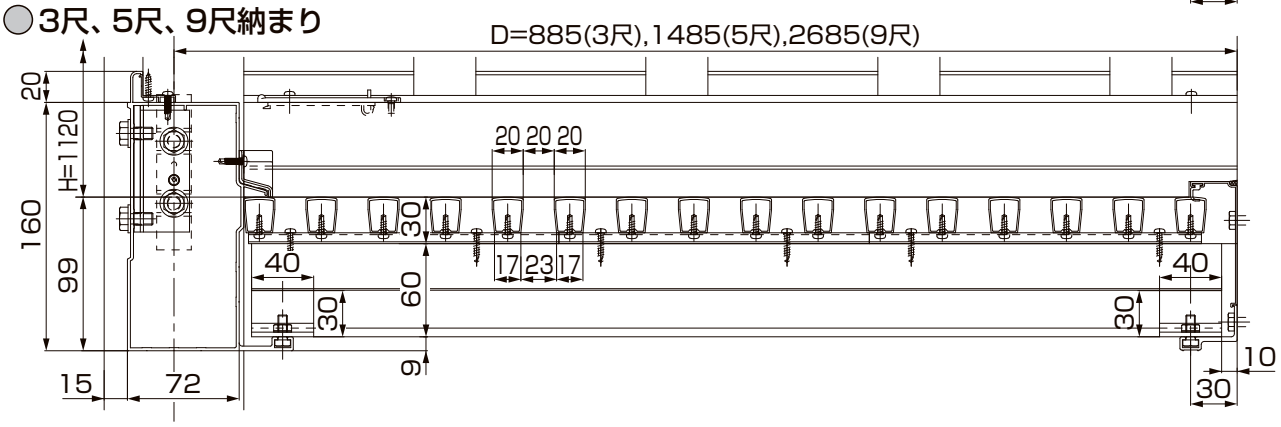

●正面図

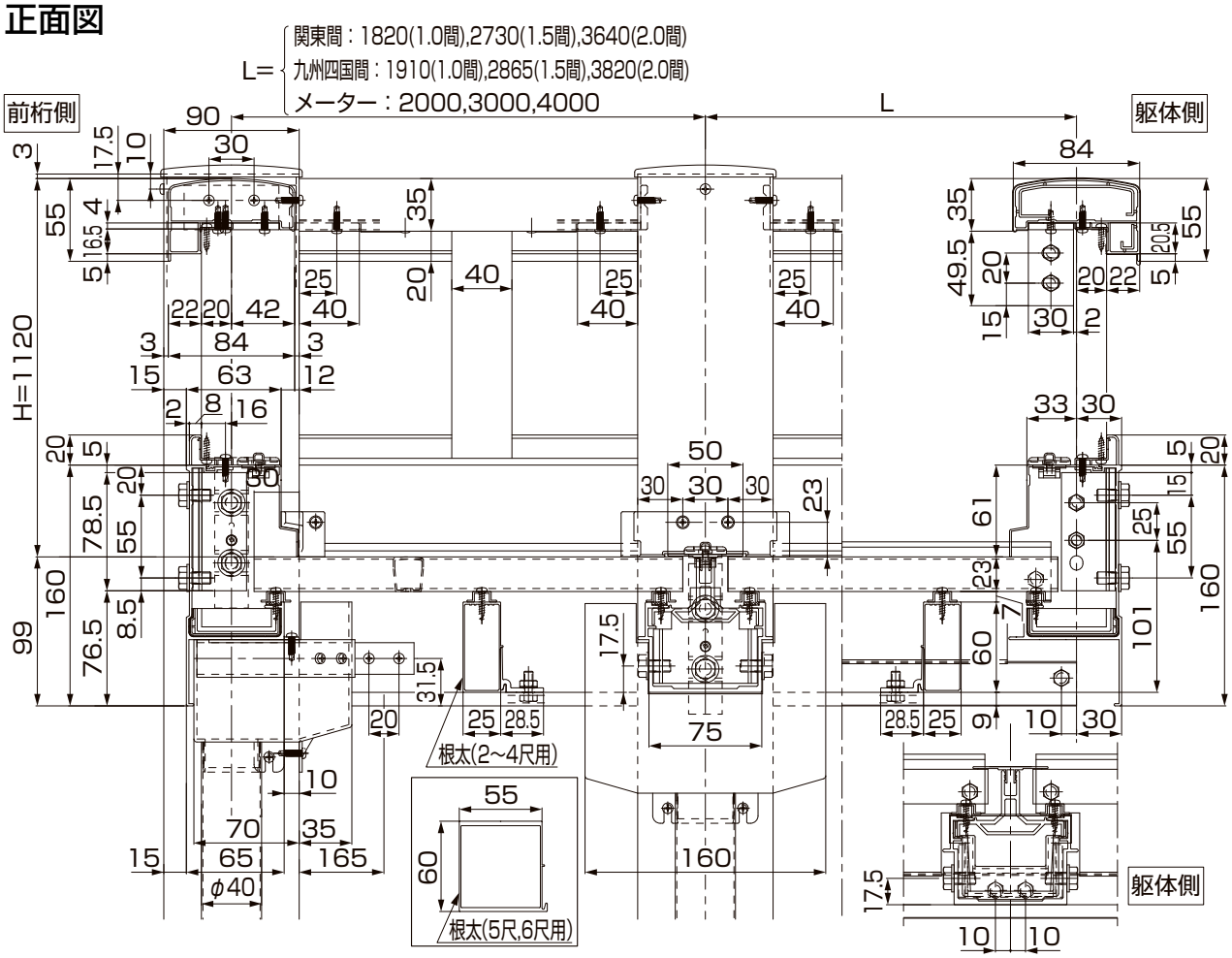

●平面図

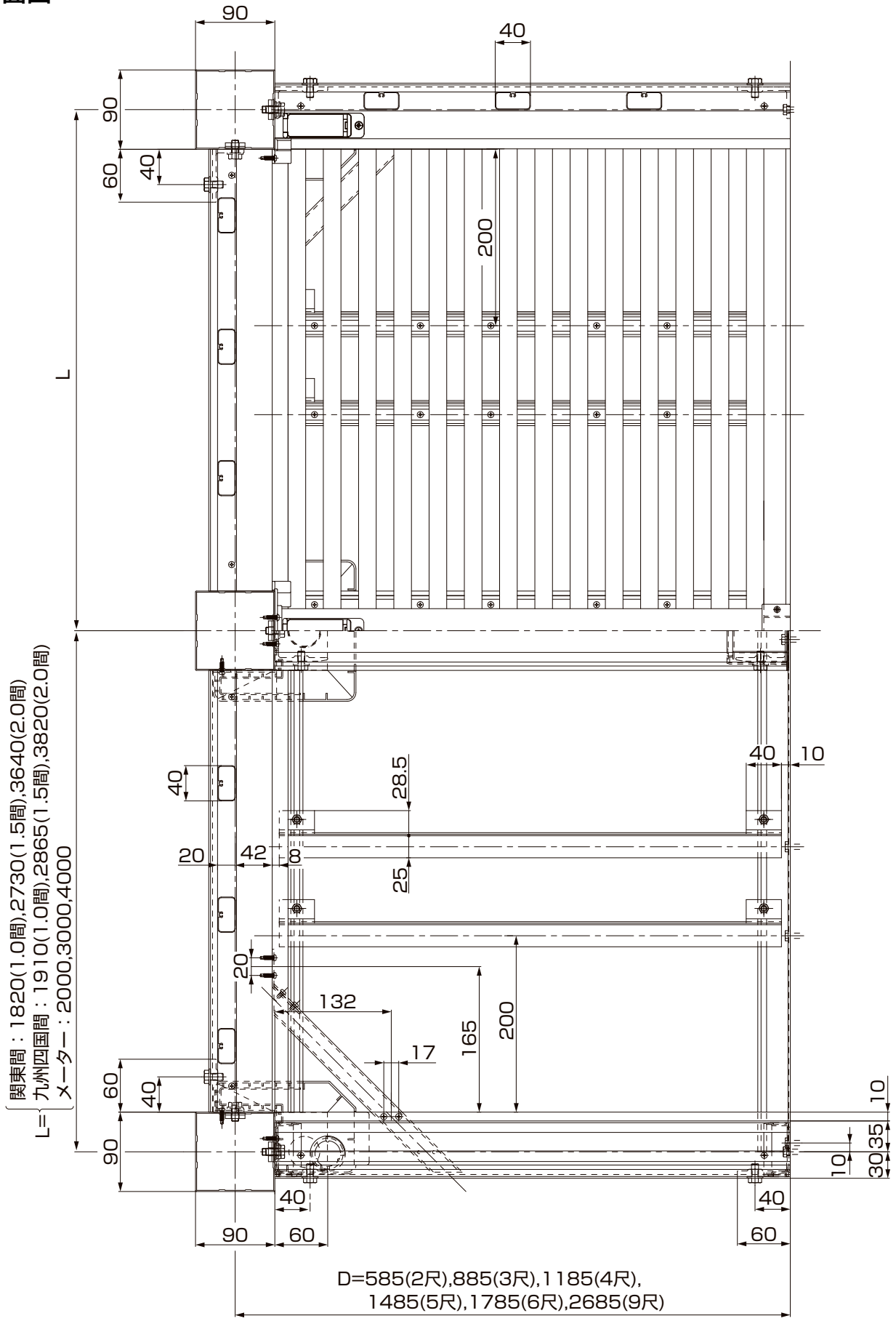
90
40
90
60
40
200
L
L=
関東間：1820(1.0間),2730(1.5間),3640(2.0間)
九州四国間：1910(1.0間),2865(1.5間),3820(2.0間)
メーター：2000,3000,4000
40
28.5
20
42
8
25
20
132
17
165
200
40
10
60
40
90
10
35
30
10
40
40
90
60
60
D=585(2尺),885(3尺),1185(4尺),
1485(5尺),1785(6尺),2685(9尺)

6 ジョーブ床　梱包明細表

【1】アルミ床セット

名　称	略　図	員数 基本 1.0~1.5間 2000~3000	員数 基本 2.0~2.5間通し 4000	員数 中間用 1.0~1.5間 2000~3000	員数 中間用 2.0~2.5間通し 4000
アルミ床（中間）		2	2	2	2
アルミ床（雨樋）		1	1	−	−
アルミ床（躯体側A）		1	1	−	−
アルミ床（躯体側B）		1	1	−	−
アルミ床（躯体側B）カバー		1	1	−	−

名　称	略　図	員数 基本 1.0~1.5間 2000~3000	員数 基本 2.0~2.5間通し 4000	員数 中間用 1.0~1.5間 2000~3000	員数 中間用 2.0~2.5間通し 4000
AZドリルねじφ4×16		7	9	14	18
皿ドリルねじφ4×16		4	5	8	10
取付説明書〈床材〉	−	1	1	−	−

【2】グレーチングセット

名　称	略　図	員数 1.0間 2000	員数 1.5間 3000	員数 2.0間 4000	員数 2.5間通し
グレーチング1		5	8	11	14
グレーチング2		1	1	1	1

7 ジョーブ床の取付け

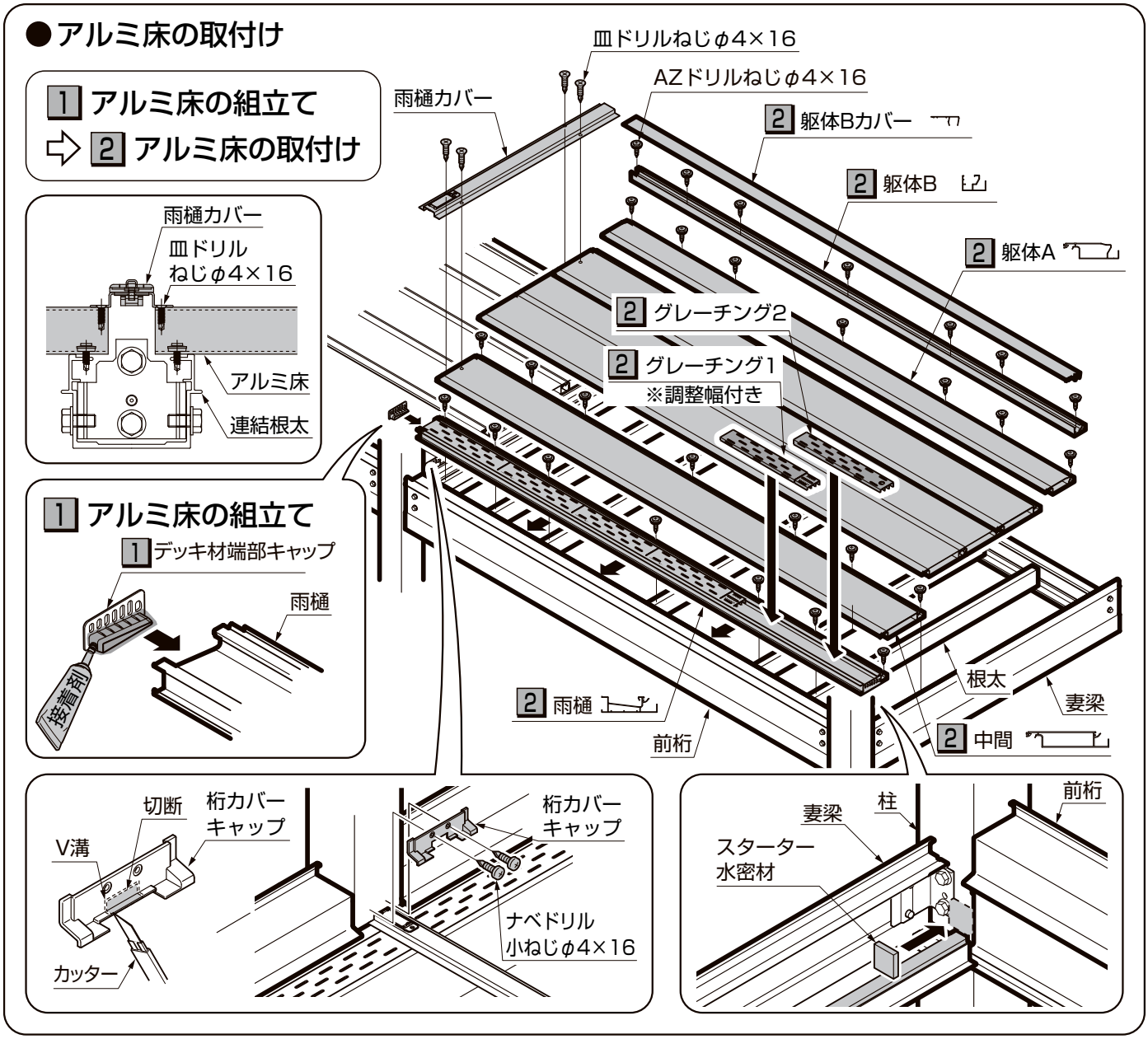

2 アルミ床の取付け

1 雨樋の取付け

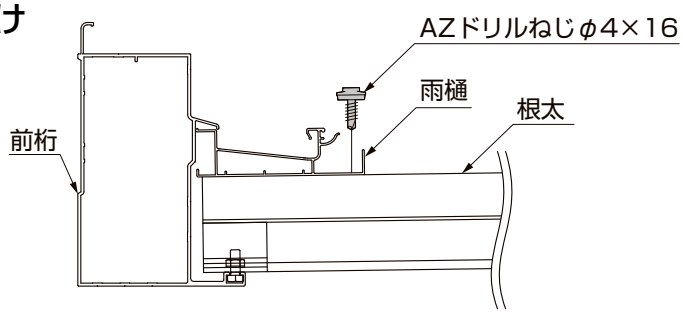

2 中間の取付け

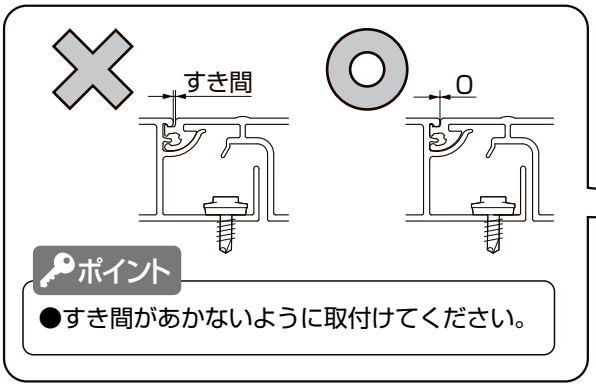

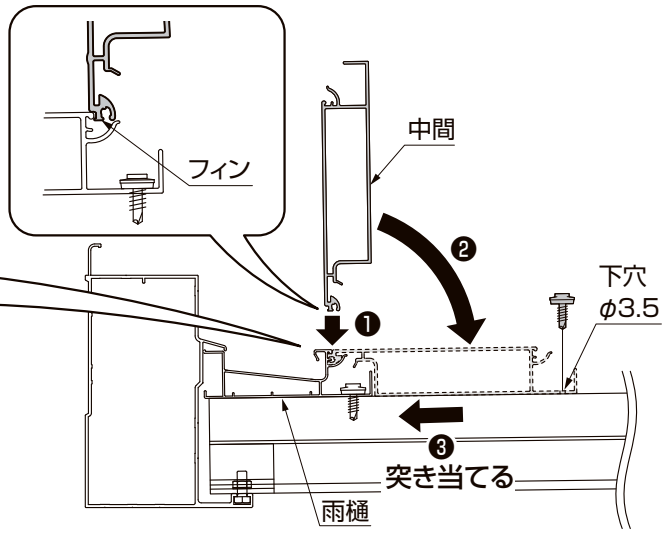

3 躯体Bの取付け

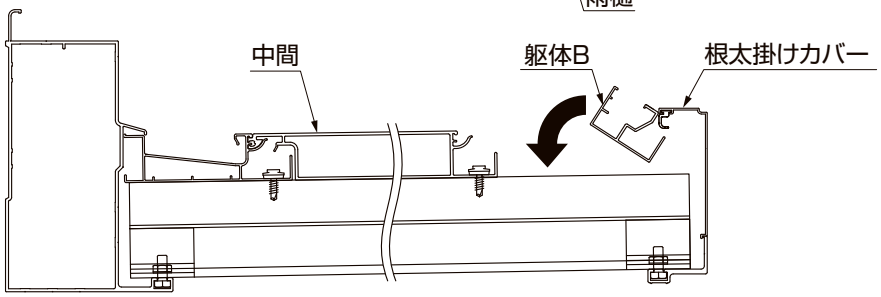

4 躯体Aの取付け

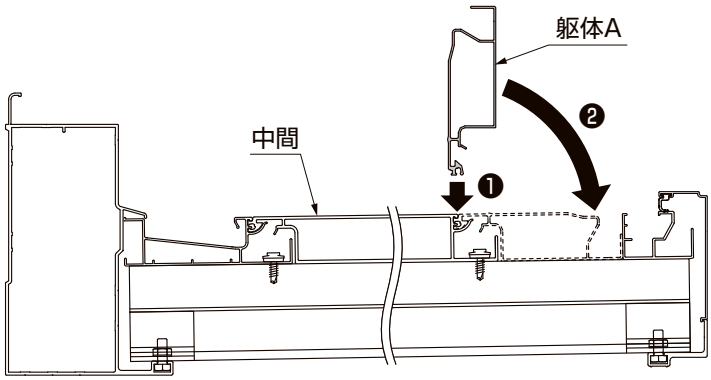

5 躯体Bカバーの取付け

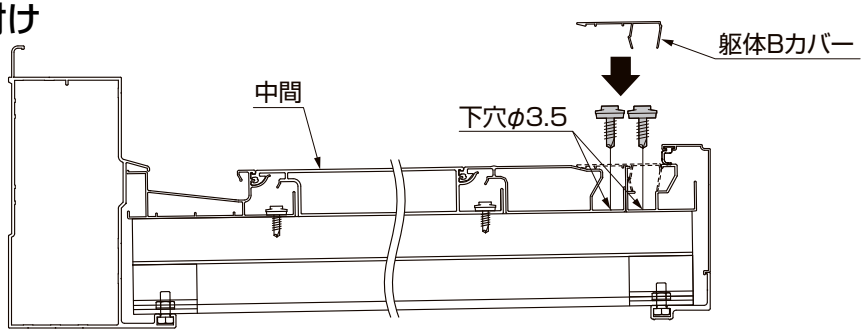

7 ジョーブ床の取付け（つづき）

●床化粧材の取付け　※ジョーブ床の場合の作業です。

1 事前確認

ポイント

●床化粧材はプラスチックタイプとタイルタイプの2種類あります。

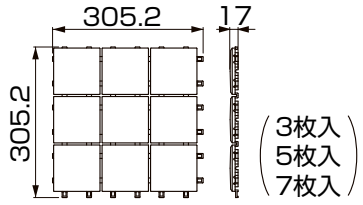

図7-1　プラスチックタイプ

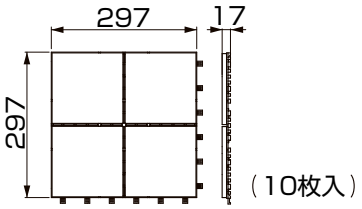

図7-2　タイルタイプ

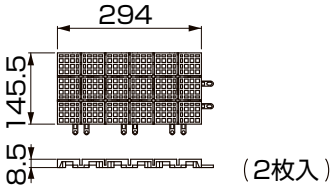

図7-3　幅調整材

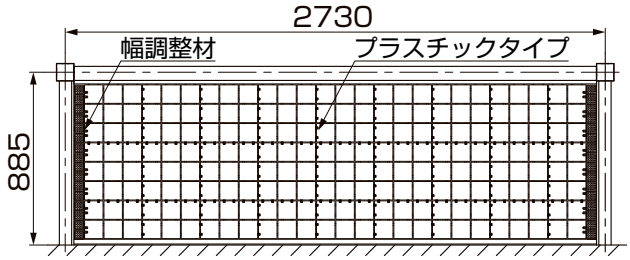

図7-4　例)プラスチックタイプ　1.5間×3尺

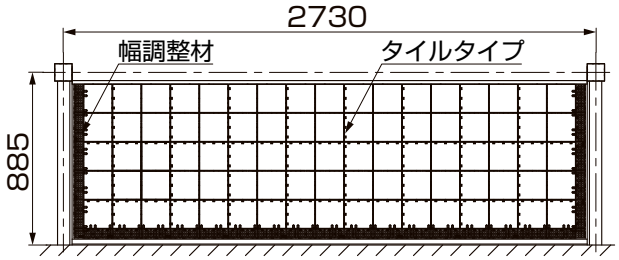

図7-5　例)タイルタイプ　1.5間×3尺

表7-1　プラスチックタイプ 単体 必要枚数

ローカル	サイズ	プラスチックタイプ						幅調整材					
		2尺	3尺	4尺	5尺	6尺	9尺	2尺	3尺	4尺	5尺	6尺	9尺
関東間	1.0間	12	18	24	30	36	54	4	6	8	10	12	18
	1.5間	18	27	36	45	54	81	4	6	8	10	12	18
	2.0間	24	36	48	60	72	108	4	6	8	10	12	18
	2.5間通し	30	45	60	75	90	135	−	−	−	−	−	−
メーター	2000	12	18	24	30	36	54	4	6	8	10	12	18
	3000	20	30	40	50	60	90	4	6	8	10	12	18
	4000	26	39	52	65	78	117	4	6	8	10	12	18
九州・四国間	1.0間	12	18	24	30	36	54	4	6	8	10	12	18
	1.5間	18	27	36	45	54	81	4	6	8	10	12	18
	2.0間	24	36	48	60	72	108	4	6	8	10	12	18

表7-2　タイルタイプ 単体 必要枚数

ローカル	サイズ	タイルタイプ						幅調整材					
		2尺	3尺	4尺	5尺	6尺	9尺	2尺	3尺	4尺	5尺	6尺	9尺
関東間	1.0間	12	18	24	30	36	54	10	12	14	16	18	24
	1.5間	18	27	36	45	54	81	13	15	17	19	21	27
	2.0間	24	36	48	60	72	108	16	18	20	22	24	30
	2.5間通し	30	45	60	75	90	135	15	15	15	15	15	15
メーター	2000	12	18	24	30	36	54	10	12	14	16	18	24
	3000	20	30	40	50	60	90	14	16	18	20	22	28
	4000	26	39	52	65	78	117	17	19	21	23	25	31
九州・四国間	1.0間	12	18	24	30	36	54	10	12	14	16	18	24
	1.5間	18	27	36	45	54	81	13	15	17	19	21	27
	2.0間	26	39	52	65	78	117	13	13	13	13	13	13

表7-3　プラスチックタイプ 連棟 必要枚数

ローカル	サイズ	プラスチックタイプ						幅調整材					
		2尺	3尺	4尺	5尺	6尺	9尺	2尺	3尺	4尺	5尺	6尺	9尺
関東間	2.5間	30	45	60	75	90	135	4	6	8	10	12	18
	3.0間	36	54	72	90	108	162	−	−	−	−	−	−
	3.5間	42	63	84	105	126	189	−	−	−	−	−	−
	4.0間	48	72	96	120	144	216	−	−	−	−	−	−
	4.5間	56	84	112	140	168	252	−	−	−	−	−	−
	5.0間	62	93	124	155	186	279	−	−	−	−	−	−
メーター	5000	34	51	68	85	102	153	4	6	8	10	12	18
	6000	40	60	80	100	120	180	4	6	8	10	12	18
	7000	46	69	92	115	138	207	4	6	8	10	12	18
	8000	52	78	104	130	156	234	4	6	8	10	12	18
	9000	60	90	120	150	180	270	4	6	8	10	12	18
	10000	68	102	136	170	204	306	4	6	8	10	12	18
九州・四国間	2.5間	30	45	60	75	90	135	4	6	8	10	12	18
	3.0間	40	60	80	100	120	180	4	6	8	10	12	18
	3.5間	46	69	92	115	138	207	4	6	8	10	12	18
	4.0間	52	78	104	130	156	234	−	−	−	−	−	−
	4.5間	60	90	120	150	180	270	4	6	8	10	12	18
	5.0間	66	99	132	165	198	297	4	6	8	10	12	18

表7-4　タイルタイプ 連棟 必要枚数

ローカル	サイズ	タイルタイプ						幅調整材					
		2尺	3尺	4尺	5尺	6尺	9尺	2尺	3尺	4尺	5尺	6尺	9尺
関東間	2.5間	30	45	60	75	90	135	17	18	19	20	21	24
	3.0間	36	54	72	90	108	162	18	18	18	18	18	18
	3.5間	42	63	84	105	126	189	21	21	21	21	21	21
	4.0間	48	72	96	120	144	216	24	24	24	24	24	24
	4.5間	54	81	108	135	162	243	29	30	31	32	33	36
	5.0間	60	90	120	150	180	270	32	33	34	35	36	39
メーター	5000	34	51	68	85	102	153	19	20	21	22	23	26
	6000	40	60	80	100	120	180	24	26	28	30	32	38
	7000	46	69	92	115	138	207	27	29	31	33	35	41
	8000	52	78	104	130	156	234	30	32	34	36	38	18
	9000	60	90	120	150	180	270	34	36	38	40	42	48
	10000	66	99	132	165	198	297	39	42	45	48	51	60
九州・四国間	2.5間	30	45	60	75	90	135	19	21	23	25	27	33
	3.0間	36	54	72	90	108	162	22	24	26	28	30	36
	3.5間	44	66	88	110	132	198	26	28	30	32	34	40
	4.0間	52	78	104	130	156	234	28	30	32	34	36	42
	4.5間	56	84	112	140	168	252	32	34	36	38	40	46
	5.0間	62	93	124	155	186	279	37	40	43	46	49	58

2 プラスチックタイプ、タイルタイプ1列目の配置

1 配置前の確認事項

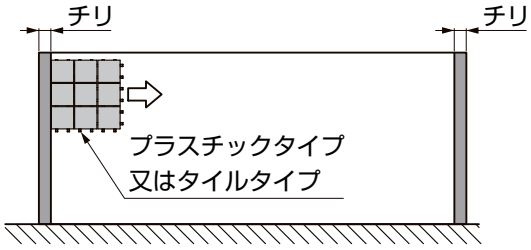

図7-6　単体の場合

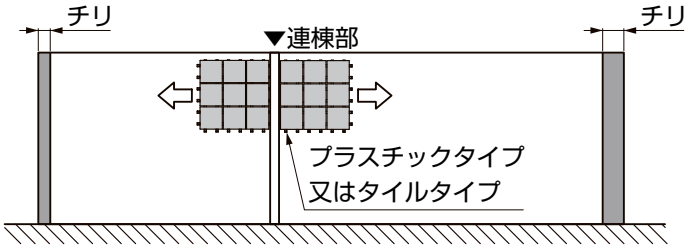

図7-7　2連棟の場合

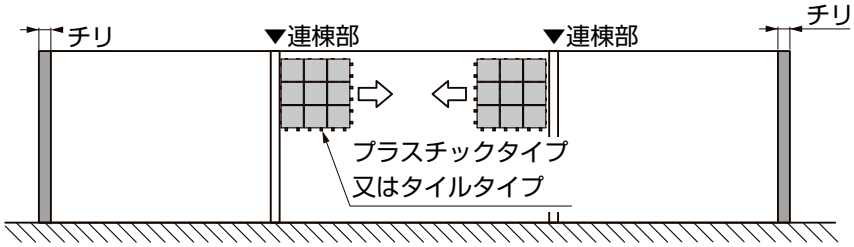

図7-8　3連棟の場合

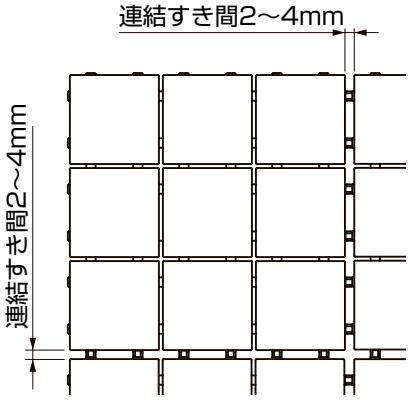

図7-9

ポイント

●冬場（気温10℃以下）は連結のすき間を完全に（4mm）あけてください。その他の季節（気温10℃以上）は連結すき間を2mmあけてください。（図7-9参照）

2 1列目の配置

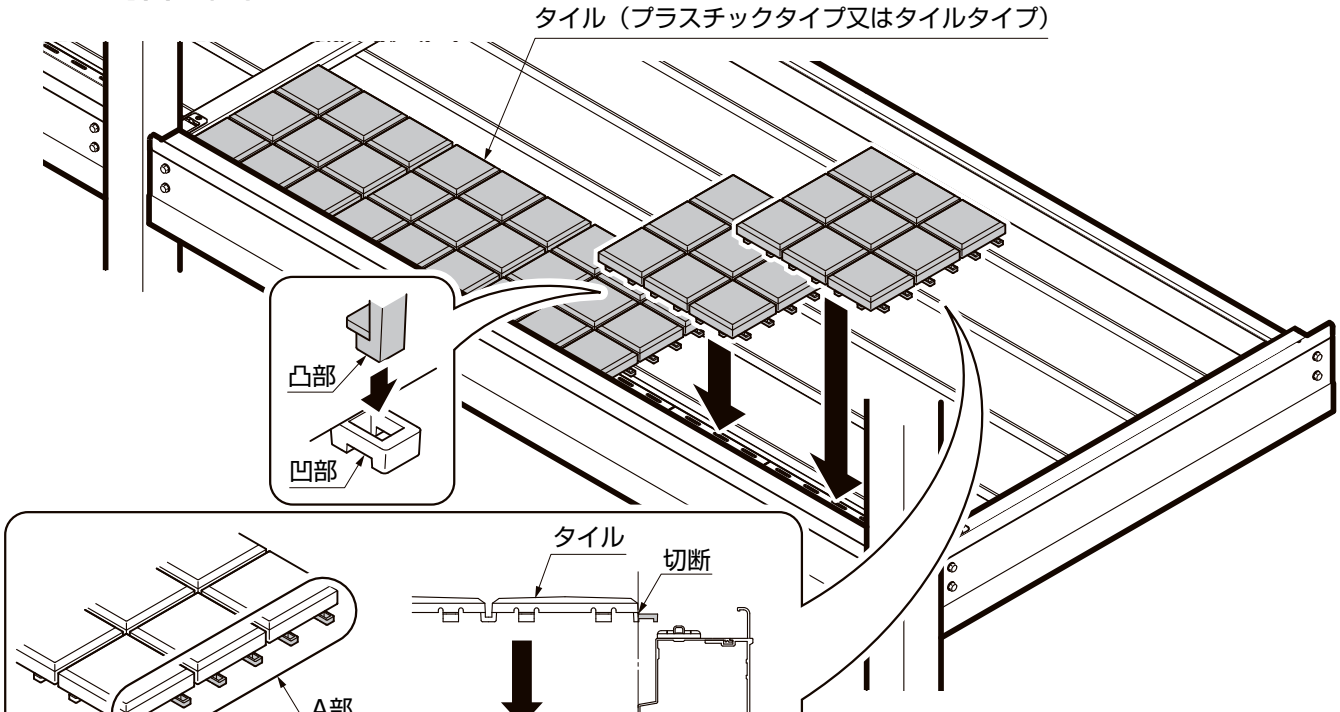

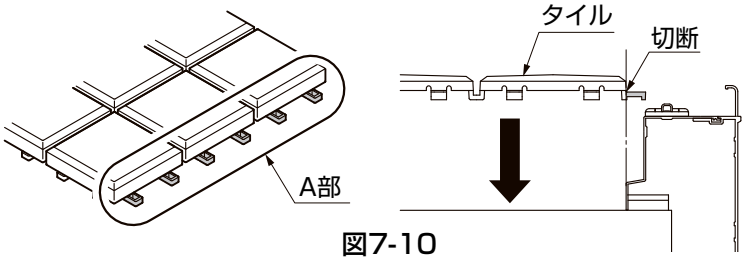

図7-10

ポイント

●端部に配置するタイルはA部を切断してください。

ポイント

●単体の場合は前桁側端部から敷き詰めてください。
●連棟の場合は前桁側連棟部から敷き詰めてください。

7 ジョーブ床の取付け（つづき）

3 プラスチックタイプ、タイルタイプ2列目以降の配置

1 配置前の確認事項

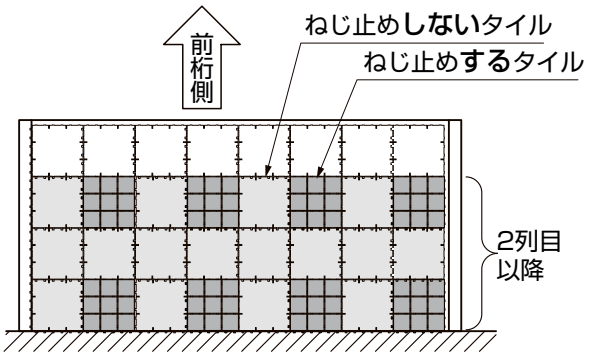

図7-11　ねじ止めするタイルの位置

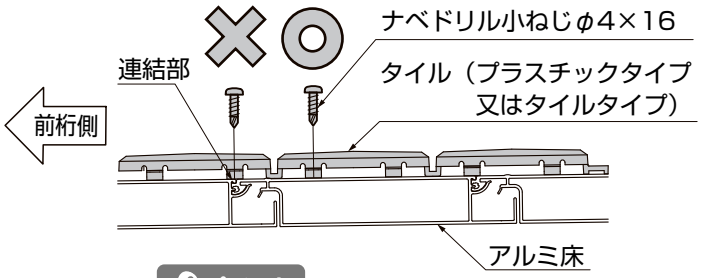

ポイント

●アルミ床の連結部にはねじ止めしないでください。

図7-12　アルミ床とのねじ止め位置

2 2列目以降の取付け

●ねじ止めしないタイル

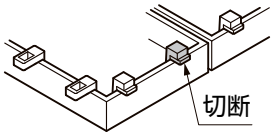

図7-13　タイル裏面から見た図

ポイント

●ねじ止めしないタイルの前桁から2本目の凸部を切断してください。

●ねじ止めするタイル

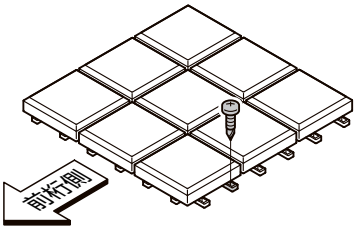

図7-14　ねじ止め位置

ポイント

●タイルの固定は1枚おきにしてください。
●タイルは前桁側から2本目の凹部に固定してください。2本目の位置にアルミ床の連結部がくる場合は3本目の位置で固定してください。

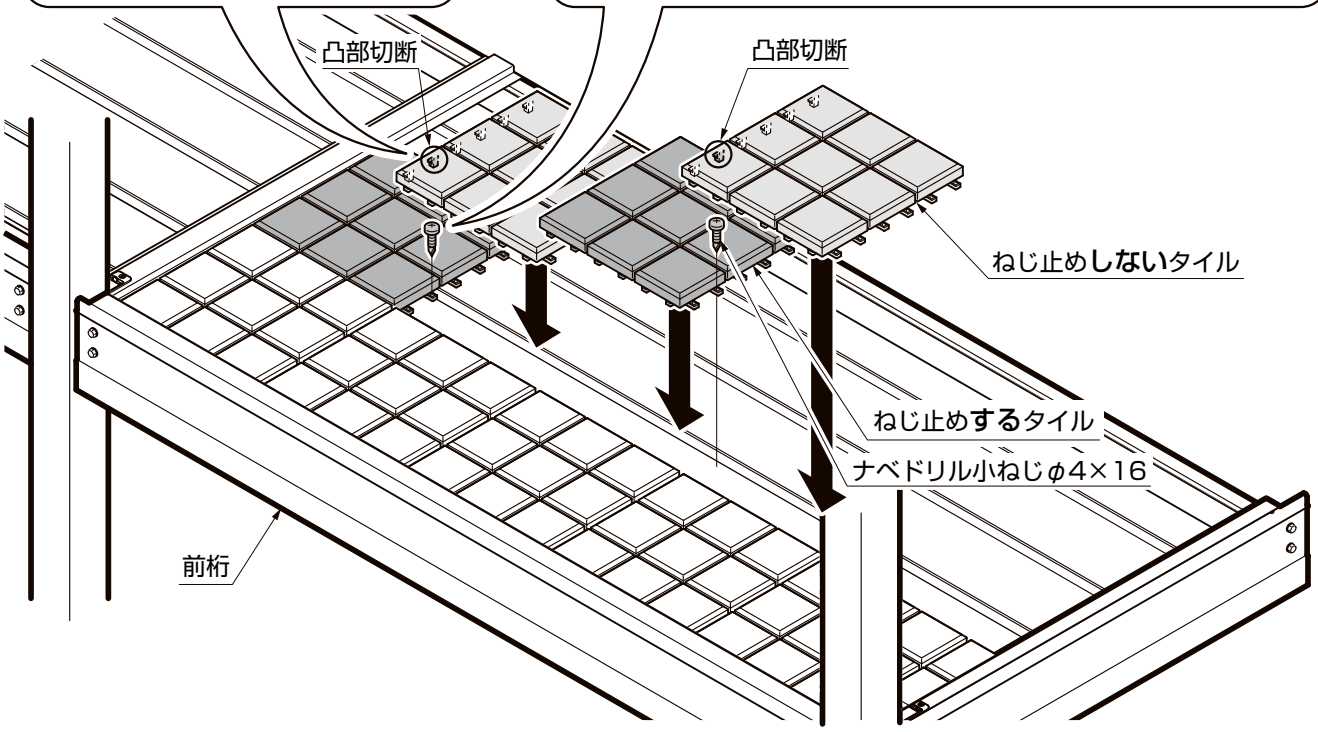

3 すき間の調整

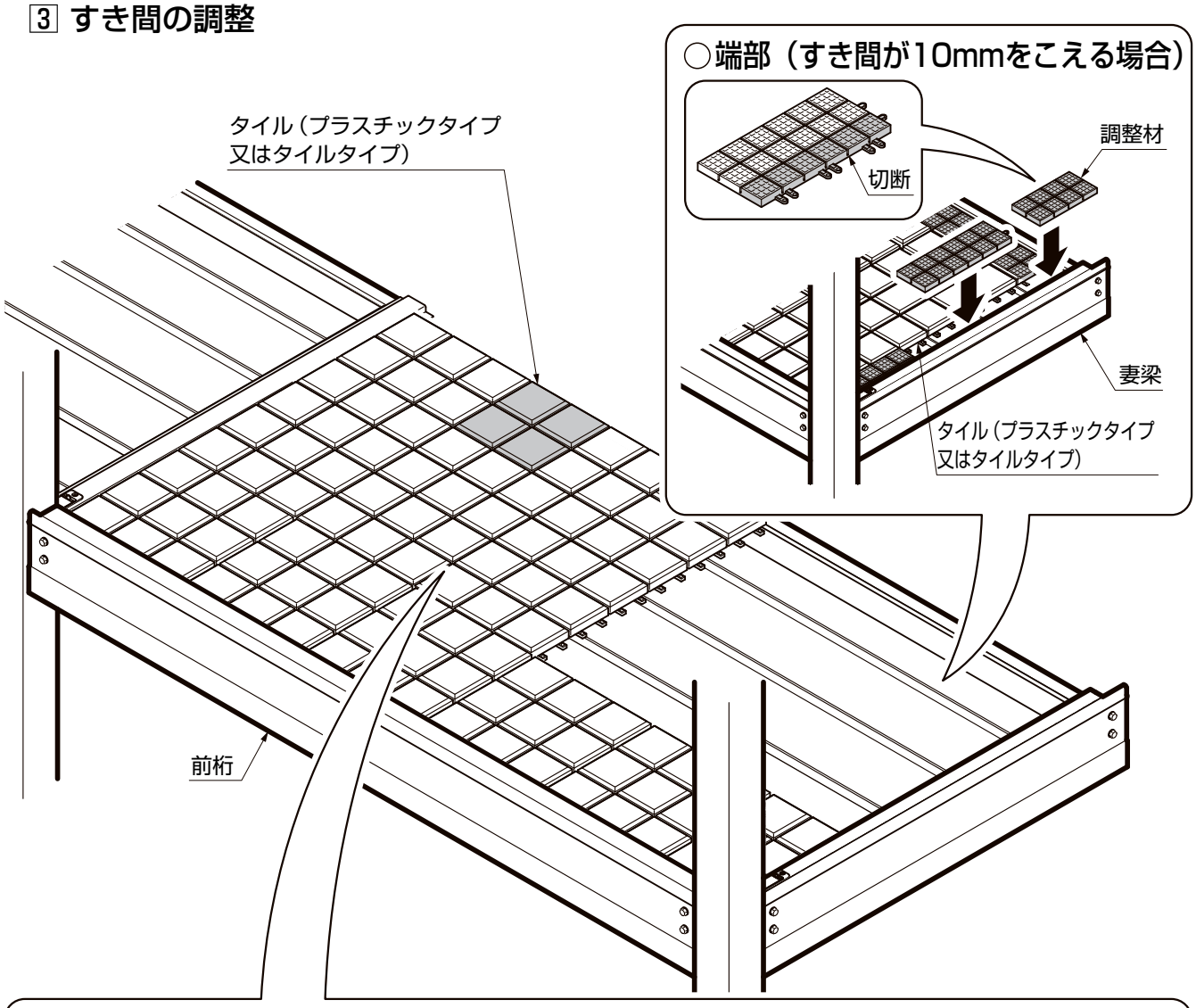

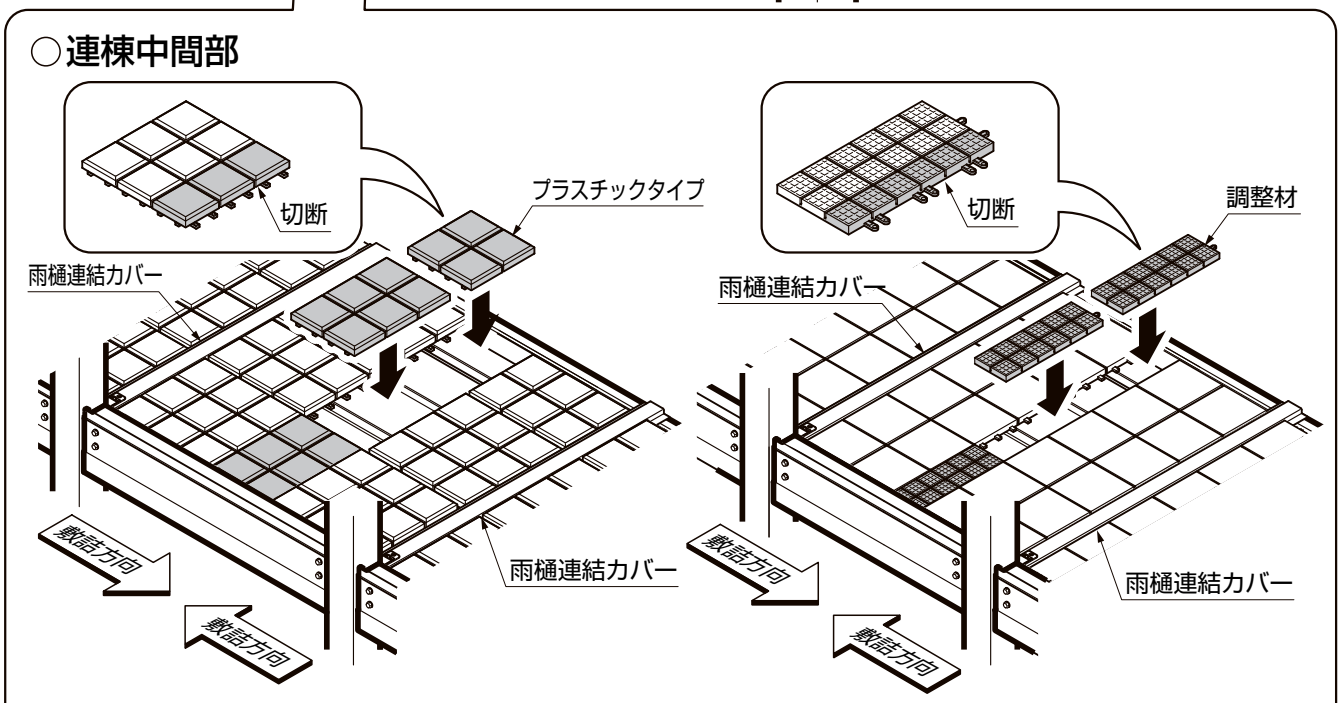

図7-15　プラスチックタイプの場合　　図7-16　タイルタイプの場合

8 ジョーブ床　納まり図

※図は柱建て式を示します。
※図の床化粧材はプラスチックタイプを示します。

●側面図

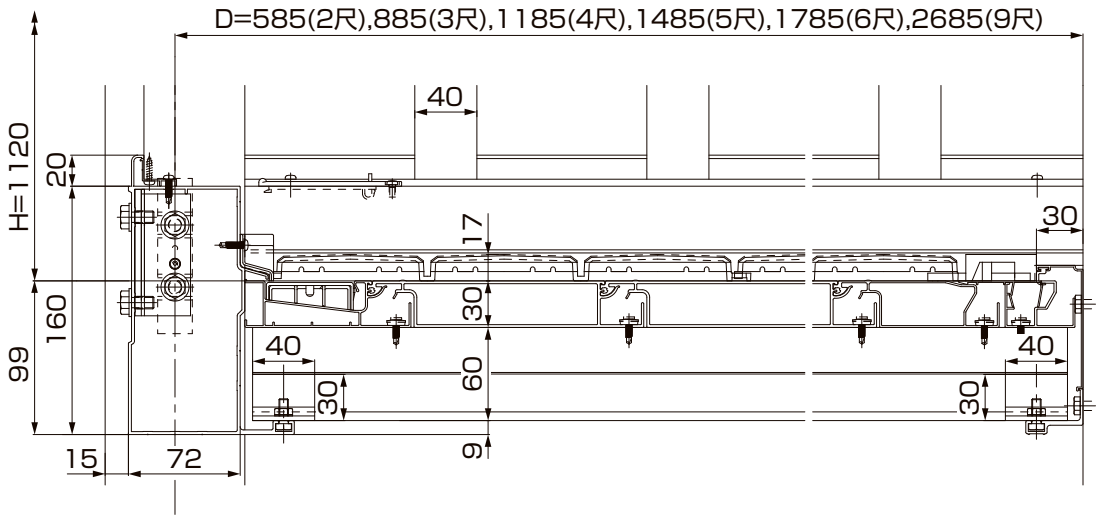
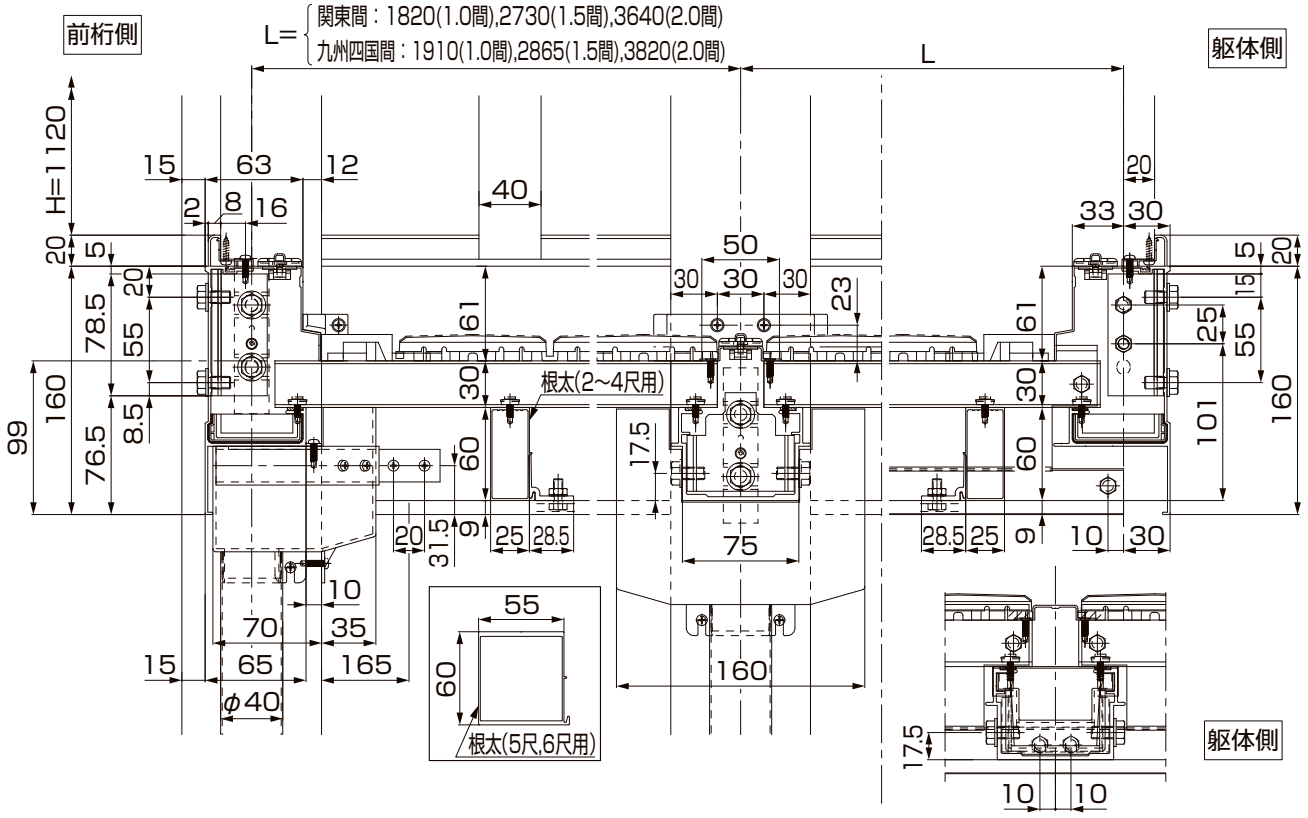
●正面図