MAB-488D　AQ26　2016年10月1日発行

LIXIL 根太スペーサーセット 取付け説明書

●根太スペーサーは、根太の高さを12㎜上げる場合に使用します。

1.前桁、大引、根太掛けのボルトに根太スペーサーを差し込みます。

2.根太固定あて板及びM6ナットで根太を固定します。

（図-1）

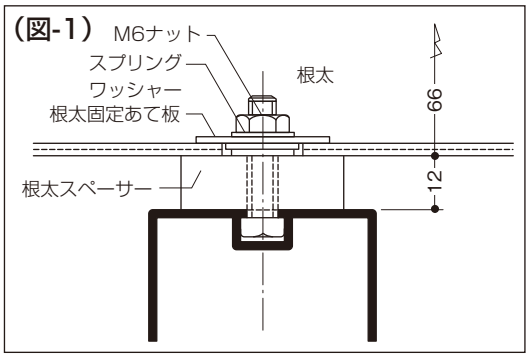

（図-2）

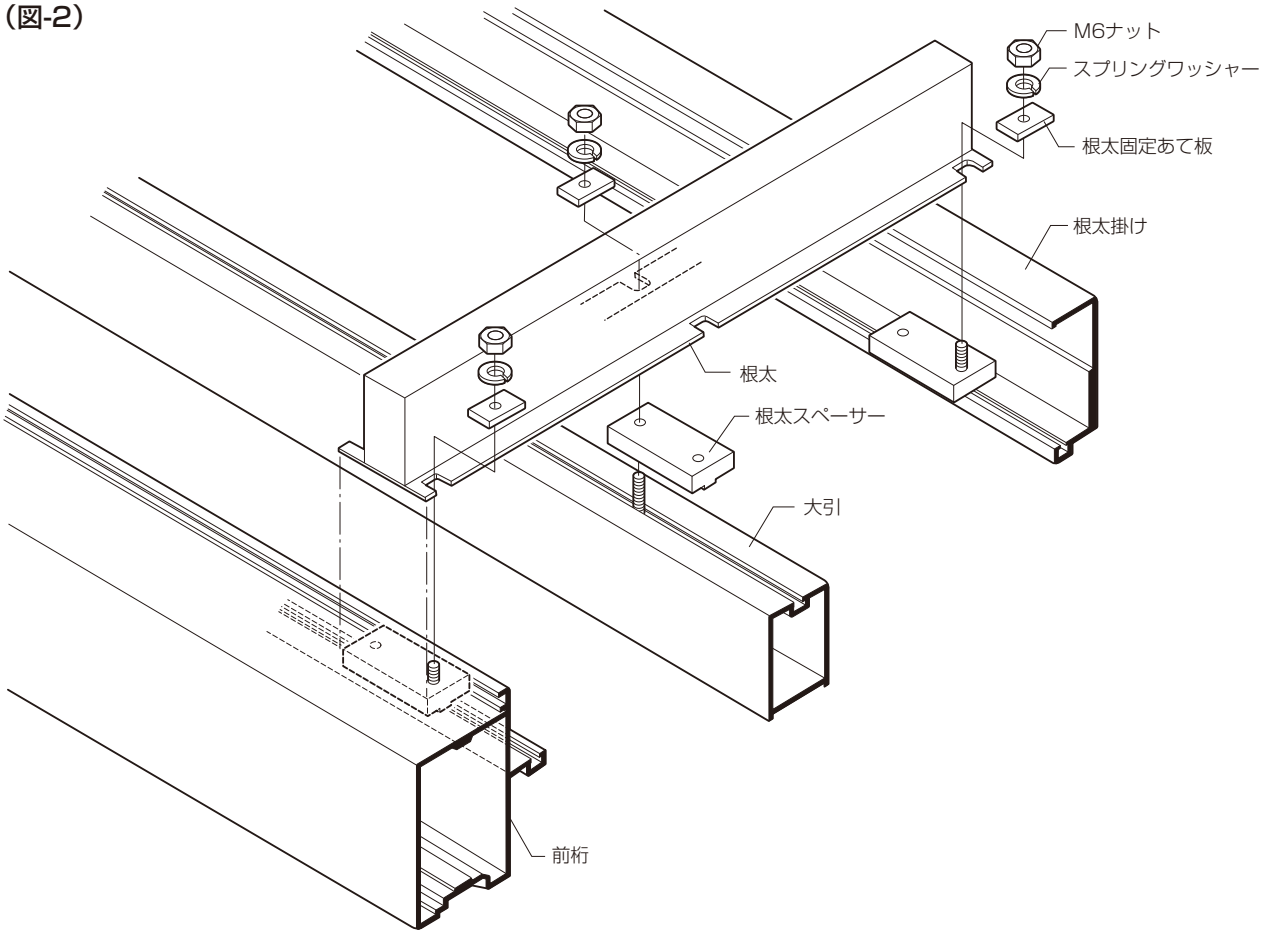

（図-3）連棟部

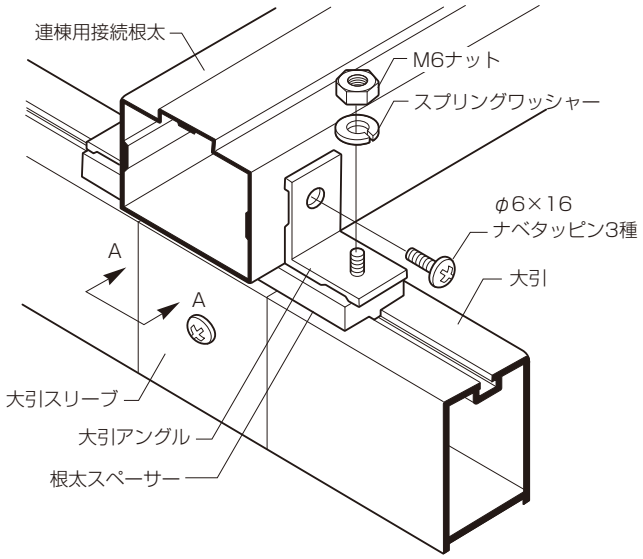
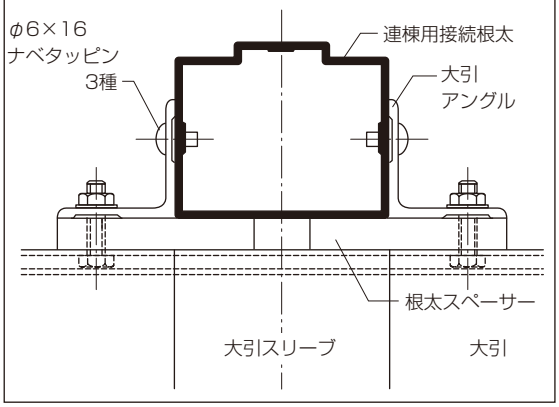
（A-A矢視図）