# LIXIL テラスSC 照明 取付説明書

・このたびは、当社製品をお買いあげいただきましてまことにありがとうございます。
・施工は必ず専門の工事業者の方が行なってください。
・この取付説明書に示した表示記号の内容は、製品を安全に正しく施工していただき、施主様等の危害や損害を未然に防止するためのものです。
表示記号の内容を良く理解したうえで、本書の内容（指示）にしたがってください。

この取付説明書では、次のような記号を使用しています。

| | |
|---|---|
| ⚠注 意 | ・取扱いを誤った場合に、使用者が中・軽傷を負うおそれのある内容、または物的損害のおそれがある内容を示しています。 |
| お願い | ・取付手順で、特に注意して作業をしていただきたいことを示しています。<br>・守っていただかないと組付けができない内容、または製品全体に後々不具合が発生するおそれのある内容を示しています。 |
| ※ | ・取付説明の内容全体（個々の説明枠）にかかる注意事項を示しています。<br>・取付説明の内容に制限がある場合の条件を示しています。 |
| 補 足 | ・説明の内容で知っておくと便利なことを示しています。 |

**※製品破損、倒壊による人への危害・物的損害が想定されますので、下記事項をお守りください。**

## ＜施工の前に＞

**⚠注 意**

・製品の施工には、危険を伴う場合がありますので、必ず専門の工事業者による施工をお願いします。
・前もって設置場所の確認を行なってください。
・ダウンスポットライト / ダウンライトは天面取付け専用です。
据置き、壁付け、パッキンより小さい取付面、浴場などの湿気の多い場所、補強のない薄い場所、腐食性ガスの発生する場所、振動や衝撃の多い場所には設置しないでください。また、通路頭上に設置する場合は通行の妨げにならないよう注意し、製品へはモノをぶらさげないでください。器具の落下および破損、ショートなどによる思わぬ事故や感電によるけがの原因になります。

**お願い**

・施工場所に寸法的に正しく納まるか確認してください。
・給湯器や暖房機などの熱排気が製品内（屋根・パネルなどで囲んだ内部）にこもるような場所に施工しないでください。
排気による中毒や塗装劣化・剥離（はくり）のおそれがあります。
・正しく施工、組付けをするために、施工前に必ず取付説明書をお読みください。
・製品の施工については、必ず取付説明書にしたがってください。
・梱包明細表で必要な部材、部品が揃っているか確認してください。
・施工終了後、取扱説明書はお施主様にお渡しください。

## ＜施工上のご注意＞

**⚠注 意**

・アルミ製品が亜鉛、ステンレス以外の金属と接触する場合は、絶縁処理をしてください。
・製品の改造や、指定箇所以外の穴加工はしないでください。
・水濡れのおそれがありますので、指定の箇所にシーリングをしてください。
・シリコーンシーリング材を使用する場合は、ポリカーボネート板のひび割れ等のおそれがありますので、当社指定の脱アルコール系シーリング材を使用してください。

| シーリング材メーカー | 品名および品番 |
|---|---|
| 信越化学工業（株） | シーラント72 |
| モメンティブ・パフォーマンス・マテリアルズ・ジャパン（合） | トスシール380 |
| 東レ・ダウコーニング（株） | SE960 |

・製品の強度低下、またはケガの原因になりますので、ボルト、ネジは当社純正品の規定本数を使い、下記の推奨締付けトルクで固定した後にゆるみがないか確認してください。

※φ4ネジ　:2.5N·m±0.5N·m　　※φ5ネジ　:3.0N·m±0.5N·m
※M6ボルト:12.0N·m±0.5N·m　　※M8ボルト:20.0N·m±0.5N·m

・灯具本体カバーは取外さないでください。止水性能が低下し、故障・感電の原因になります。

**お願い**

・施工工事にあたっては、安全に施工を行なってください。
※作業服および保護具（保護帽、安全帯、眼、手、足の保護具）を正しく使用してください。
※作業場所の整理整頓を行なうとともに、安全確保を行なってください。
特に高所作業での安全確保、倒壊防止、照明による照度の確保など。
※器具、工具、保護具などの機能を確認し、使用してください。
※作業は、相互の作業と各作業工程を考慮して進めてください。免許、技能講習、特別教育が必要な作業は、有資格者が行なってください。
※作業者が相互に安全確認を行なってください。健康状態を十分に確認し、健康管理を実施してください。
※万が一、事故が発生した際には、直ちに手当を行ない、救助を第一に心がけてください。
・製品についた汚れは取除き、誤ってキズをつけた場合は、補修塗料で補修してください。
・取付説明書の順序通りに組付けてください。製品の強度など、性能が低下する場合があります。
・腐食のおそれのある接着剤や化学製品を使用する場合は、製品と接触しないようにするか、接触する部分を完全に養生してください。

## ＜電気配線工事について＞

**⚠注 意**

・AC100V の電線の埋設工事、配線作業に関しては、電気工事店の有資格者に依頼してください。
・通電状態で施工しないでください。故障・感電の原因になります。
・取付けの際は、安全のためブレーカを切ってください。通電状態で行なうと感電の原因になります。
・器具の規格に合わせた電圧で使用してください。規格外の過電圧などを加えると火災・感電の原因になります。
・別売りの当社製トランス電源ユニットと組合わせて使用してください。（DC12V仕様）
・必要に応じて通電確認をしてください。

## ＜施工の後に＞

**⚠注 意**

・ボルト、ネジを増し締めしてください。

# 表示マーク

シーリング箇所

柱位置を移動して施工の場合

本体取付説明書および、下記のオプションを取付ける場合は、対応した取付説明書を併せて参照してください。

「テラスSC 基本･連棟 取付説明書（N005）」
「テラス（デッキ接続） 取付説明書（N007）」

# INDEX


表示マーク …… 2
INDEX …… 3
■仕様一覧表 …… 3
梱包明細表 …… 4
配線と基礎工事 …… 6
取付けできるライト･カメラ …… 7
屋根取付け仕様 …… 8
■各部の名称と基本納まり …… 8
❶事前準備（屋根照明ー柱部）…… 11
①本体柱カバーの加工 …… 11
①排水しない柱･照明用 柱ベース･照明用 柱カバーAの加工 …… 11
❶事前準備（屋根照明ー屋根部） …… 12
①共通部材の加工 …… 12
②部品の取付け …… 14
❷本体の施工 …… 16
①本体の施工 …… 16
②配線 …… 16
❸照明器具･センサの取付け …… 17
□ダウンスポットライトの場合 …… 17
□センサの場合 …… 17
□ダウンライトの場合 …… 17
❹照明用側枠の取付け …… 18
❺柱部取付け …… 19
柱取付け仕様 …… 22
■各部の名称 …… 22
■基本納まり …… 23
柱取付け仕様（DC12V仕様）…… 24
❶事前準備 …… 24
①部材の加工 …… 24
②部品の取付け …… 25
❷本体の施工 …… 26
❸本体柱への取付け …… 26
❹照明器具の取付け …… 29
□エスコートスポットライトの場合 …… 29
□スポットライトの場合 …… 29
柱取付け仕様（AC100V直結仕様　照明器具）…… 30
❶事前準備 …… 30
①部材の加工 …… 30
②部品の取付け …… 32
❷本体の施工 …… 33
❸本体柱への取付け …… 34
❹照明器具の取付け …… 36
□エスコートスポットライトの場合 …… 36
□スポットライトの場合 …… 36


## 仕様一覧表

| DC/AC | 照明分類 | 照明呼称 | 人感センサ | 入切スイッチ | 加工部材 | | | | | | |
|---|---|---|---|---|---|---|---|---|---|---|---|
| | | | | | 照明用 柱ベース | 照明用 柱カバーA | 照明用 柱カバーB | カーポートライト用台座セット | 本体柱 | 本体柱カバー | 前枠／屋根材／後枠 |
| DC12V仕様 | 屋根取付け | ダウンスポットライト ダウンライト | ● | ー | ー | ー | ー | ー | ー | P.11 | P.12 |
| | | | ー | ● | P.11 | P.11 | ー | ー | P.11 | ー | P.12 |
| | | | ー | ー | ー | ー | ー | ー | ー | P.11 | P.12 |
| | 柱取付け | スポットライト エスコートスポットライト | ー | ● | P.24 | P.24 | P.24 | ー | P.24 | ー | ー |
| | | | ー | ー | P.24 | P.24 | P.24 | ー | P.24 | ー | ー |
| AC100V直結仕様 | | スポットライト エスコートスポットライト | ー | ● | ー | ー | ー | P.31 | P.30 | P.30 | ー |
| | | | ー | ー | ー | ー | ー | P.31 | P.30 | P.30 | ー |

N006_201904A

# 梱包明細表

※施工の前に梱包明細表で必要な部材、部品が揃っているか確認してください。

| 【1】屋根取付照明部品セット | | 員　数 | |
|---|---|---|---|
| 名　　称 | 略図 | ー | スイッチ用 |
| 取付説明書〈N006〉 | | 1 | — |
| 柱固定金具 | | — | 3 |
| 照明枠上部キャップ　A | | — | 1 |
| 柱隙間ふさぎ部品(ミニ・排水用) | | — | 1 |
| 照明用 前枠コーナーキャップ　L | | 1 | — |
| 照明用 前枠コーナーキャップ　R | | 1 | — |
| 照明用 後枠コーナーキャップ　L | | 1 | — |
| 照明用 後枠コーナーキャップ　R | | 1 | — |
| 結束バンド | | 3 | — |
| スイッチ取付スペーサー | | — | 1 |
| 中空スペーサー | | — | 2 |
| 側枠用 止水パッキン　L4000 | | 1 | — |
| 注意シール | | — | 1 |
| ブランドラベル | テラスSC | — | 1 |
| 【1-1】M4 六角ナット | | — | 2 |
| 【1-2】φ4×12 ナベタッピンネジ 止水ワッシャー付 | | 8 | — |
| 【1-3】φ4×15 ナベタッピンネジ３種 | | — | 5 |
| 【1-4】φ4×19 ナベドリルネジ | | — | 6 |

| 【2】柱取付照明部品セット | | 員　数 | |
|---|---|---|---|
| 名　　称 | 略図 | ー | ACアダプター用 |
| 取付説明書〈N006〉 | | 1 | 1 |
| 柱固定金具 | | 3 | 4 |
| 照明枠上部キャップ　B | | 1 | — |
| 柱隙間ふさぎ部品(ミニ・排水用) | | 1 | — |
| 結束バンド | | 1 | — |
| スイッチ取付スペーサー | | 1 | — |
| 中空スペーサー | | 2 | — |

| 【2】柱取付照明部品セット（つづき） | | 員　数 | |
|---|---|---|---|
| 名　　称 | 略図 | ー | ACアダプター用 |
| ライト・カメラ取付金具 | | 1 | — |
| 照明枠接続キャップ | | 1 | — |
| 配線カバーB固定金具 | | 1 | — |
| 配線カバー B 下部固定金具 | | 1 | — |
| 下部ふさぎ金具 | | — | 1 |
| 注意シール | | 1 | 1 |
| ブランドラベル | テラスSC | 1 | 1 |
| 【2-1】M4 六角ナット | | 2 | 3 |
| 【2-2】φ4×13 ナベドリルネジ | | 6 | 10 |
| 【2-3】φ4×19 ナベドリルネジ | | 6 | 8 |
| 【2-4】φ4×15 ナベタッピンネジ３種 | | 7 | 3 |
| 【2-5】φ4×10 トラスタッピンネジ３種 | | 2 | — |
| 【2-6】φ4×16 トラスタッピンネジ３種 | | 4 | — |
| 【2-7】φ4×10 サラタッピンネジ３種 | | 1 | — |

| 【3】側枠用配線カバーセット | | 員　数 |
|---|---|---|
| 名　　称 | 略　　図 | |
| 照明用側枠 | | 1 |

| 【4】柱用配線カバーセット | | 員　数 | |
|---|---|---|---|
| 名　　称 | 略　　図 | A | B |
| 照明用 柱カバー A | | 1 | – |
| 照明用 柱カバー B | | – | 1 |
| 照明用 柱ベース | | 1 | – |

N006_201904A

# 梱包明細表

※施工の前に梱包明細表で必要な部材、部品が揃っているか確認してください。

| 【5】ダウンライト | | |
|---|---|---|
| 名　称 | 員数 | 備考 |
| ダウンライト | 1 | |
| 取付説明書〈Z582〉 | 1 | |

| 【6】ダウンスポットライト | | |
|---|---|---|
| 名　称 | 員数 | 備考 |
| ダウンスポットライト | 1 | |
| 【6-1】φ4×25 トラスタッピンネジ３種 | 1 | |
| 結束バンド | 1 | |
| 取付説明書〈Z583〉 | 1 | |

| 【7】スポットライト | | |
|---|---|---|
| 名　称 | 員数 | 備考 |
| スポットライト | 1 | |
| 【7-1】φ3.8×38 丸木ネジ | 2 | 使用しない |
| 取付説明書〈Z538〉 | 1 | |

| 【8】エスコートスポットライト | | |
|---|---|---|
| 名　称 | 員数 | 備考 |
| エスコートスポットライト | 1 | |
| 【8-1】丸木ネジ φ4.1×5 | 2 | 使用しない |
| 【8-2】φ4×16 ナベタッピンネジ３種 | 2 | |
| 取付説明書〈Z542〉 | 1 | |

| 【9】入切スイッチ（DC12Vスイッチ） | | |
|---|---|---|
| 名　称 | 員数 | 備考 |
| 12Vスイッチ | 1 | |
| スイッチカバー | 1 | |
| 【9-1】φ4×12 ナベタッピンネジ３種 | 2 | |
| 結束バンド | 2 | |
| 取付説明書〈Z566〉 | 1 | |

| 【10】DC12V人感センサ | | |
|---|---|---|
| 名　称 | 員数 | 備考 |
| 人感センサ | 1 | |
| エリアカットシート | 1 | |
| 結束バンド | 2 | |
| 取付説明書〈Z586〉 | 1 | |

| 【11】トランス電源ユニット | | |
|---|---|---|
| 名　称 | 員数 | 備考 |
| トランス電源ユニット | 1 | |
| 取付説明書〈Z546〉 | 2 | |

| 【12】12V電源ケーブル | | |
|---|---|---|
| 名　称 | 員数 | 備考 |
| 電源ケーブル　Y端子＋CN | 1 | 10m又は20m |
| 予備Y端子 | 2 | |

| 【13】延長ケーブル | | |
|---|---|---|
| 名　称 | 員数 | 備考 |
| 延長ケーブル　CN+CN | 1 | 1m/2.5m/5m/10m |

| 【14】分岐ケーブル | | |
|---|---|---|
| 名　称 | 員数 | 備考 |
| CN+CN　２分岐 | 1 | |
| 防水栓キャップ | 1 | |

| 【15】ACアダプタ | | |
|---|---|---|
| 名　称 | 員数 | 備考 |
| ACアダプタ | | |

| 【16】スタンド ※スイッチ・センサを任意の場所に | | |
|---|---|---|
| 名　称 | 員数 | 備考 |
| スタンド | 1 | |
| アンカー棒 | 1 | |

| 【17】ターンナット | | |
|---|---|---|
| 名　称 | 員数 | 備考 |
| M4 ターンナット | 10 | |

| 【18】カーポートライト用台座セット | | |
|---|---|---|
| 名　称 | 員数 | 備考 |
| 取付説明書〈Z585〉 | 1 | |
| ベース | 1 | |
| カバー(上) | 1 | |
| トランスカバー | 1 | |
| 灯具吊金具 | 1 | |
| 上キャップ | 1 | |
| 樹脂キャップ | 1 | |
| トランスカバー取付金具 | 1 | |
| 結束バンド | 1 | |
| 配線ケーブル　2.5m | 1 | |
| 両面テープ | 1 | |
| スイッチ取付スペーサー | 1 | |
| 中空スペーサー | 1 | |
| ネジ部品 | | |

# 配線と基礎工事

## ●DC12V仕様　屋根取付け・柱取付けの場合の配線参考図

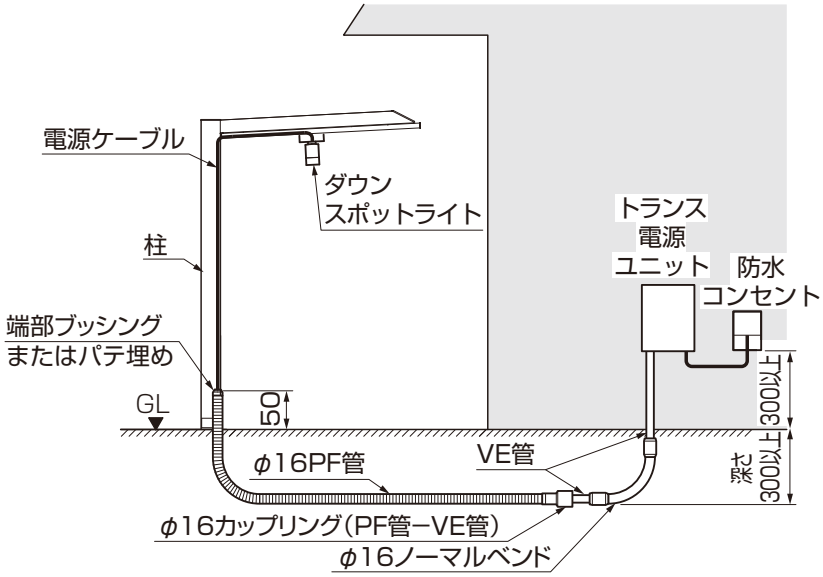


・地中配管（コンクリートやモルタルで埋設）する場合、埋設管を敷設してください。
　柱埋設位置に電源ケーブルを通した埋設管を立ち上げてください。
・埋設管は必要な長さで切り落とし、端部ブッシングを取付けまたはパテ埋めしてください。

**補　足**

**端部ブッシングの取付け**

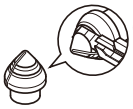

①ケーブル径に合わせブッシングの先端を切断します。

②ブッシングの縦溝を切り込み、半割れにします。

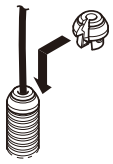

③ブッシングをケーブルにはさみ、管に差し込みます。

※ブッシングとケーブルのすき間はビニルテープで防水処理をしてください。

## ●AC100V直結仕様の場合の配線参考図

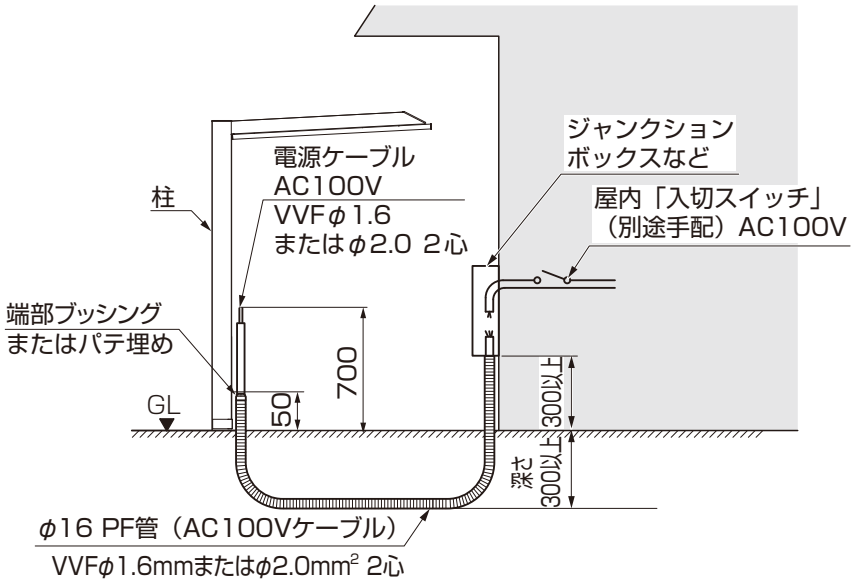


・地中配管（コンクリートやモルタルで埋設）する場合、埋設管を敷設してください。
　柱埋設位置に電源ケーブルを通した埋設管を立ち上げてください。
・埋設管は必要な長さで切り落とし、端部ブッシングを取付けまたは
　パテ埋めしてください。

**補　足**

電源ケーブルは PF 管を地中に埋設して配線してください。

**⚠注 意**

AC100V の電線の埋設工事、配線作業に関しては、電気工事店の有資格者に依頼してください。

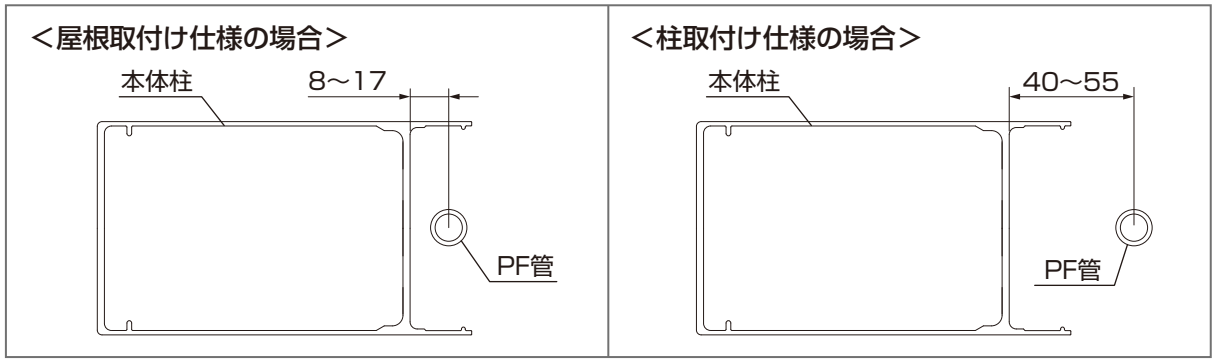


N006_201904A

# 取付けできるライト

## ●ダウンスポットライト(P.8)

電源電圧：DC12V仕様
①センサ：屋根取付け
②センサ：スタンド取付け
③入切スイッチ：柱取付け
④入切スイッチ：スタンド取付け

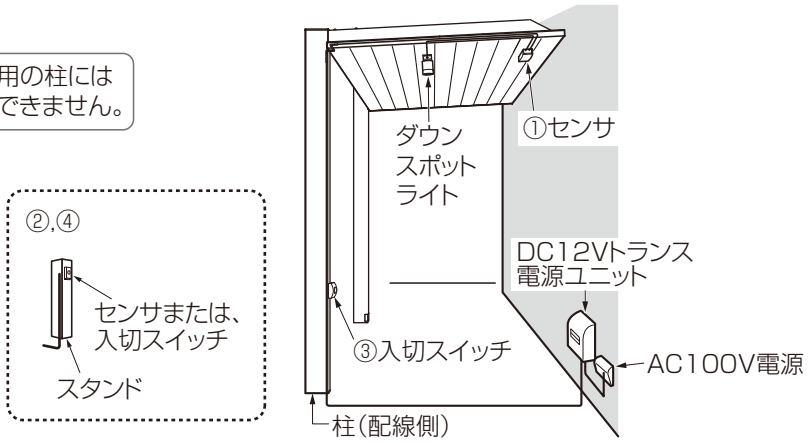


## ●ダウンライト(P.8)

電源電圧：DC12V仕様
①センサ：屋根取付け
②センサ：スタンド取付け
③入切スイッチ：柱取付け
④入切スイッチ：スタンド取付け

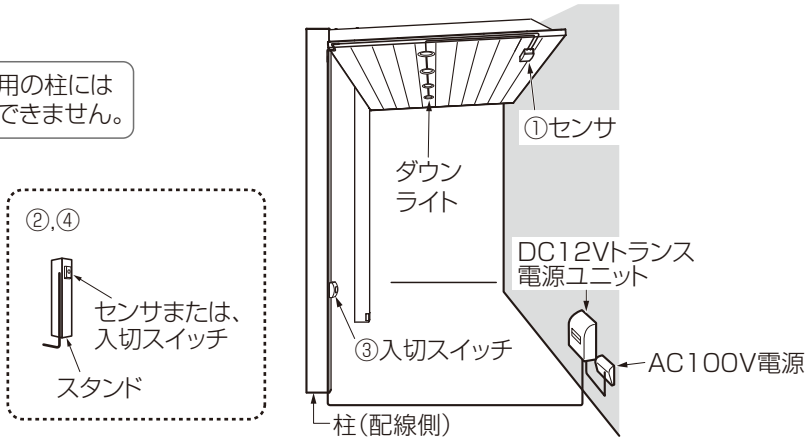


## ●スポットライト/
## エスコートスポットライト(P.24/P.30)

電源電圧：DC12V仕様または、AC100V直結仕様
①入切スイッチ：柱取付け
②入切スイッチ：スタンド取付け

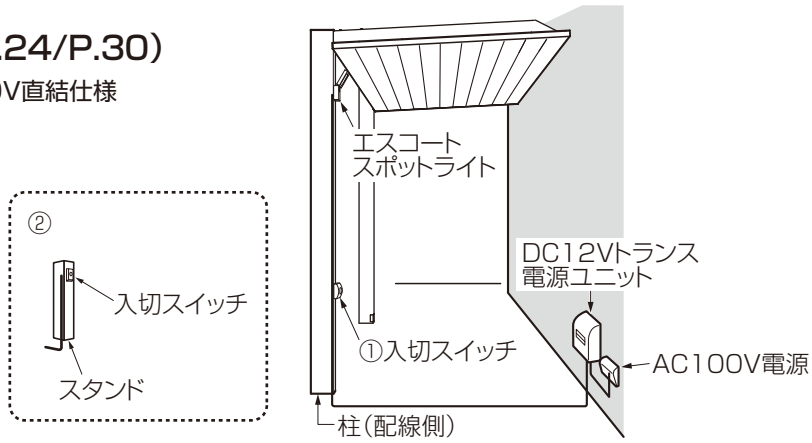


**お願い**

【屋根部に照明を取付ける場合】
配線は排水しない側の
柱にしてください。

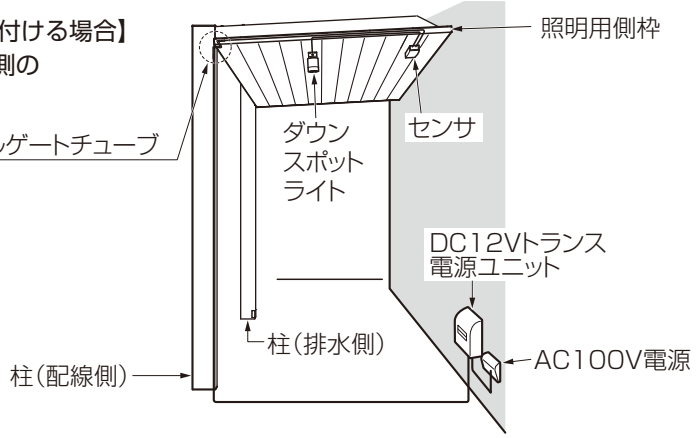


N006_201904A

# 屋根取付け仕様

## 各部の名称と基本納まり

### ●柱部

| | L | A |
|---|---|---|
| H24 | 2382 | 2065 |
| H30 | 2982 | 2665 |

屋根取付け（スイッチ無し仕様）

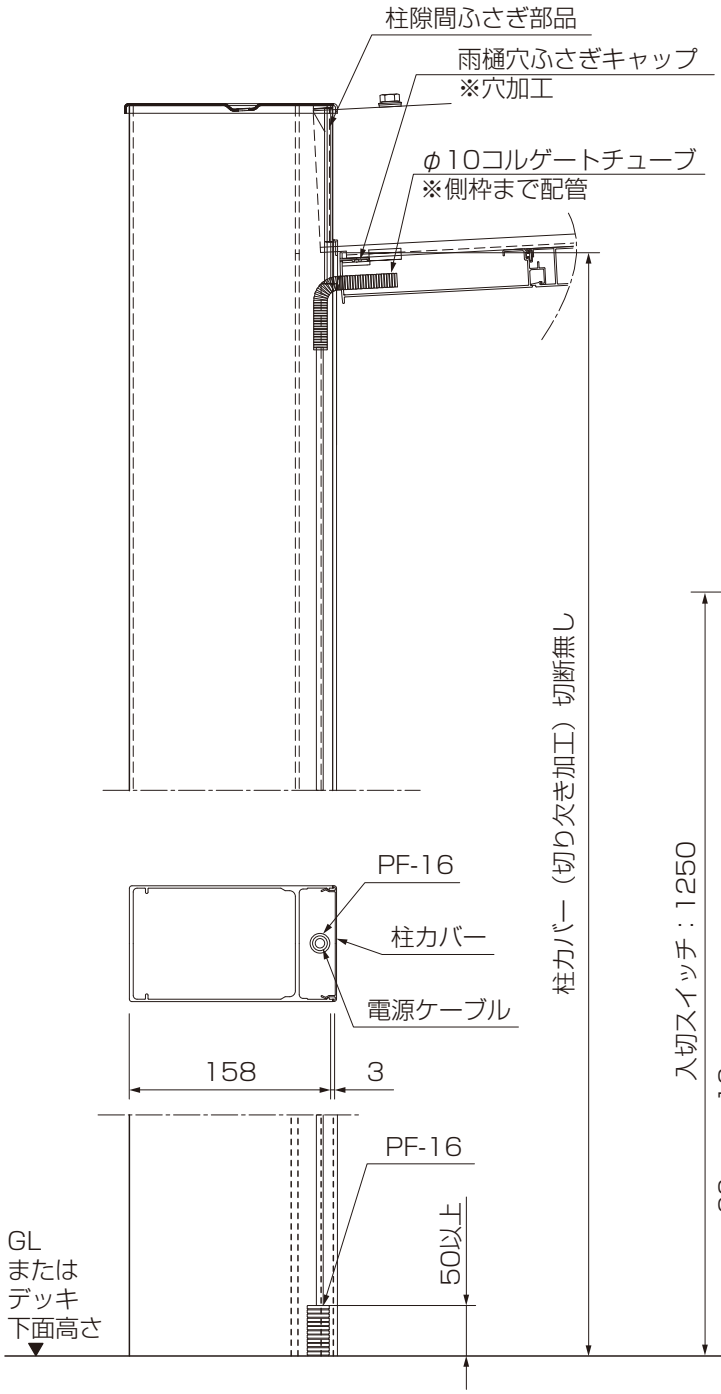


屋根取付け（スイッチ仕様）

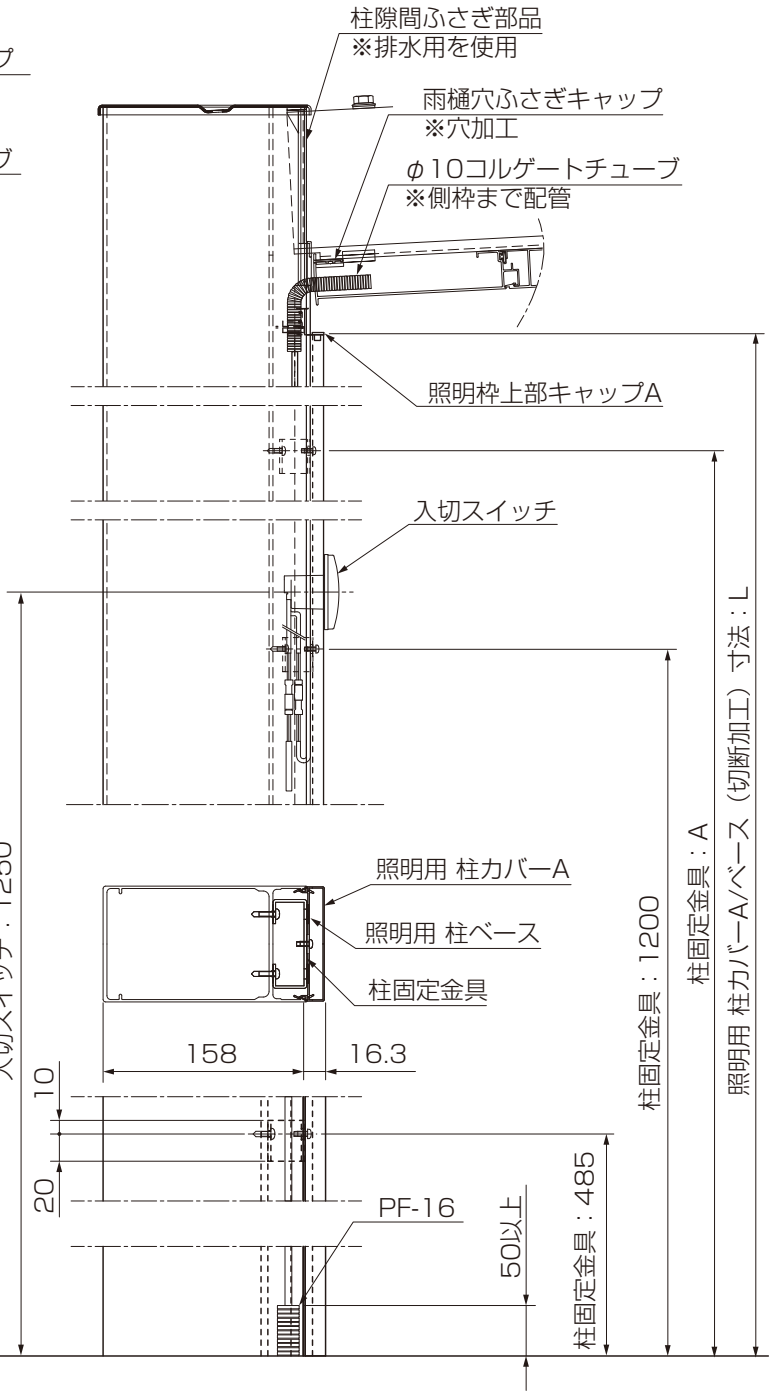

## ●屋根部

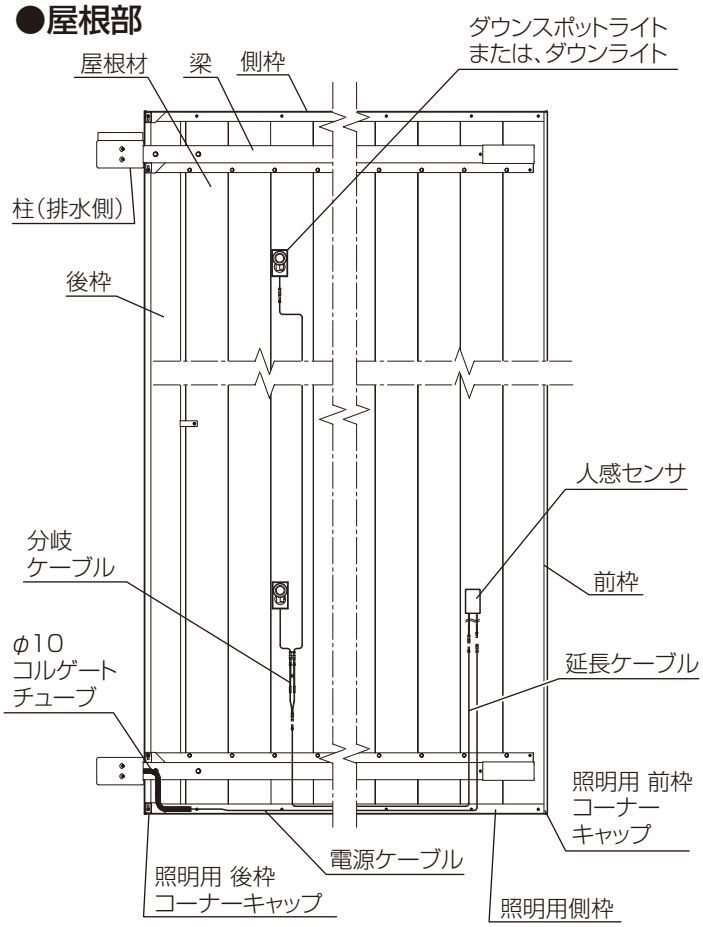


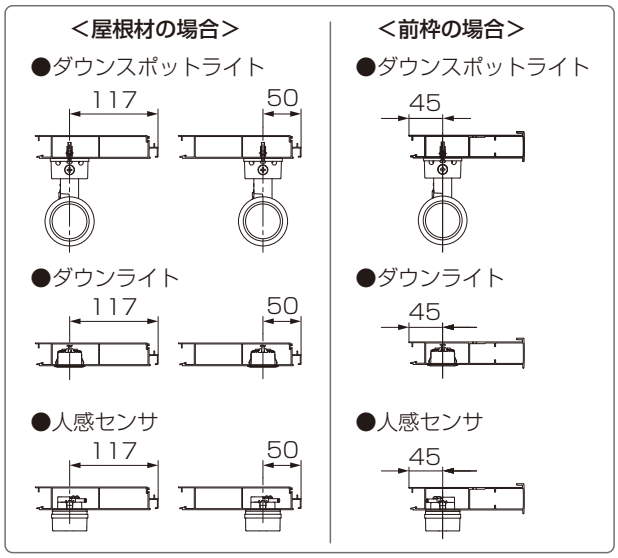


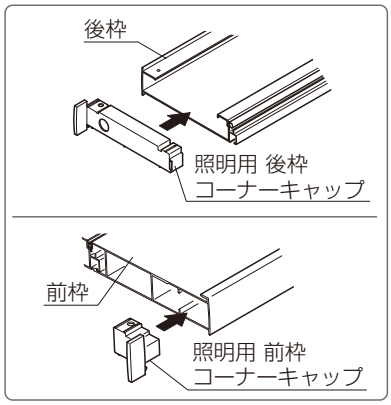


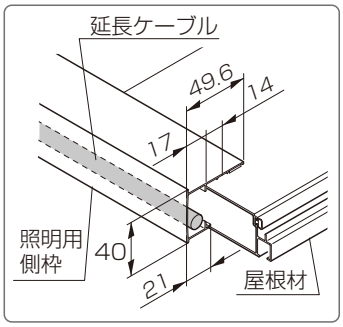


## ●照明器具取付け範囲

・前枠から109mmの範囲は取付けることができません。
・側枠から150mmの範囲は取付けることができません。
・後枠には照明器具を取付けることができません。

**お願い**

物干しやスタイルシェード、着脱式サポートが取付けられた、同一の屋根材には照明器具を取付けることができません。

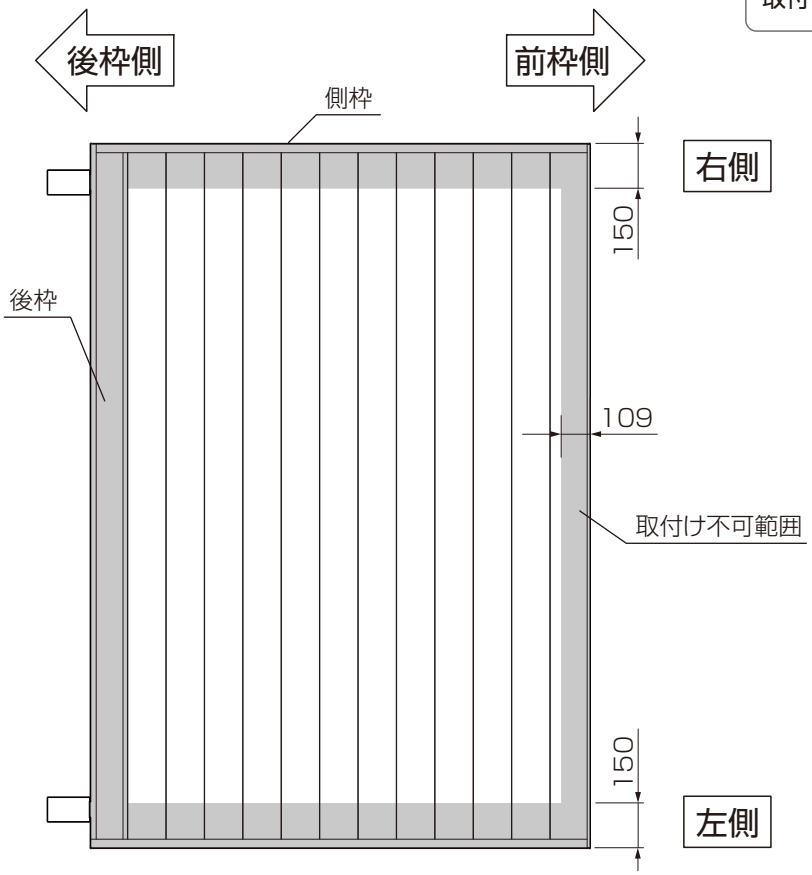


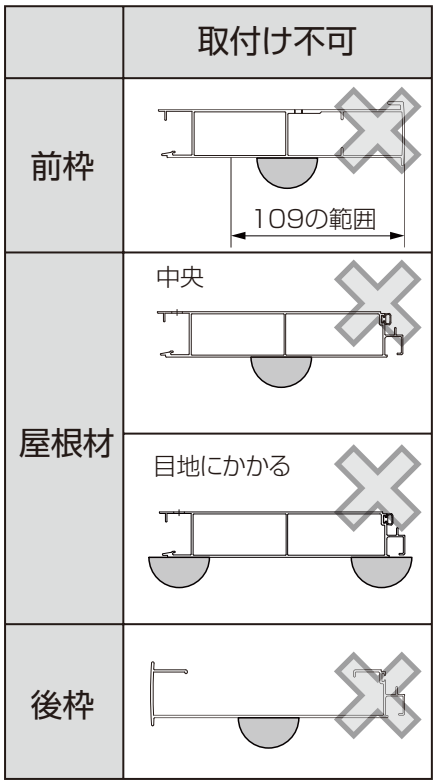


N006_201904A

## ●施工例
### ダウンライト（1列ー4個 人感センサあり）

①出幅方向の照明取付け位置
前枠を1列目として【器具を取付ける屋根材】が何列目になるか確認してください。
※2列以上の照明施工の場合、Aの位置で分岐します。

| | 列数 | 中央列 | 推奨取付列 |
|---|---|---|---|
| 4尺 | 7 | 4 | 5 |
| 5尺 | 9 | 5 | 6 |
| 6尺 | 11 | 6 | 7 |
| 7尺 | 13 | 7 | 8 |

②間口方向の照明取付け位置
屋根材の間口方向の寸法B～Gを確認してください。
※屋根部加工穴詳細はP.13を参照してください。

**補 足**
推奨取付列の屋根材に取付けると出幅方向中央付近が照らされます。

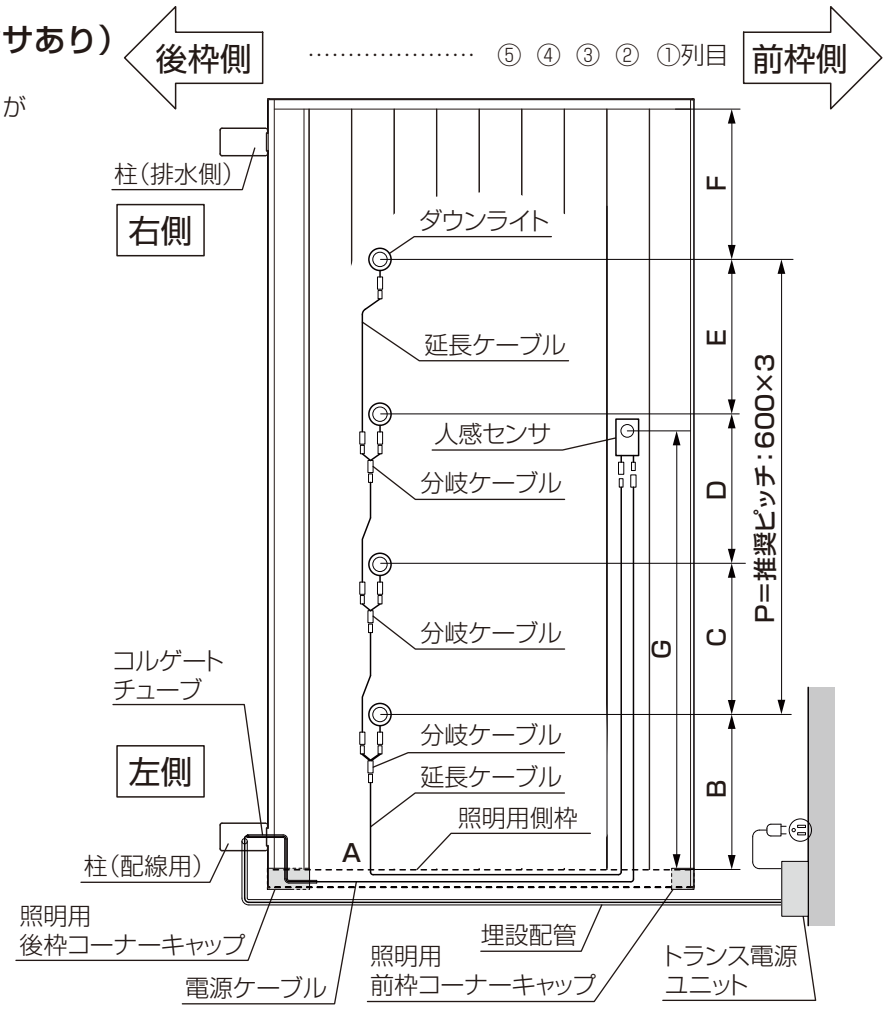


## ●施工例
### ダウンスポットライト（2個 入切スイッチあり）

①出幅方向の照明取付け位置
前枠を1列目として【器具を取付ける屋根材】が何列目になるか確認してください。
※2列以上の照明施工の場合、Aの位置で分岐します。

| | 列数 |
|---|---|
| 4尺 | 7 |
| 5尺 | 9 |
| 6尺 | 11 |
| 7尺 | 13 |

②間口方向の照明取付け位置
屋根材の間口方向の寸法B/Cを確認してください。
※屋根部加工穴詳細はP.12を参照してください。

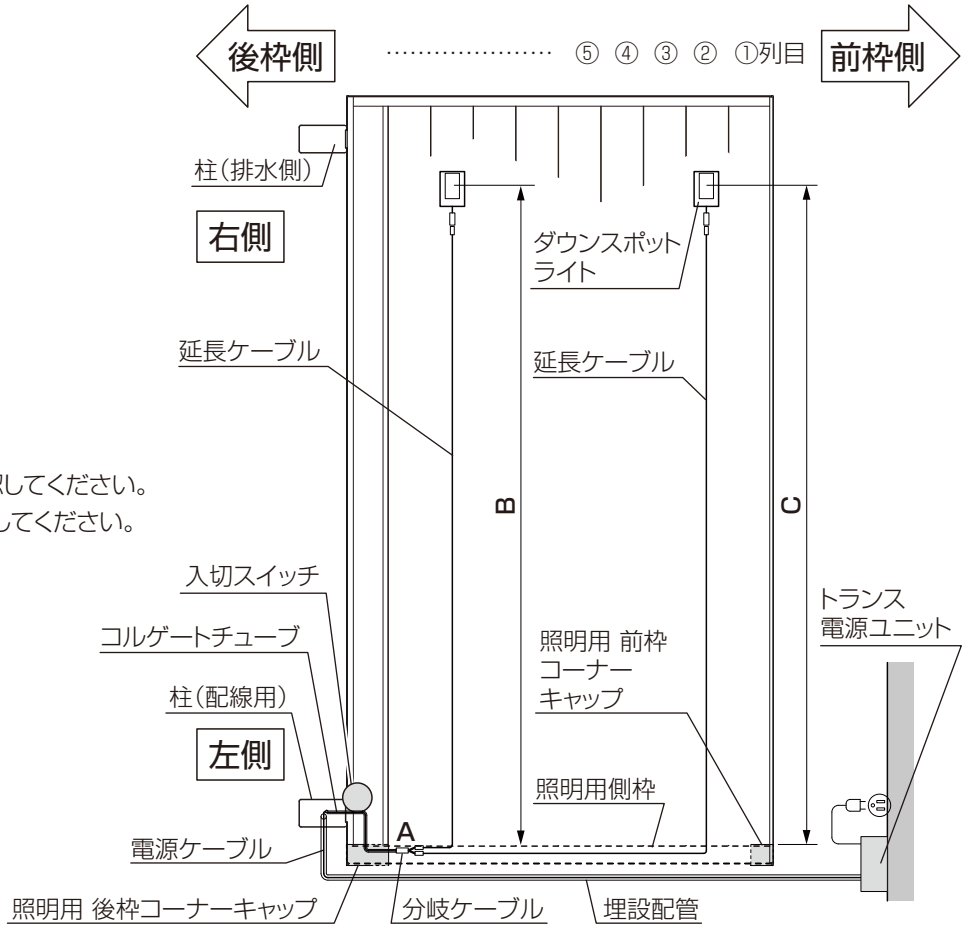


N006_201904A

# 1 事前準備（屋根照明ー柱部）

## ＜柱にスイッチを取付けない場合＞

### 1 本体柱カバーの加工

①本体柱カバーに切り欠き加工をしてください。

●本体柱カバー

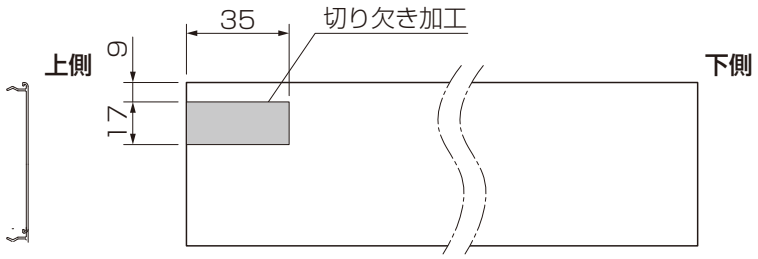


下記のオプションを取付ける場合は、対応した取付説明書を併せて参照してください。

「テラス（デッキ接続）取付説明書（N007）」

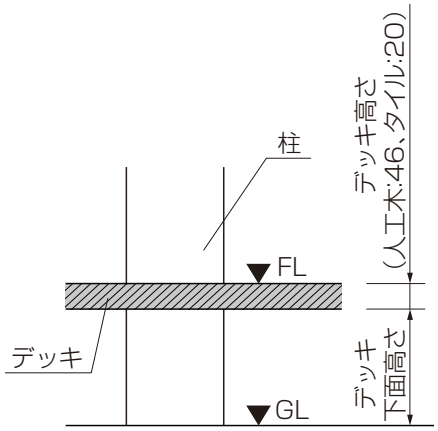


## ＜柱にスイッチを取付ける場合＞

### 1 排水しない柱・照明用 柱ベース・照明用 柱カバーAの加工

①本体柱、照明用 柱ベース、照明用 柱カバーAに切断および穴加工をしてください。
②照明用 柱ベースの上側になるフィンを5mm切欠いてください。

埋め込み寸法：500
＋
（デッキ下面高さ）

●本体柱

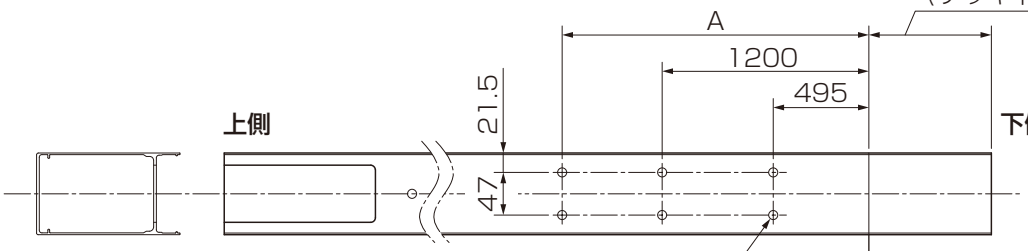


●照明用 柱ベース

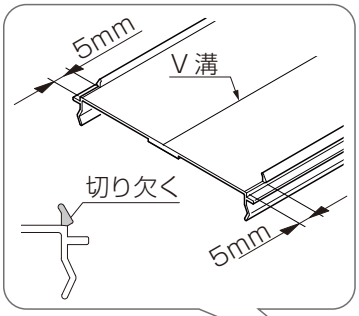


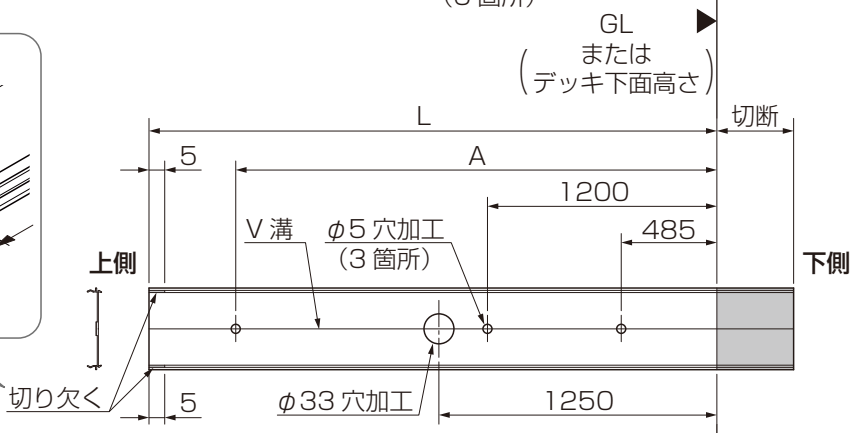


●照明用 柱カバーA

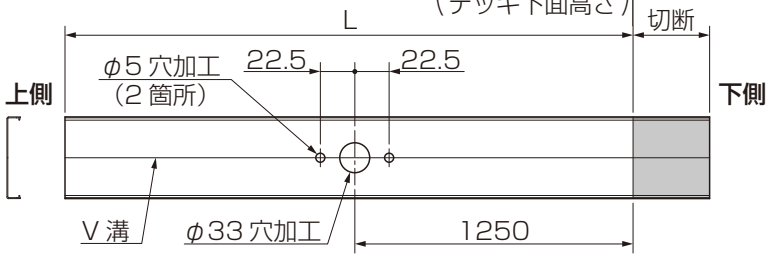


| | L | A |
|---|---|---|
| H24 | 2382 | 2065 |
| H30 | 2982 | 2665 |

**補 足**

デッキ接続の場合、切断した下側の照明用柱ベース、照明用柱カバーAも使用します。

N006_201904A

# 1 事前準備（屋根照明ー屋根部）

## 1 ＜共通部材の加工＞

①照明用側枠を切断してください。

●照明用側枠 左側取付けの場合

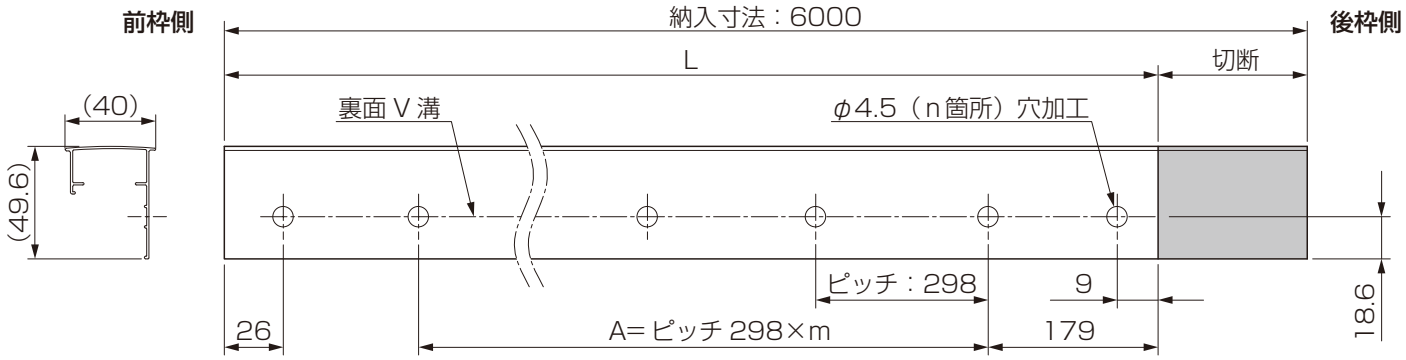


●照明用側枠 右側取付けの場合

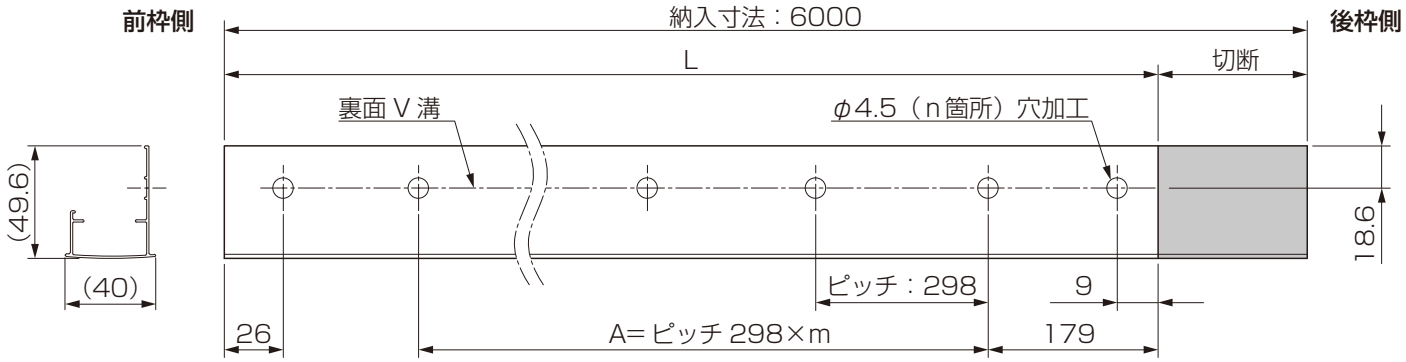


| | L | n | A | m |
|---|---|---|---|---|
| 4尺 | 1037 | 5 | 596 | 2 |
| 5尺 | 1335 | 6 | 894 | 3 |
| 6尺 | 1633 | 7 | 1192 | 4 |
| 7尺 | 1931 | 8 | 1490 | 5 |

**お願い**

側枠用止水パッキンを照明用側枠の長さLで切断し、貼り付けてください。

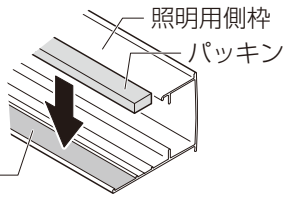


②前枠、屋根材へ照明器具･センサ取付けの穴加工をしてください。

**お願い**

ケーブルを傷つけないために、加工穴のバリ取りをしてください。

ダウンスポットライト取付けの場合

●前枠

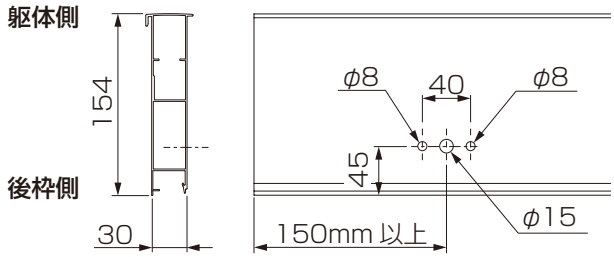


**⚠注意**

屋根材および前枠の上面に、穴をあけないでください。

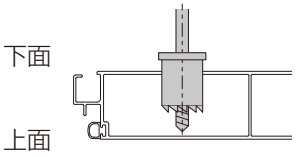


●屋根材

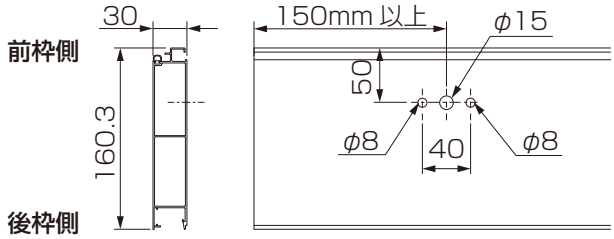


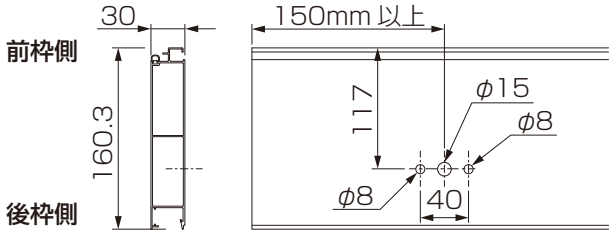


N006_201904A

## 1 ＜共通部材の加工＞（つづき）

③前枠、屋根材へ照明器具･センサ取付けの穴加工をしてください。

**お願い**

ケーブルを傷つけないために、
加工穴のバリ取りをしてください。

### ダウンライトまたはセンサ取付けの場合

●前枠

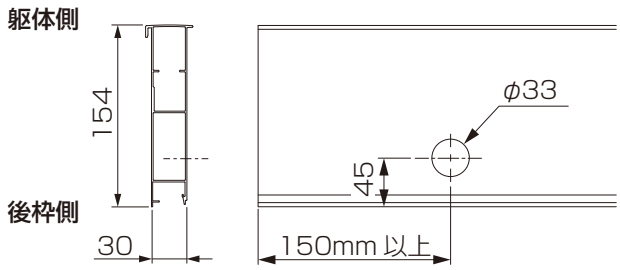


**⚠注 意**

屋根材および前枠の上面に、
穴をあけないでください。

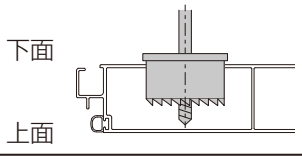


●屋根材

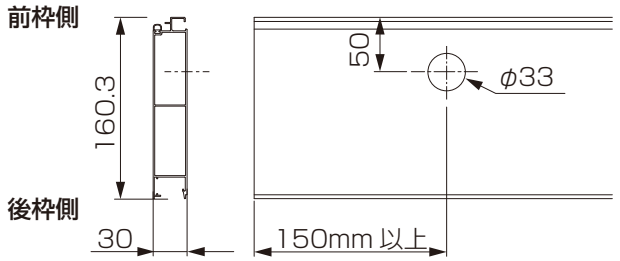


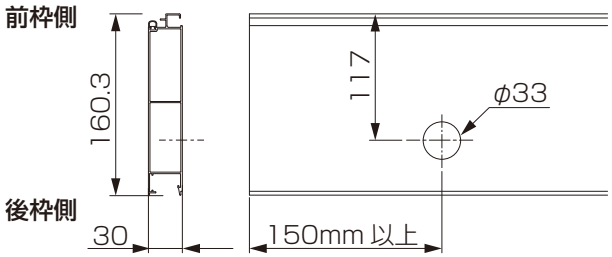


④雨樋穴ふさぎキャップに穴加工をしてください。

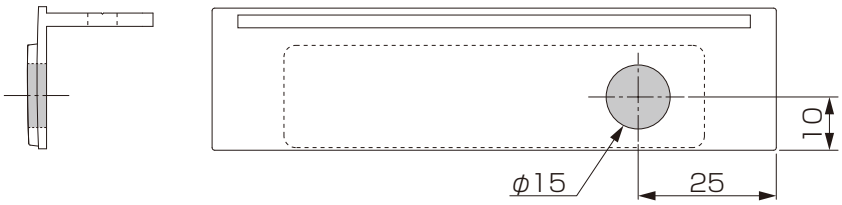


### 柱移動の場合

雨樋穴ふさぎキャップの穴加工位置を柱移動距離に合わせて変更してください。

①柱移動距離により、雨樋穴ふさぎキャップまたは、後枠に穴加工してください。

柱移動の場合の作業です。

＜柱移動した場合＞

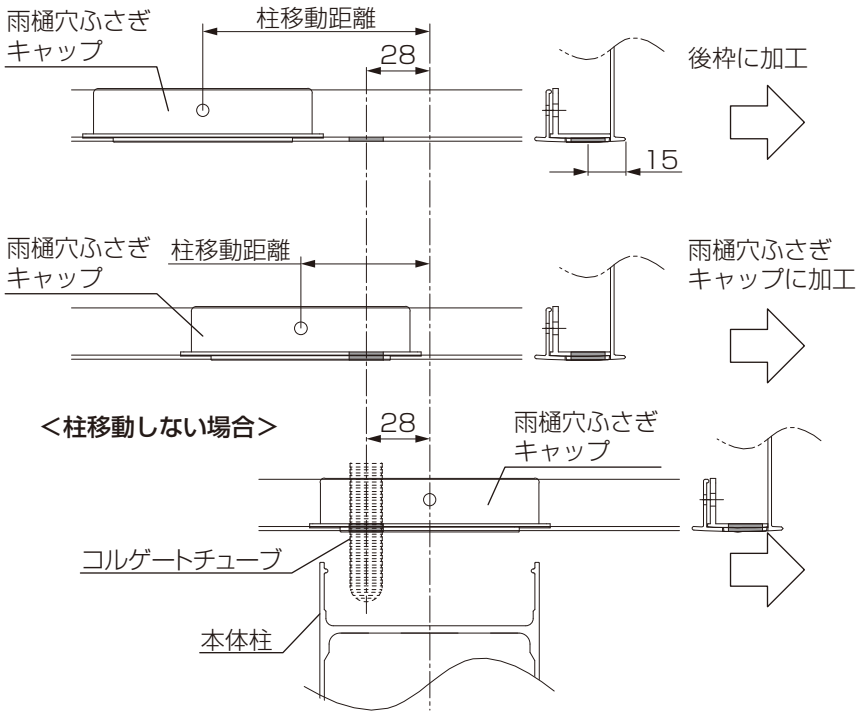


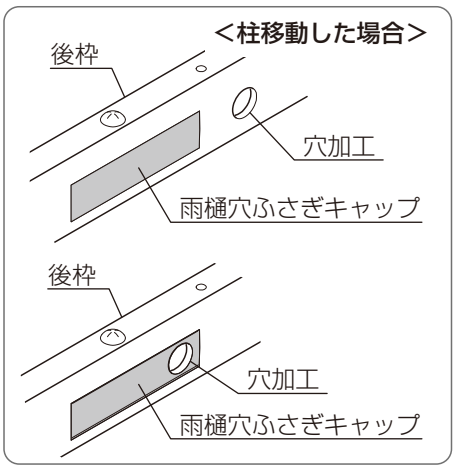


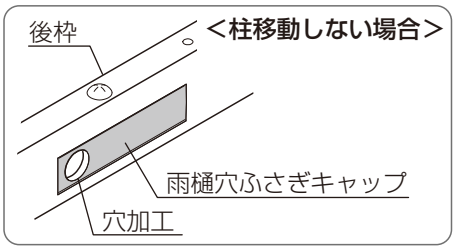


N006_201904A

## 2 部品の取付け

①柱にスイッチを取付ける場合、柱固定金具を本体柱へ【1-4】で取付けてください。
②前枠にシーリングし、前枠コーナーキャップ、照明用 前枠コーナーキャップを挿入してください。

本体の施工は、
「テラスSC 基本・連棟」の
取付説明書を参照してください。

「テラスSC 基本・連棟 取付説明書（N005）」

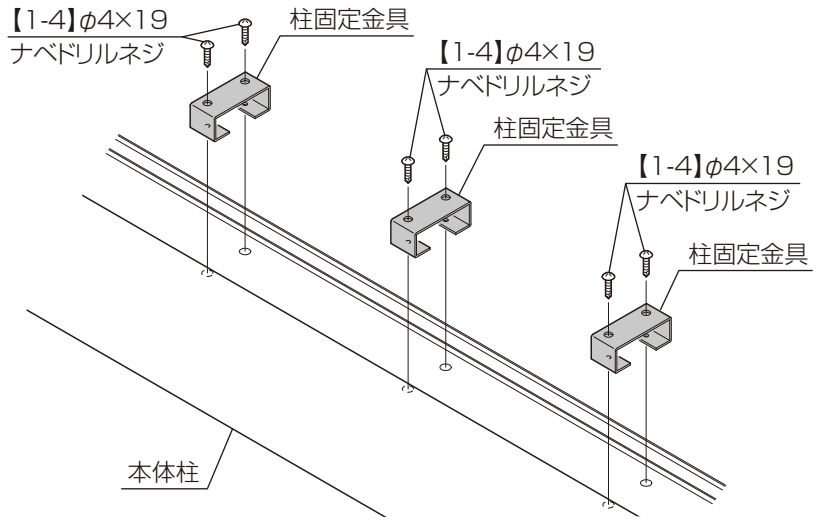


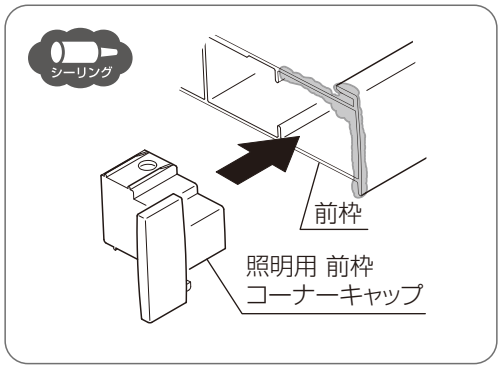


③後枠コーナーキャップ、照明用 後枠コーナーキャップ、雨樋穴ふさぎキャップ、集水部品にシーリングし、後枠に取付けてください。

### ＜配線しない側枠側＞

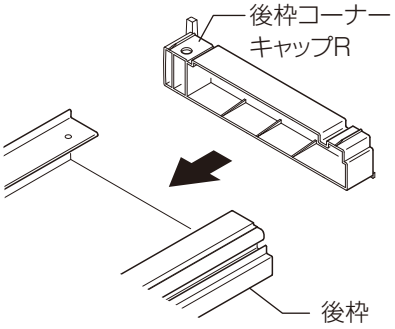


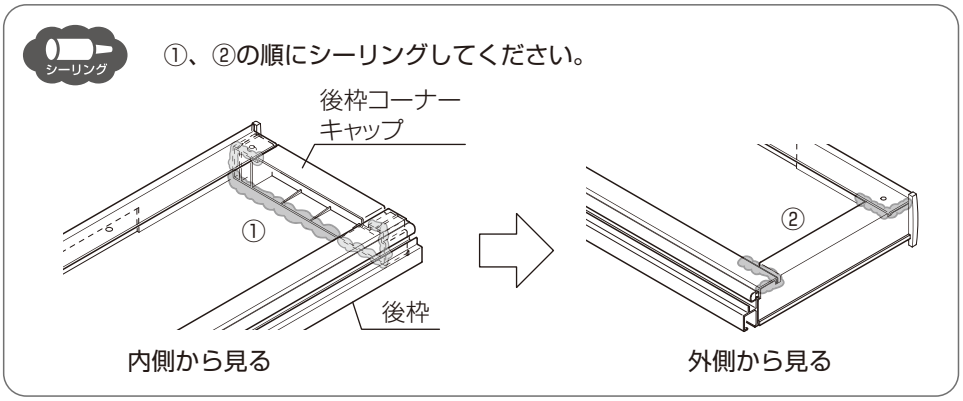


### ＜配線する側枠側＞

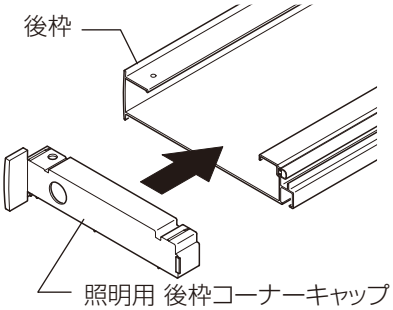


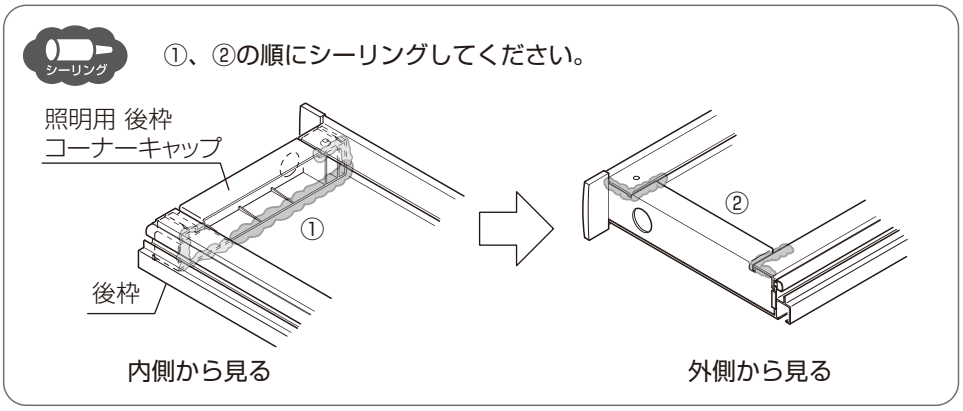


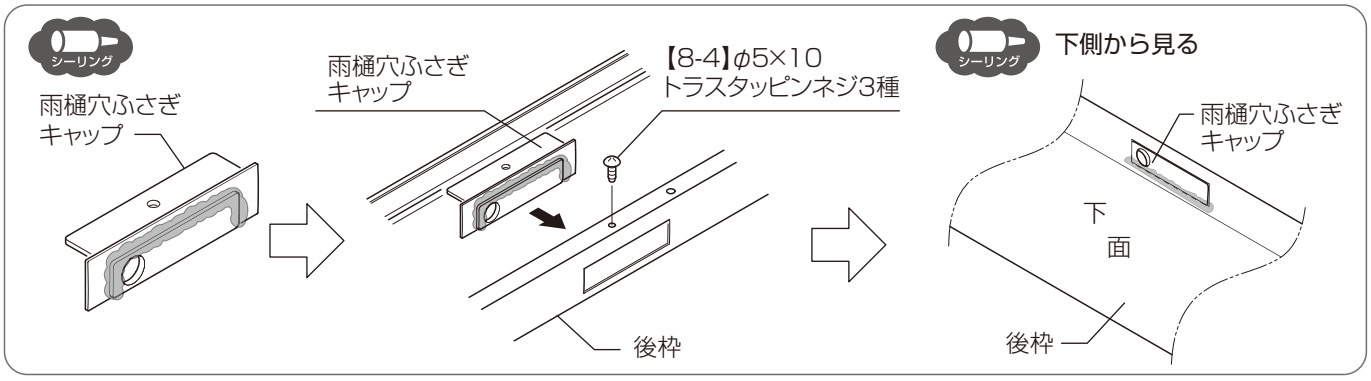


N006_201904A

④電源ケーブルをコルゲートチューブに通してください。
⑤コルゲートチューブを後枠、雨樋穴ふさぎキャップ、照明用 後枠コーナーキャップに通してください。

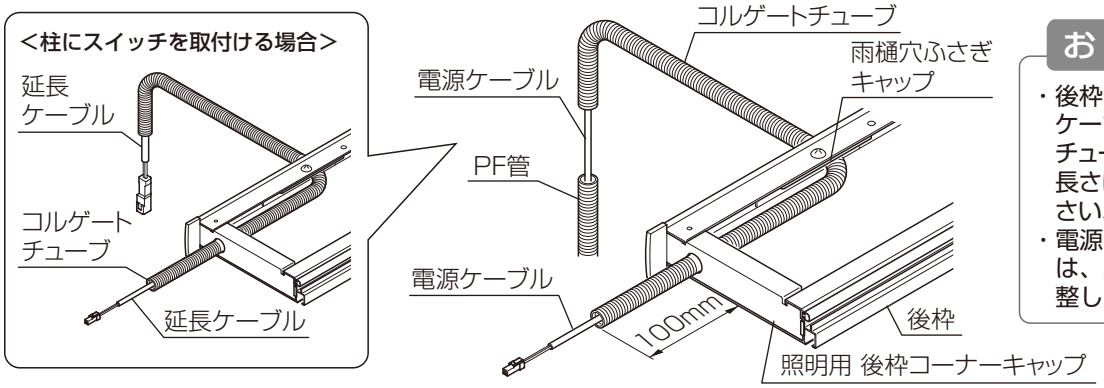


**お願い**

- 後枠を取付けた際に、電源ケーブルがコルゲートチューブから抜けないよう、長さに余裕を持たせてください。
- 電源ケーブルが余った場合は、屋根材内部で長さを調整してください。

⑥後枠内のコルゲートチューブを雨樋穴ふさぎキャップ後枠内側で結束バンドで締付け、後枠外側へ引き出してください。

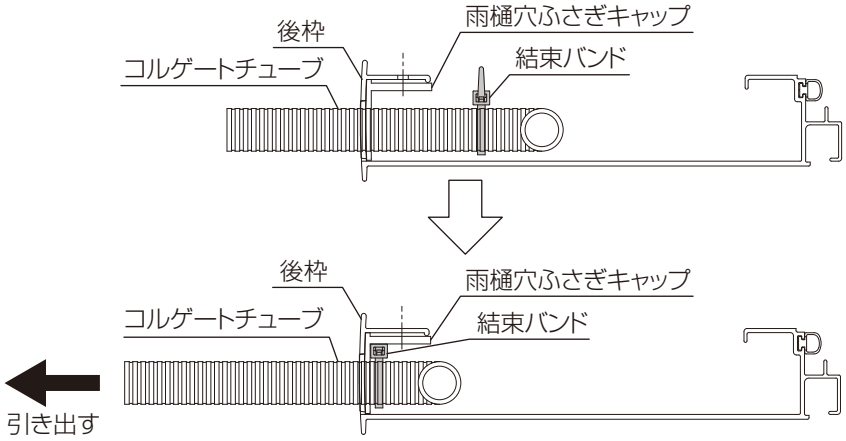


⑦雨樋穴ふさぎキャップ外側を結束バンドで締付け、シーリングをしてください。
⑧照明用 後枠コーナーキャップ外側のコルゲートチューブ周りをシーリングしてください。

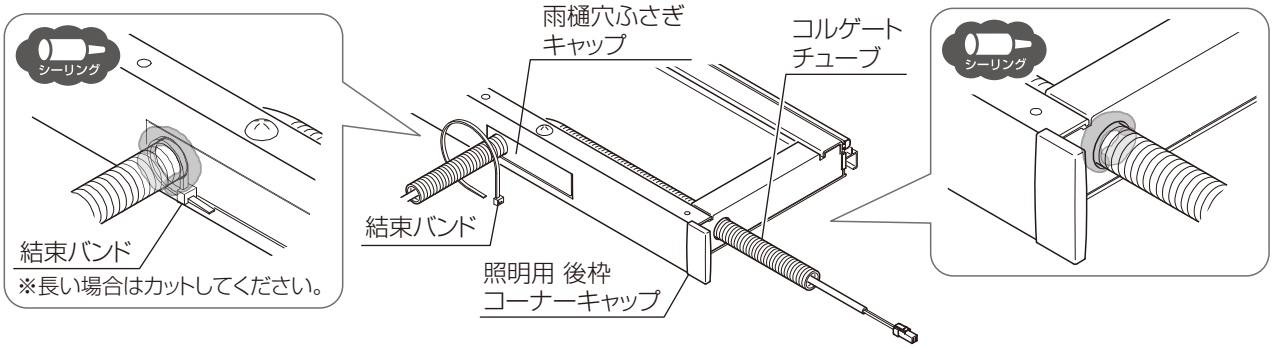


## ＜柱にスイッチを取付ける場合＞

⑨照明用柱カバーAにスイッチ取付スペーサー、中空スペーサー、入切スイッチを、【1-1】、【1-3】で取付け、スイッチカバーを取付けてください。

入切スイッチの取付けは、「入切スイッチ（DC12Vスイッチ）」の取付説明書も参照してください。
「DC12Vスイッチ 取付説明書（Z566）」

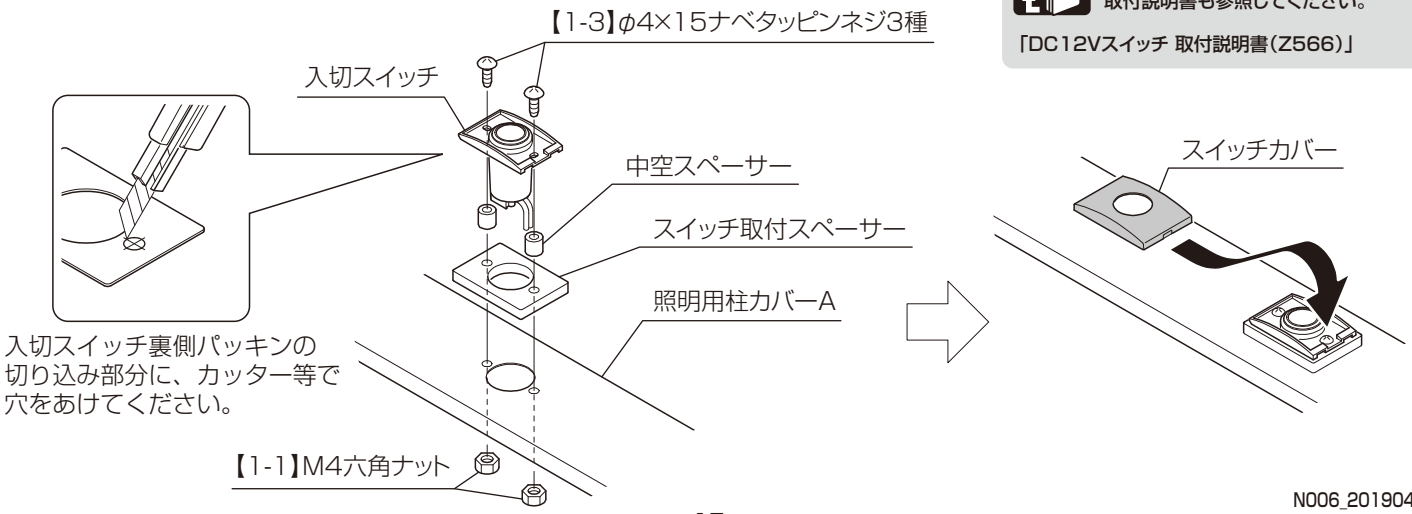


N006_201904A

# 2 本体の施工

本体の施工は、
「テラスSC 基本･連棟」の
取付説明書を参照してください。

「テラスSC 基本･連棟 取付説明書（N005）」

## 1 本体の施工

①本体柱の建て込み時に、PF管の立ち上げをしてください。

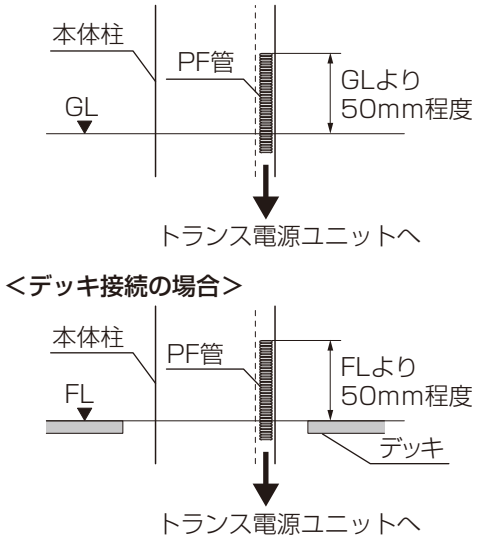


**お願い**

・PF管の立上げ位置に注意してください。

＜屋根取付け仕様の場合＞

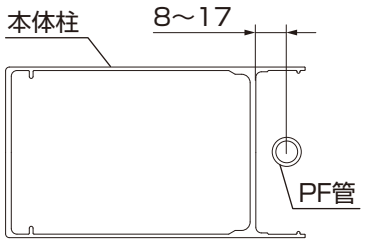


・柱にスイッチを取付ける場合は、柱隙間ふさぎ部品（排水用）を取付けてください。

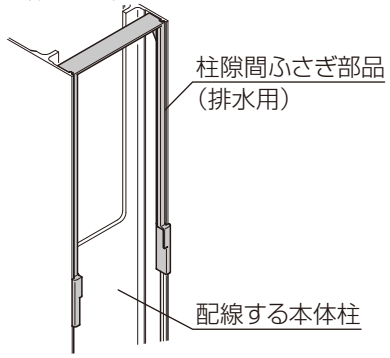


②「テラスSC 基本･連棟」の取付説明書を参照して、前枠、屋根材および後枠を施工してください。

③照明用側枠を、組立完了した屋根に仮固定し、屋根材へ写し穴でφ3.5の下穴加工をしてください。

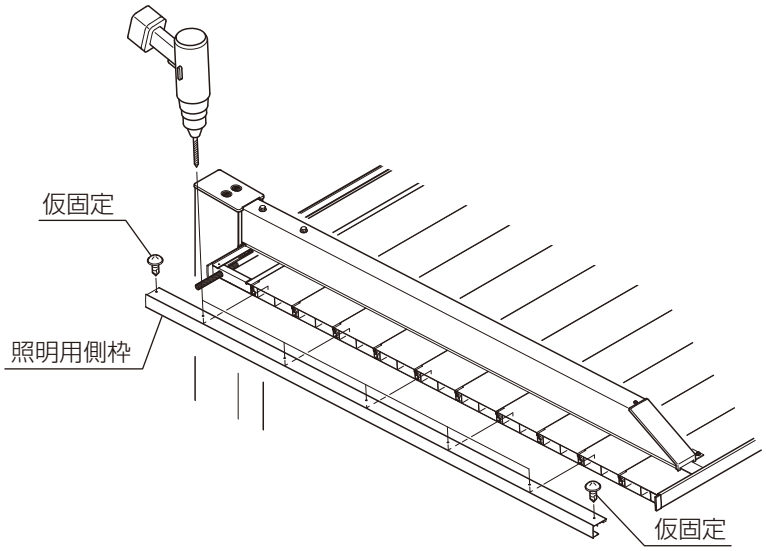


**お願い**

・照明用側枠を仮止めする際、コルゲートチューブおよびケーブルに傷をつけないように下穴加工してください。

## 2 配線

①電源ケーブル、延長ケーブル、分岐ケーブルの配線･接続をしてください。

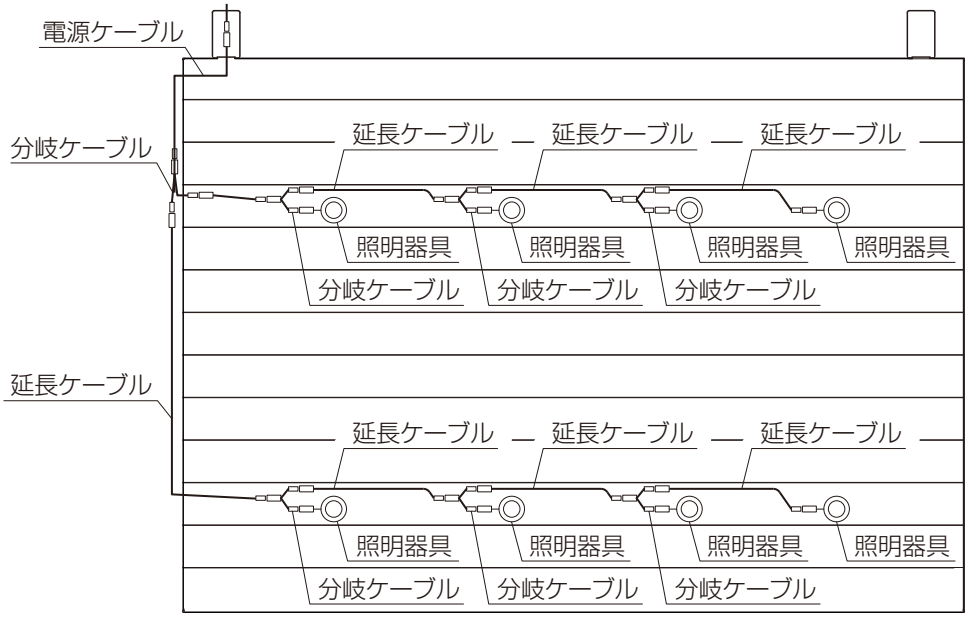


**お願い**

コネクタには向きがあります。
向きを間違えないよう、
接続してください。

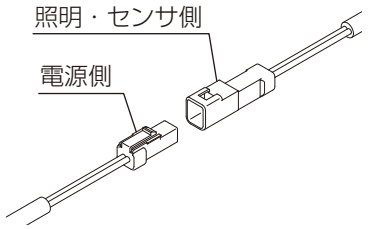


N006_201904A

# 3 照明器具・センサの取付け

## □ ダウンスポットライトの場合

①「ダウンスポットライト 取付説明書 (Z583)」を参照して、ダウンスポットライトを屋根に取付けてください。

照射方向の調整方法は、「ダウンスポットライト」の取付説明書を参照してください。

「ダウンスポットライト 取付説明書(Z583)」

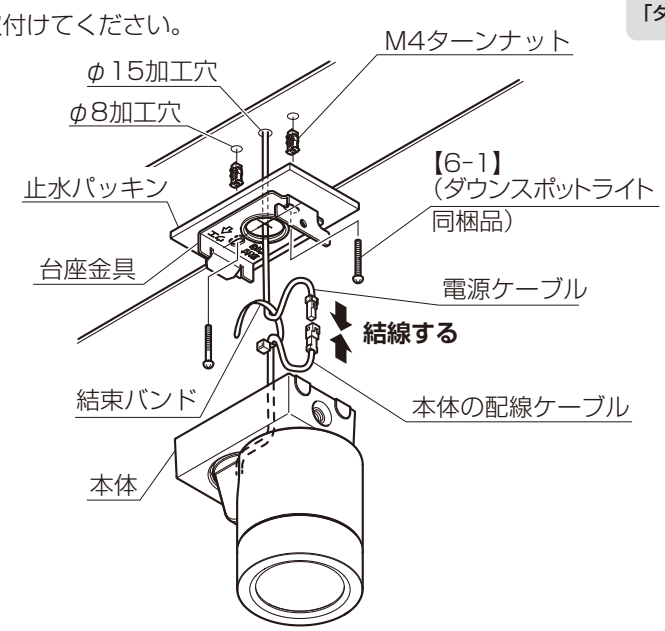


## □ センサの場合

①「DC12V 人感センサ 取付説明書 (Z586)」を参照して、人感センサを屋根に取付けてください。

人感センサの動作確認と検知範囲の調整方法は、「DC12V人感センサ」の取付説明書を参照してください。

「DC12V人感センサ 取付説明書(Z586)」

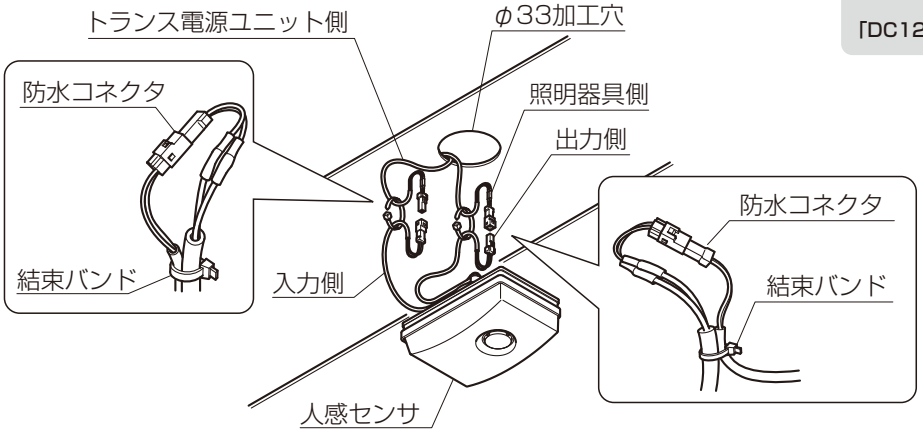


**補 足**

防水コネクタが抜けるのを防ぐため、必ず結束バンドで固定してください。

## □ ダウンライトの場合

### ＜単独（終端）の取付け＞

①屋根材加工穴から出ている延長ケーブルのコネクタ(凸型)と、ダウンライトのコネクタ(凹型)を接続してください。

②ダウンライトを屋根材に取付けてください。

### ＜複数（中間）の取付け＞

①屋根材加工穴から出ている延長ケーブルのコネクタ(凸型)と、分岐ケーブルのコネクタ(凹型)を接続してください。

②屋根材加工穴から出ている延長ケーブルのコネクタ(凹型)と、分岐ケーブルのコネクタ(凸型)を接続してください。

③分岐ケーブルのコネクタ(凸型)とダウンライトのコネクタ(凹型)を接続してください。

④ダウンライトを屋根材に取付けてください。

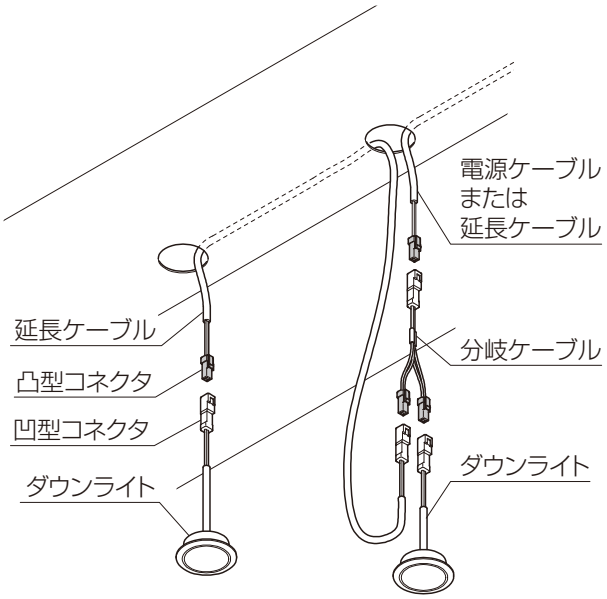

# 4 照明用側枠の取付け

①屋根材端部および照明用 後枠コーナーキャップの上部にシーリングしてください。
②垂れ下がっているケーブルを、照明用側枠内に受け入れてください。
③照明用側枠内部に収納したまま、照明用側枠を屋根材に組付けてください。
④照明用側枠がしっかり組付いていることを確認し、【1-2】で取付けてください。
⑤照明用 前枠コーナーキャップにシーリングしてください。

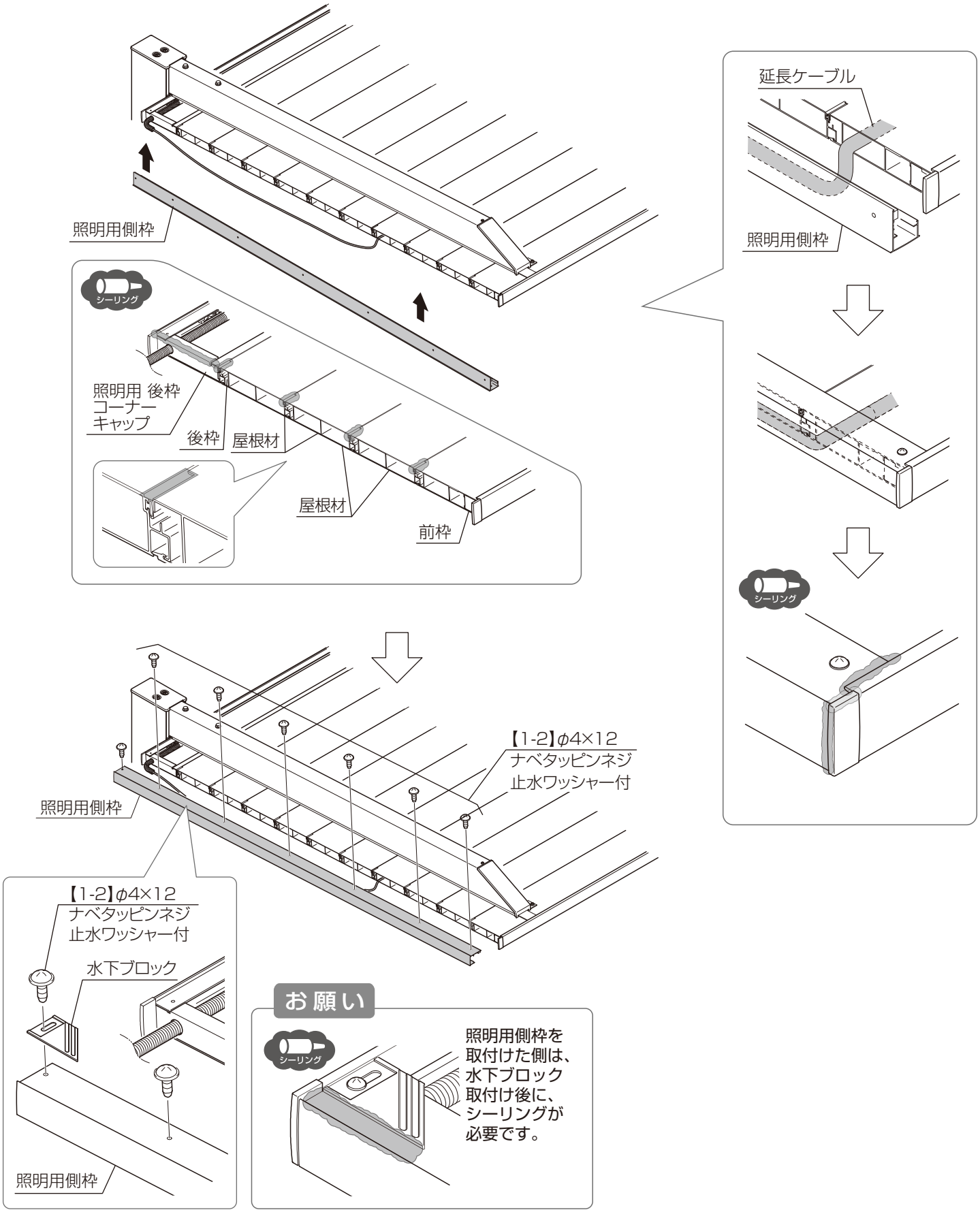


N006_201904A

# 5 柱部取付け

下記のオプションを取付ける場合は、対応した取付説明書を併せて参照してください。

「テラス（デッキ接続）取付説明書（N007）」

## ＜柱にスイッチを取付けない場合＞

①柱カバー（切欠き加工済み）を、切欠き部分にコルゲートチューブが通るように取付けてください。

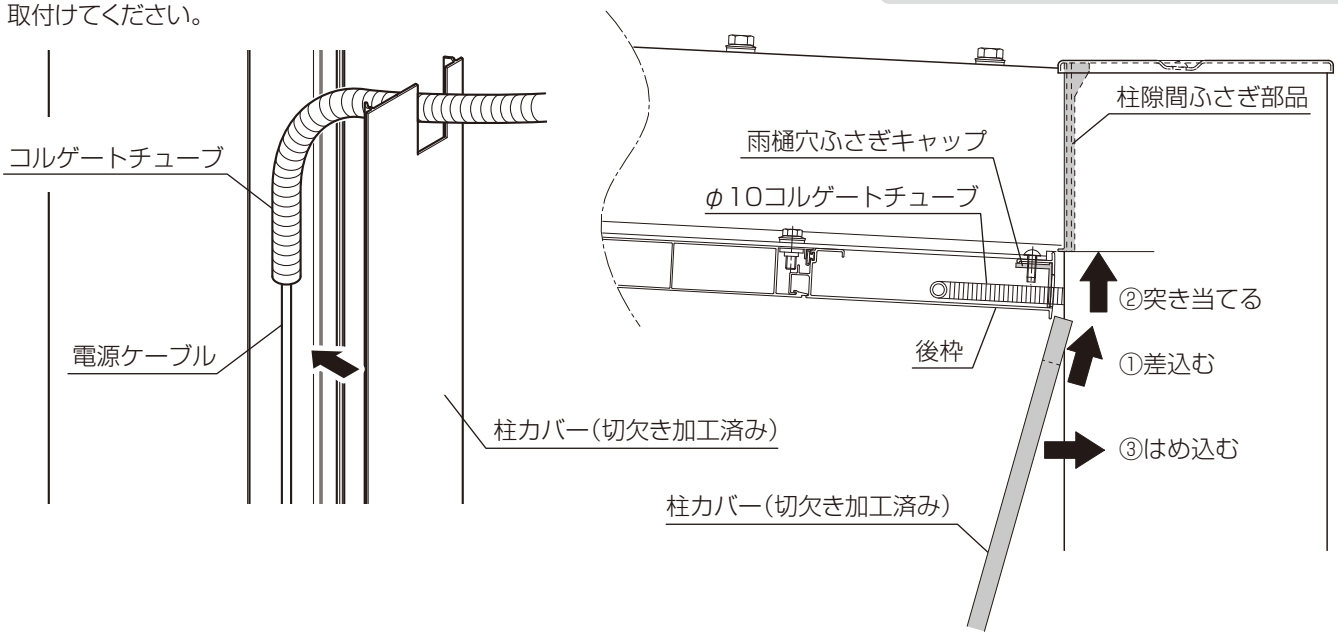


## ＜柱にスイッチを取付ける場合＞

①後枠から垂れ下がっているコルゲートチューブを照明枠上部キャップAに通し、柱に取付けてください。

②照明枠上部キャップAを柱隙間ふさぎ部品に突き当たるまでスライドさせてください。

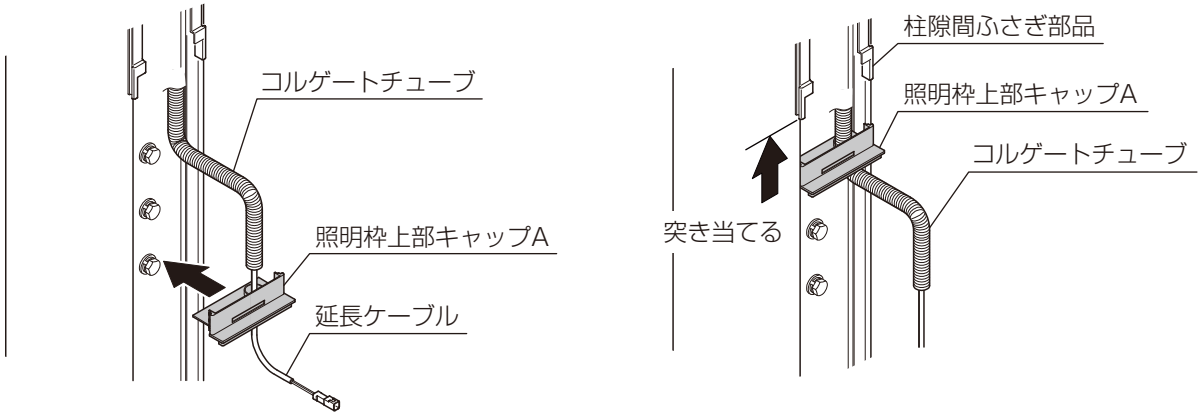


③照明枠上部キャップAを本体柱にマスキングテープ等で仮止めしてください。

④照明枠上部キャップAのコルゲートチューブが通っている穴まわりおよび柱との接合部にシーリングしてください。

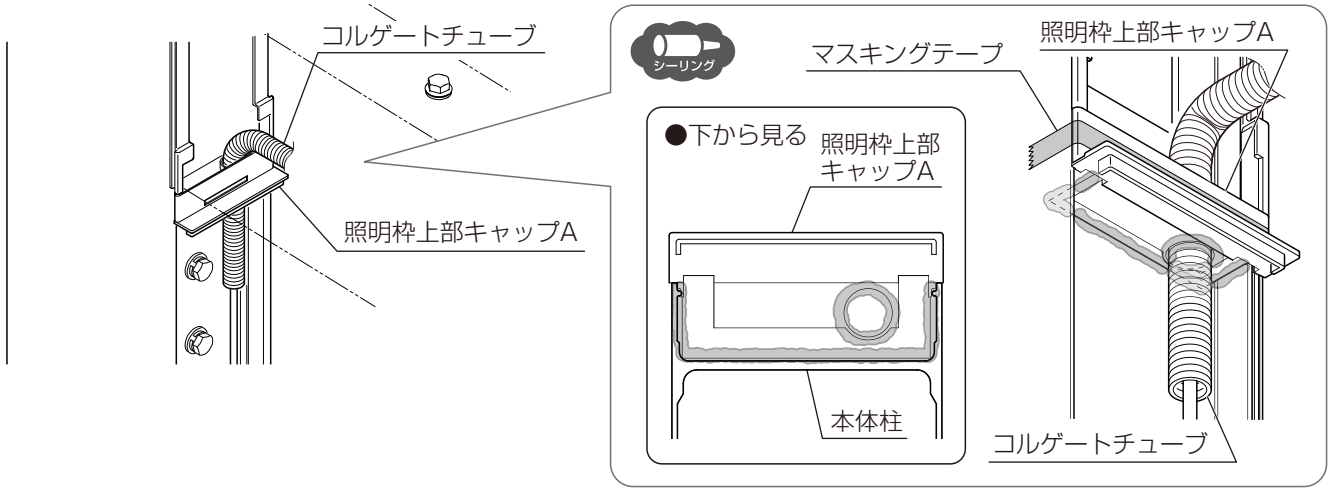


N006_201904A

# 5 柱部取付け（<柱にスイッチを取付ける場合>のつづき）

⑤照明用　柱ベースを5mmの切欠きを上側にして、電源ケーブル･延長ケーブルをφ33の穴から引出し、本体柱にはめ込んでください。

下記のオプションを取付ける場合は、対応した取付説明書を併せて参照してください。

「テラス（デッキ接続）取付説明書（N007）」

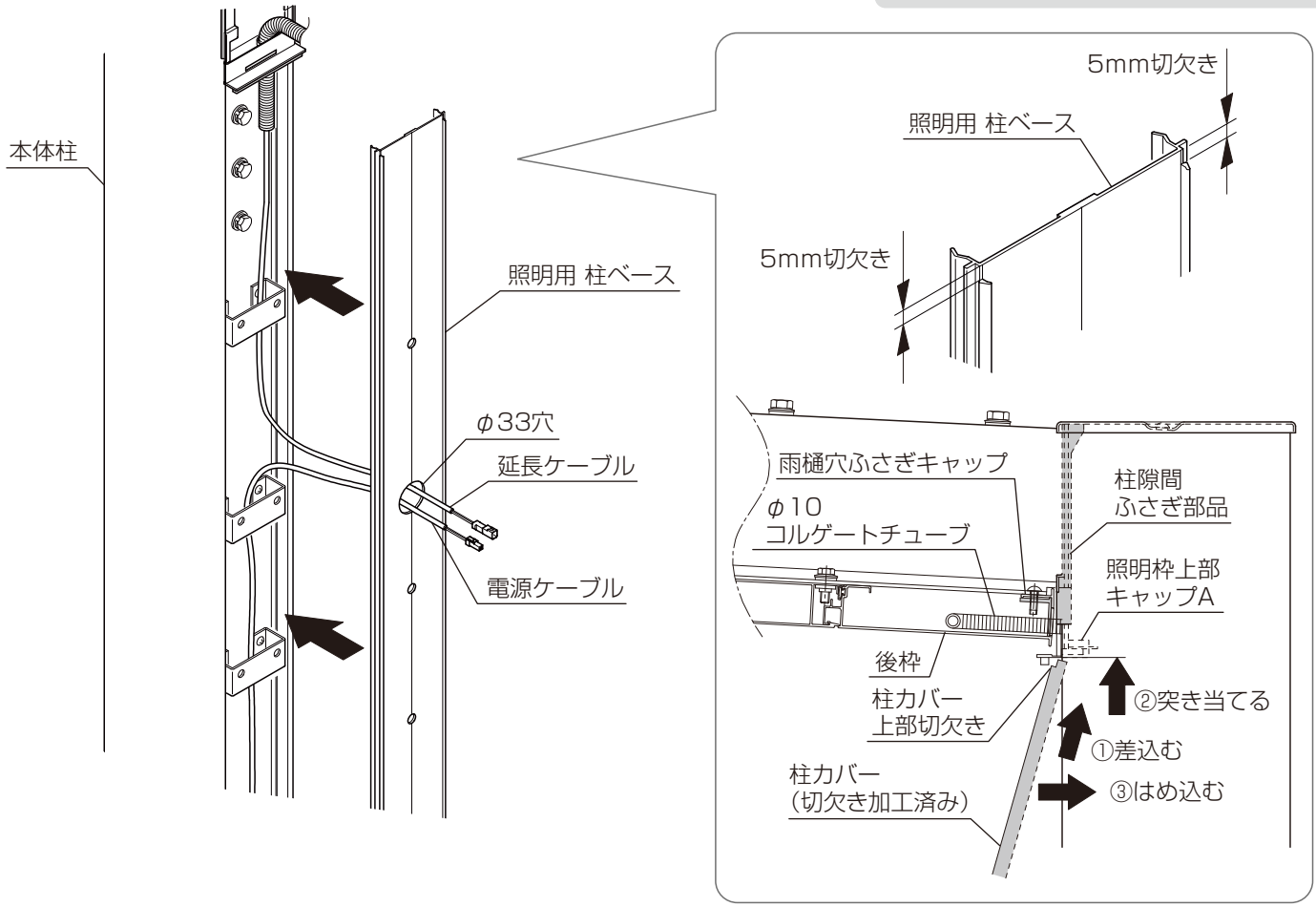


⑥照明用 柱ベースのφ5の穴を写し穴として、柱固定金具にφ3.5の下穴をあけて、【1-3】で取付けてください。

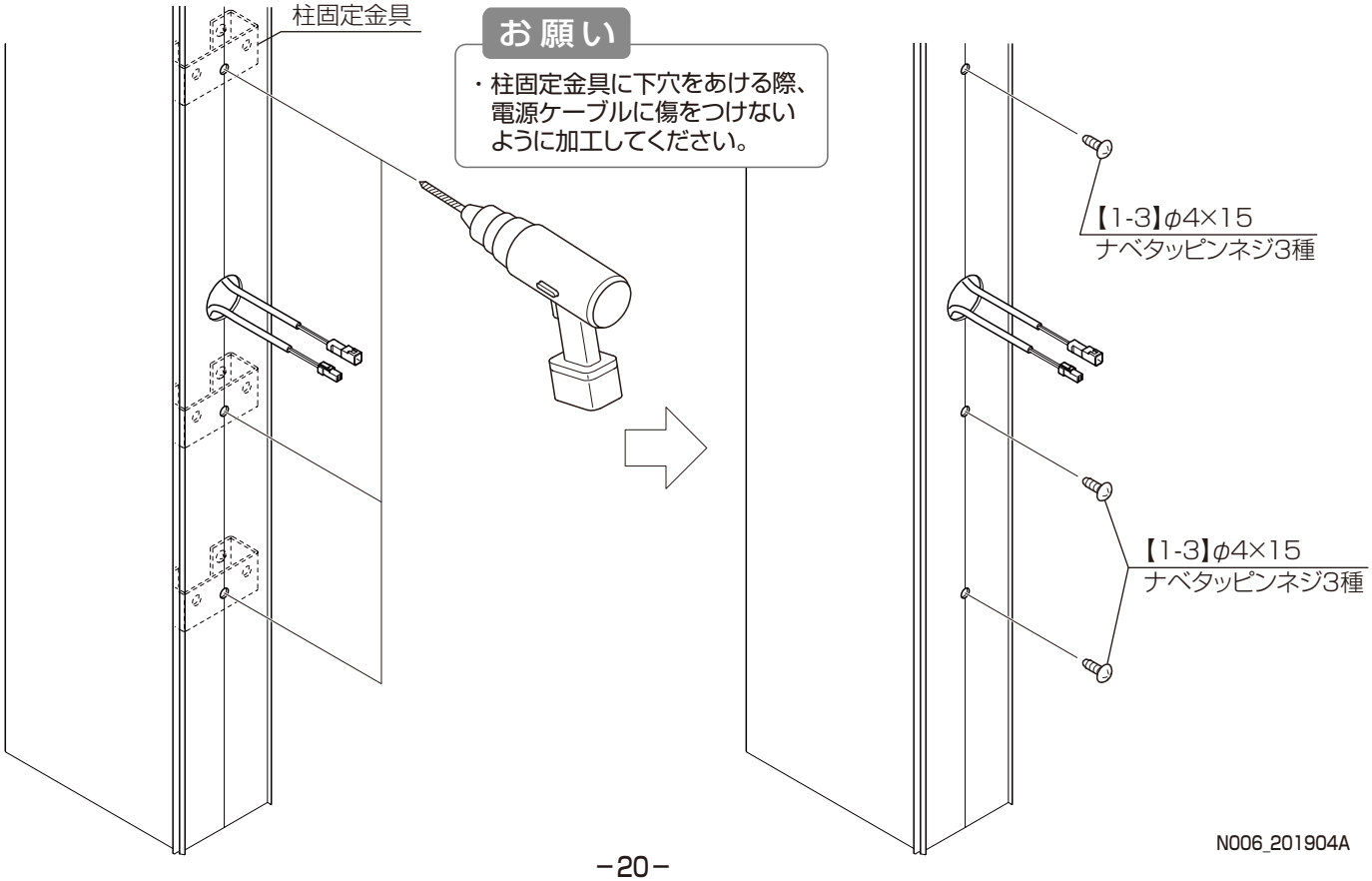


N006_201904A

⑦照明枠上部キャップAのフィン部分にシーリングしてください。

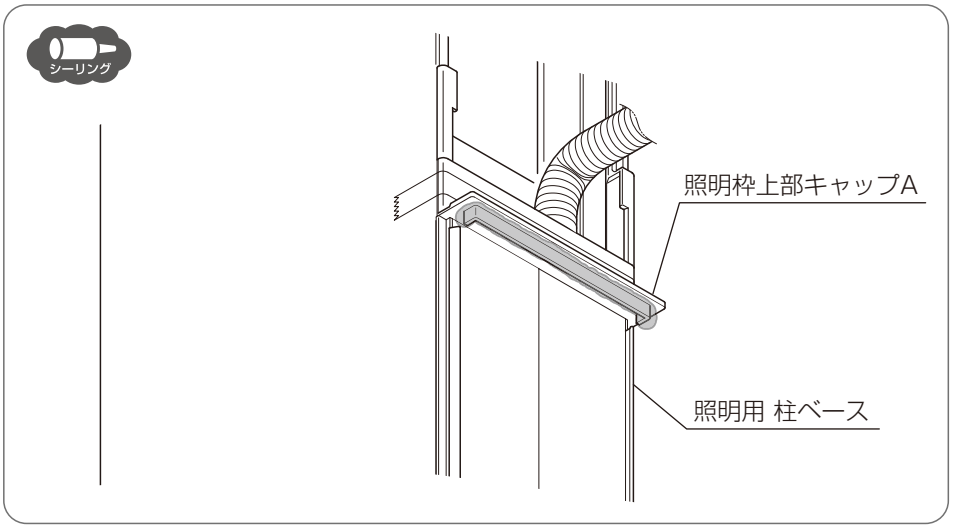


⑧電源ケーブル、延長ケーブルと入切スイッチを接続してください。
⑨照明用 柱カバーAを取付け、照明枠上部キャップAを固定しているマスキングテープをはがしてください。
⑩部品セット内にある注意シールおよびブランドラベルを照明用柱カバーAに貼りつけてください。

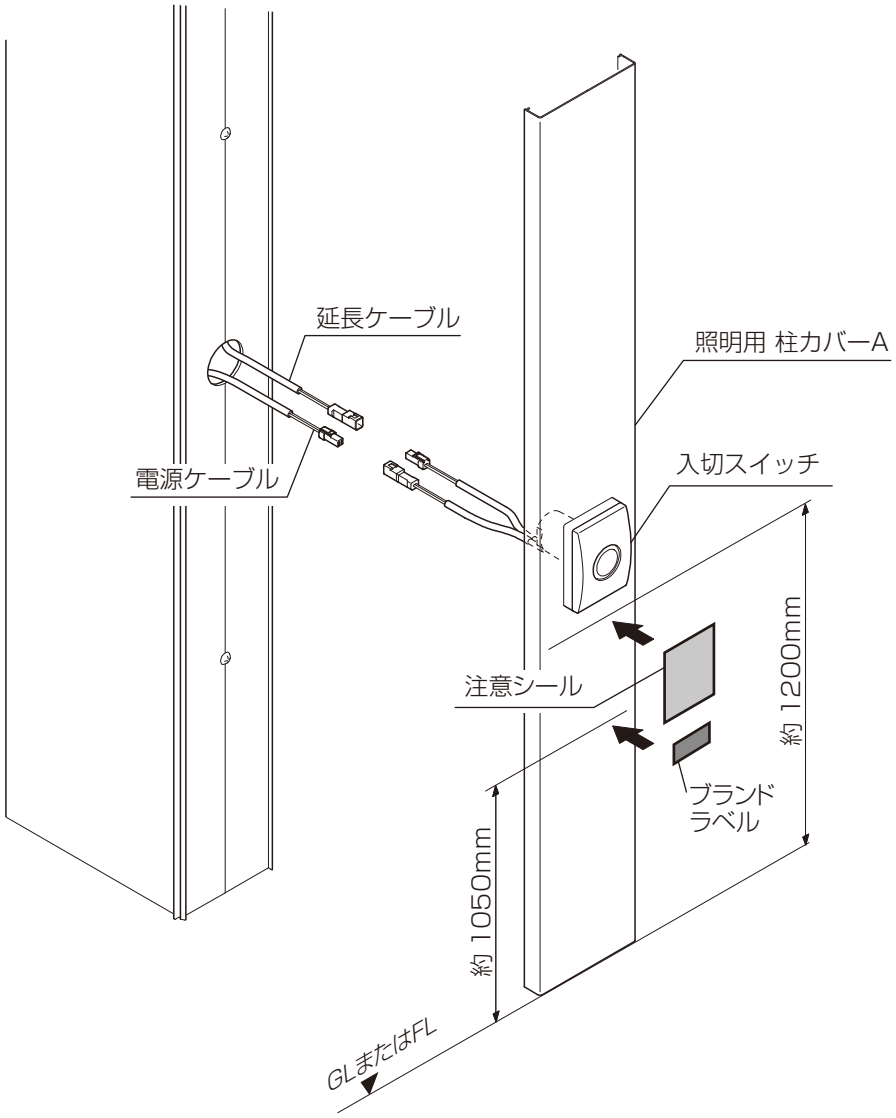


N006_201904A

# 柱取付け仕様

## 各部の名称

### ●DC12V仕様

※排水する柱へ取付ける場合も
同じ構成になります。

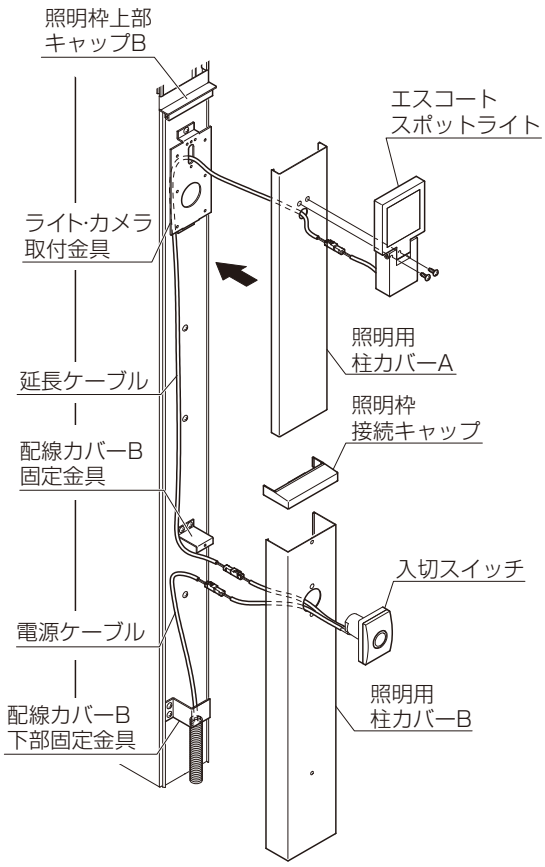


<スポットライトの場合>

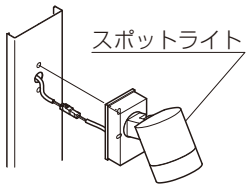


<柱にスイッチを取付けない場合>

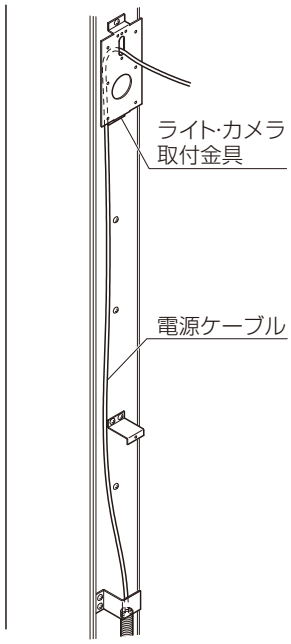


### ●AC100V直結仕様

※排水する柱へ取付ける
場合は下部の部品構成が
違います。
P.34を参照してください

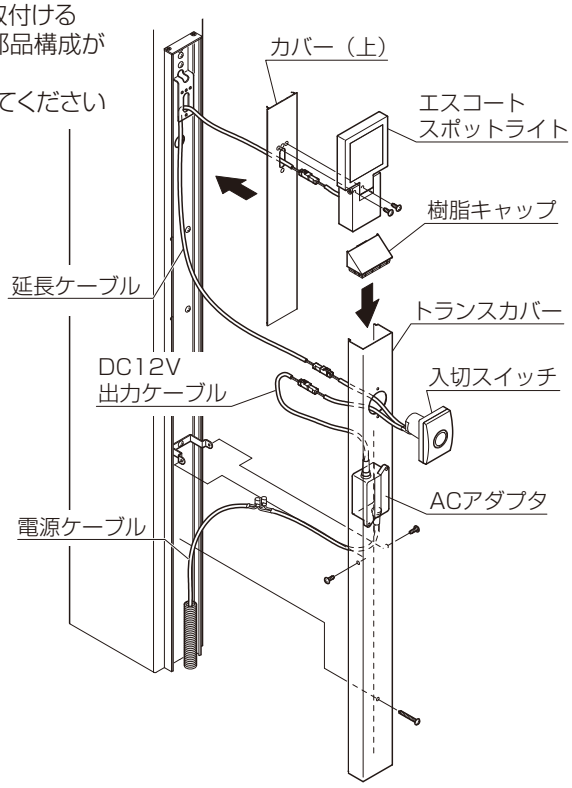


<スポットライトの場合>

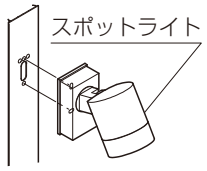


<柱にスイッチを取付けない場合>

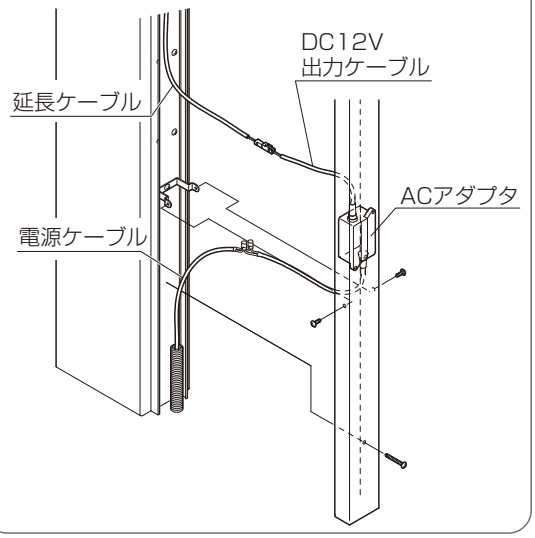


N006_201904A

# 基本納まり

●12V照明 柱取付け（スイッチ仕様）

※本図は排水しない柱に照明と入切スイッチを取付けた場合を示す。
スイッチなしの場合、電源ケーブルを照明器具まで配線する。

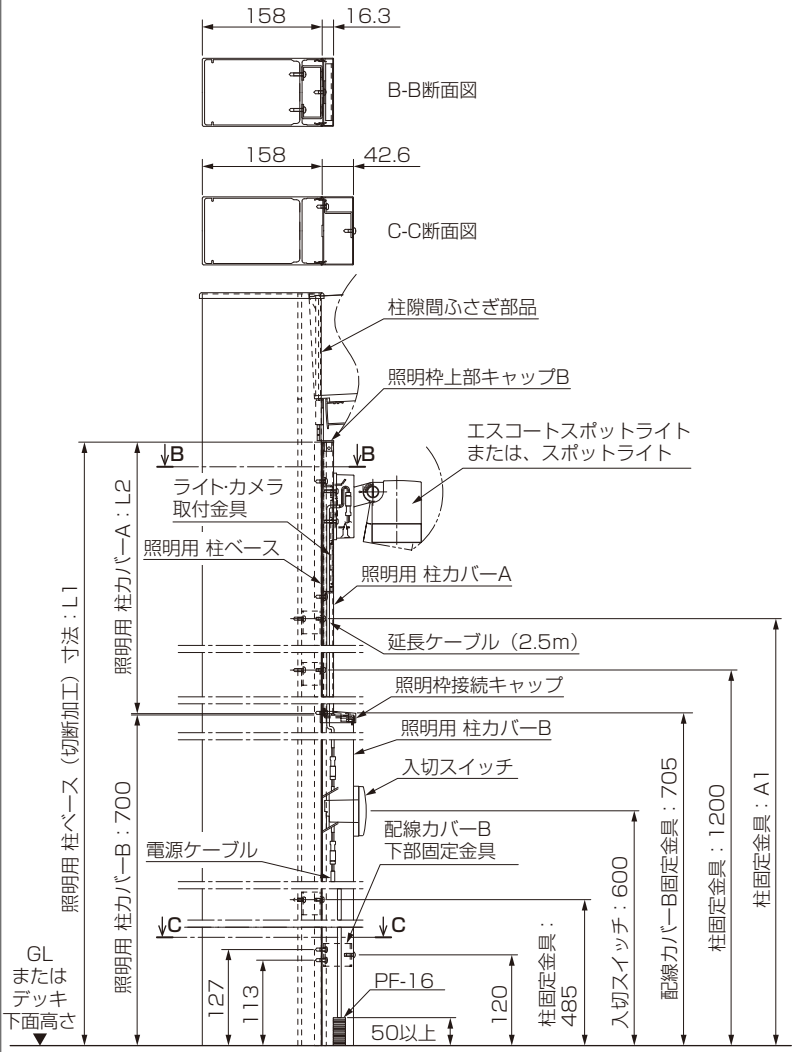


＜排水する柱の場合＞

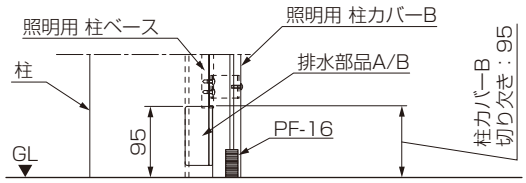


●柱取付け（AC100Vアダプタ仕様）

※本図は排水しない柱に照明を台座セットで取付けた場合を示す。

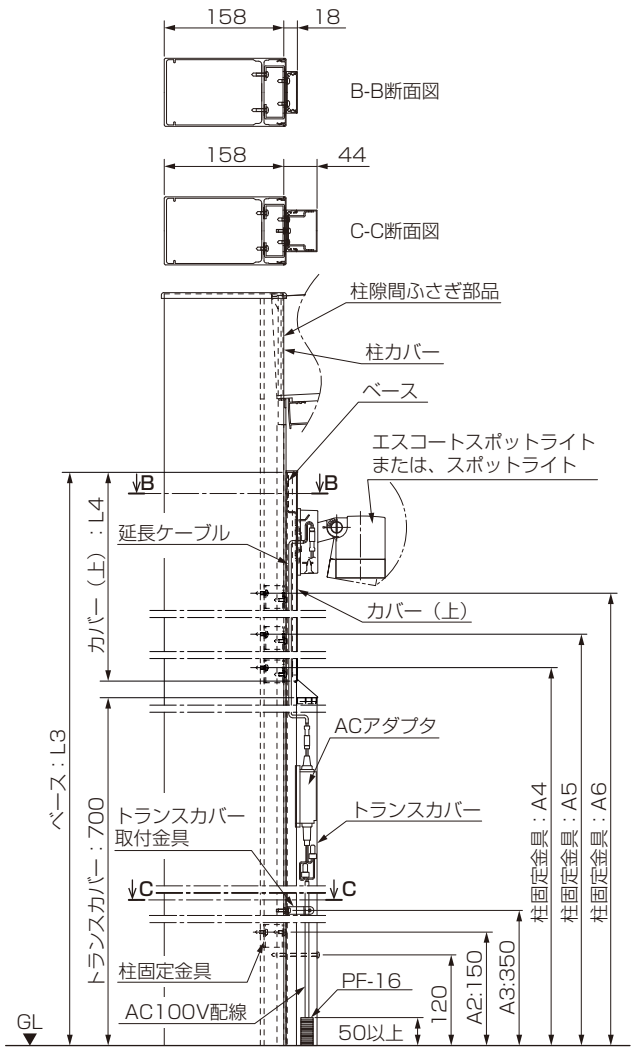


＜排水する柱の場合＞

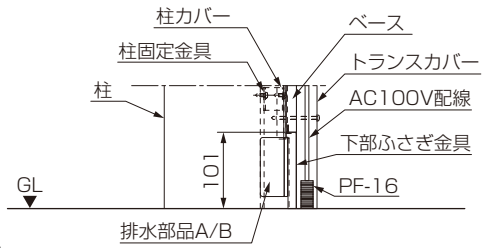


●12V照明 柱取付け（スイッチ仕様）

| | L1 | L2 | A1 |
|---|---|---|---|
| H24 | 2382 | 1678 | 2065 |
| H30 | 2982 | 2278 | 2665 |

●柱取付け（AC100Vアダプタ仕様）

| | L3 | L4 | A4 | A5 | A6 |
|---|---|---|---|---|---|
| H24 | 2342 | 1620 | 1231 | 2031 | — |
| H30 | 2942 | 2220 | 1831 | 2631 | 2631 |

# 柱取付け仕様（DC12V仕様）

P.30 AC100V直結仕様の取付けについては、P.30を参照してください。

## 1 事前準備

### 1 部材の加工

①本体柱、照明用 柱ベース、照明用 柱カバーA、照明用 柱カバーBに切断および穴加工をしてください。

| | L | L1 | A1 |
|---|---|---|---|
| H24 | 2382 | 1678 | 2065 |
| H30 | 2982 | 2278 | 2665 |

下記のオプションを取付ける場合は、対応した取付説明書を併せて参照してください。

「テラス（デッキ接続）取付説明書（N007）」

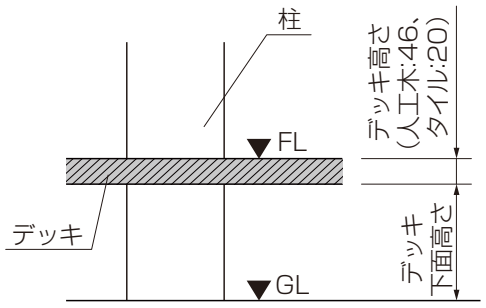


●本体柱

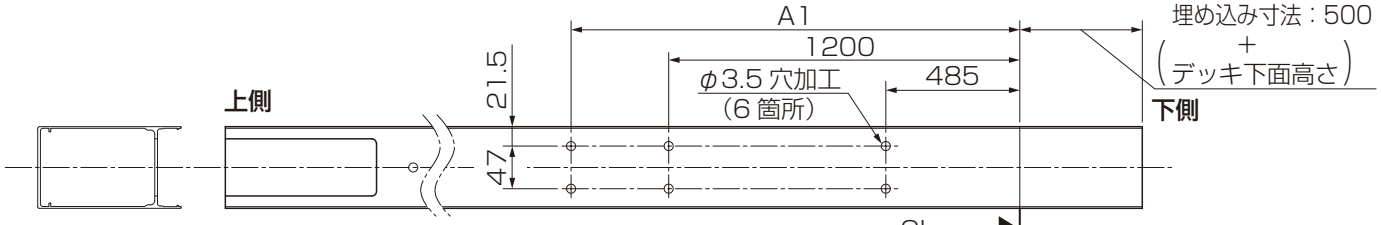


●照明用 柱ベース

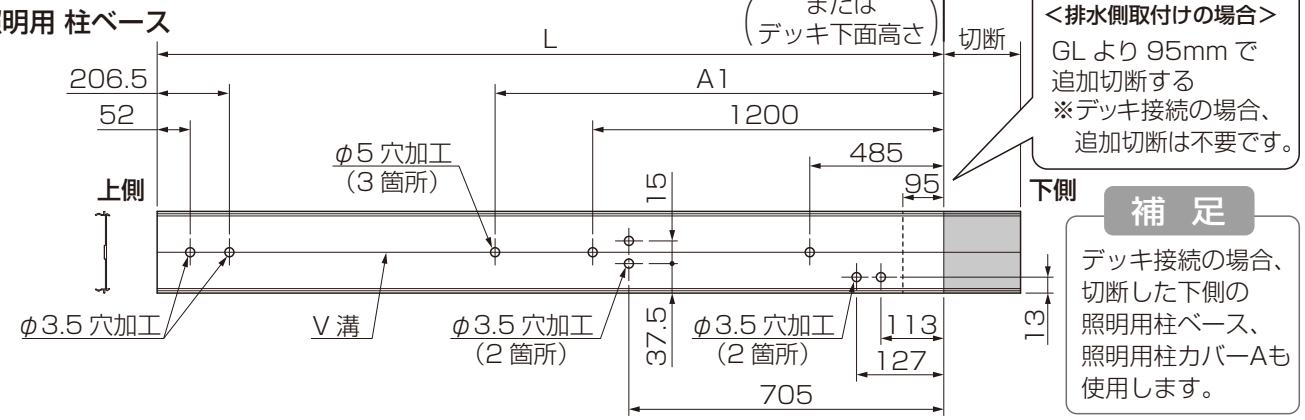


●照明用 柱カバーA（スポットライトの場合）

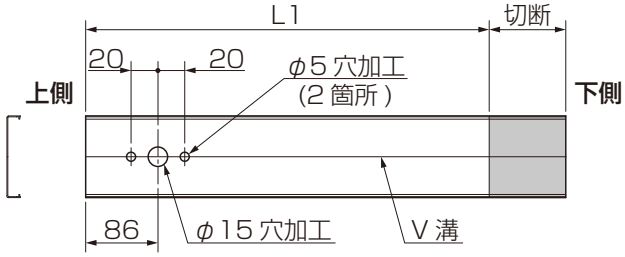


●照明用 柱カバーA（エスコートスポットライトの場合）

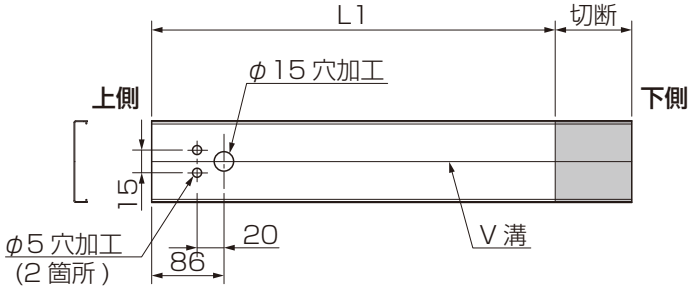


●照明用 柱カバーB

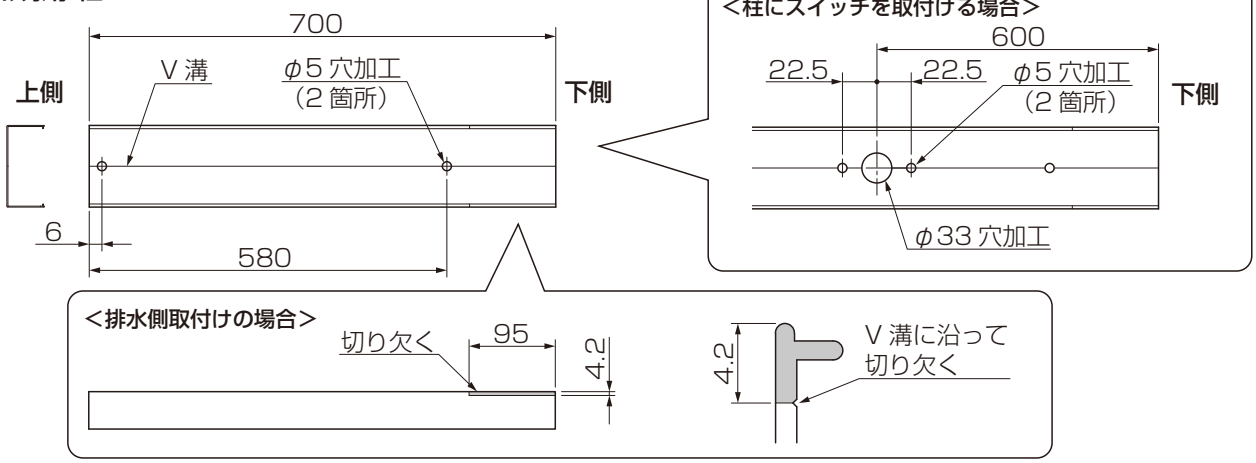


N006_201904A

## 2 部品の取付け

①柱固定金具を【2-3】で本体柱に取付けてください。

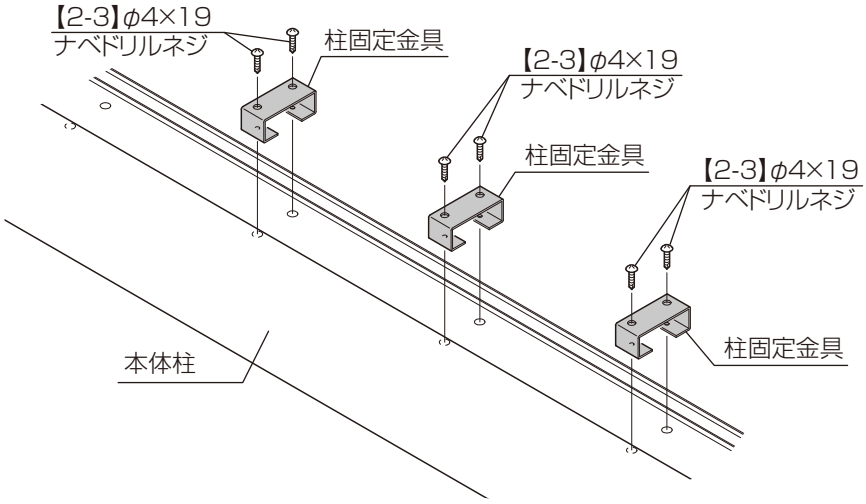


②ライト･カメラ取付金具を【2-2】で照明用 柱ベースに取付けてください。

③配線カバーB固定金具および配線カバーB下部固定金具を【2-2】で照明用 柱ベースに取付けてください。

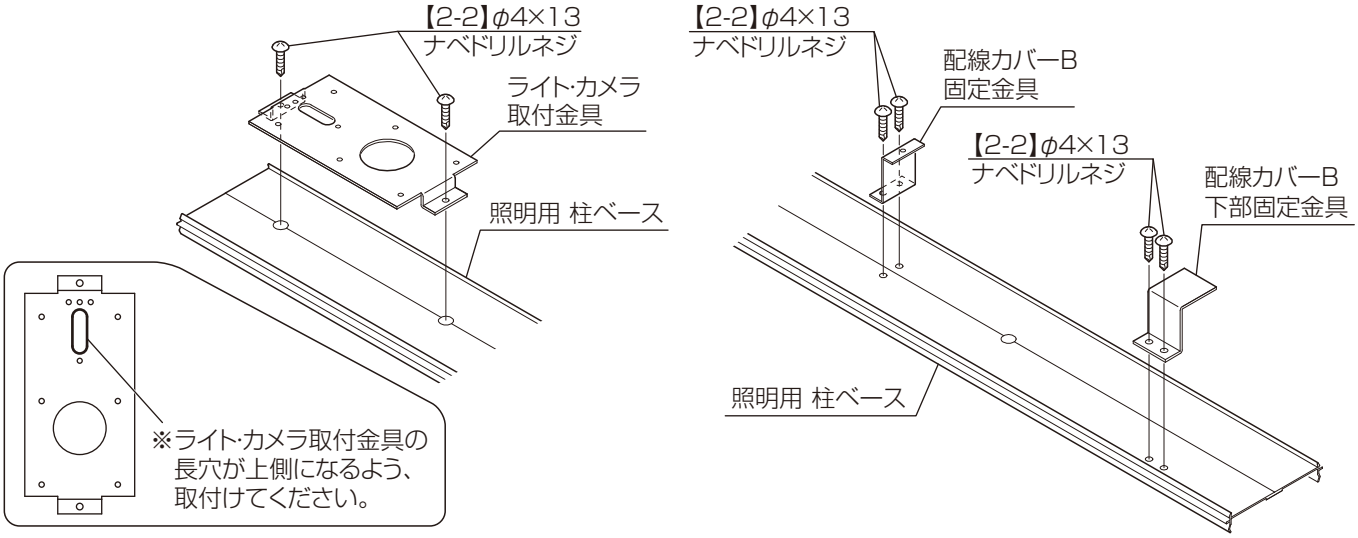


### ＜柱にスイッチを取付ける場合＞

④照明用 柱カバーBにスイッチ取付スペーサー、中空スペーサー、入切スイッチを、【2-1】、【2-4】で取付け、スイッチカバーを取付けてください。

入切スイッチの取付けは、「入切スイッチ（DC12Vスイッチ）」の取付説明書も参照してください。

「DC12Vスイッチ 取付説明書（Z566）」

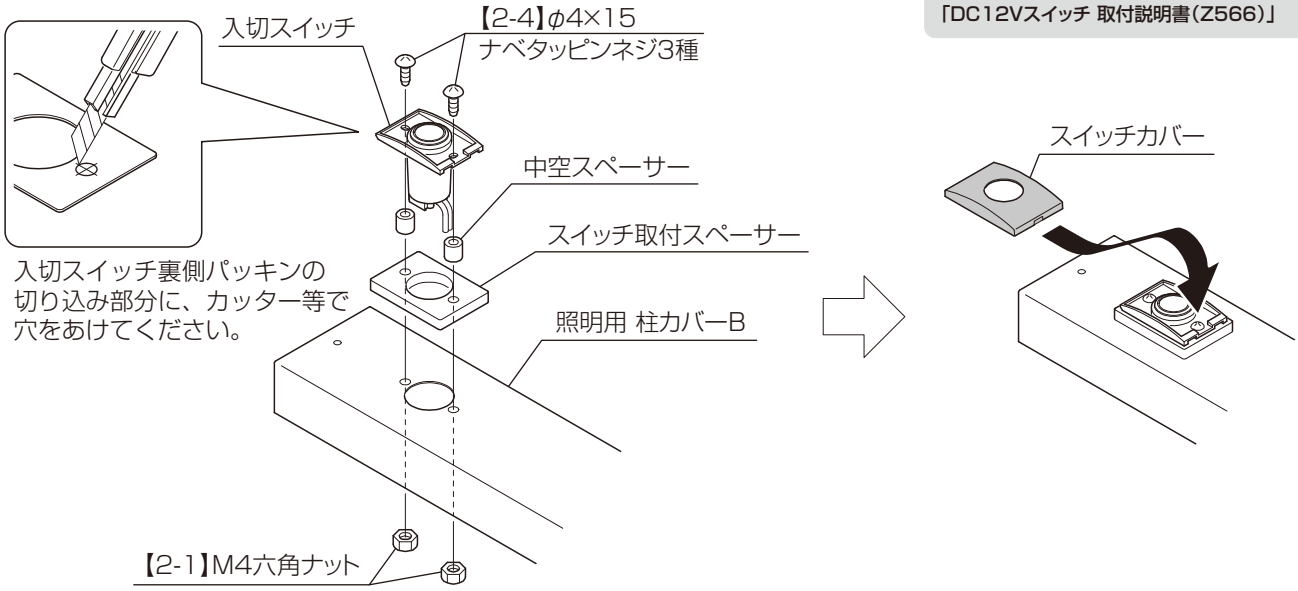


N006_201904A

## 2 本体の施工

本体の施工は、
「テラスSC 基本･連棟」の
取付説明書を参照してください。

「テラスSC 基本･連棟 取付説明書(N005)」

①本体柱の建て込み時に、PF管の立ち上げをしてください。

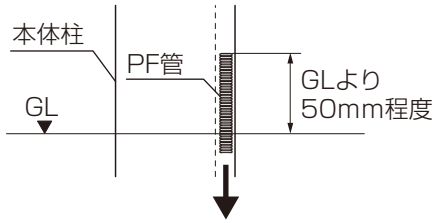


<デッキ接続の場合>

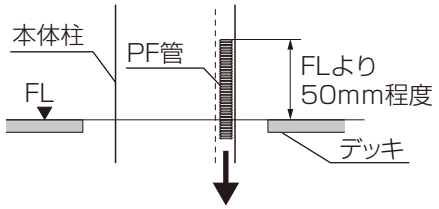


**お願い**

・PF管の立上げ位置に
注意してください。

<柱取付け仕様の場合>

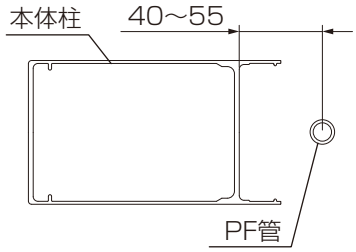


・排水しない柱に照明を取付ける場合は、屋根取付照明部品セットの柱隙間ふさぎ部品(排水用)を取付けてください。

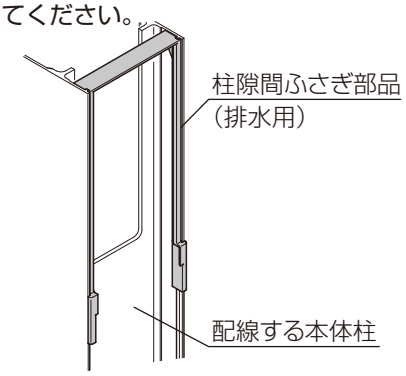


## 3 本体柱への取付け

排水部品の施工は、「テラスSC 基本･連棟」の
取付説明書を、柱ベース･柱カバーAおよびBの
施工は「テラス(デッキ接続)」の取付説明書も
参照してください。

「テラスSC 基本･連棟 取付説明書(N005)」
「テラス(デッキ接続) 取付説明書(N007)」

①本体柱側面に柱隙間ふさぎ部品(排水用)の下端から23mmの位置に、
マスキングテープ等で印をつけてください。

②<排水しない柱に取付ける場合>

1)照明用 柱ベースを印にあわせて取付けてください。

<排水側の柱に取付ける場合>

1)「テラスSC 基本･連棟」の取付説明書を参照して、排水部品Aを取付けてください。

2)照明用 柱ベースを印にあわせて取付けて、排水部品Bを取付けてください。

3)「テラスSC 基本･連棟」の取付説明書を参照して、排水部品C-1およびC-2を取付けてください。

③照明用 柱ベースのφ5の穴を写し穴として、柱固定金具にφ3.5の下穴をあけてください。

④照明用 柱ベースを【2-4】で柱固定金具に取付けてください。

<排水側の柱に取付ける場合>

照明用 柱ベースを取付けた後、照明用 柱ベースと排水部品の結合部をシーリングしてください。

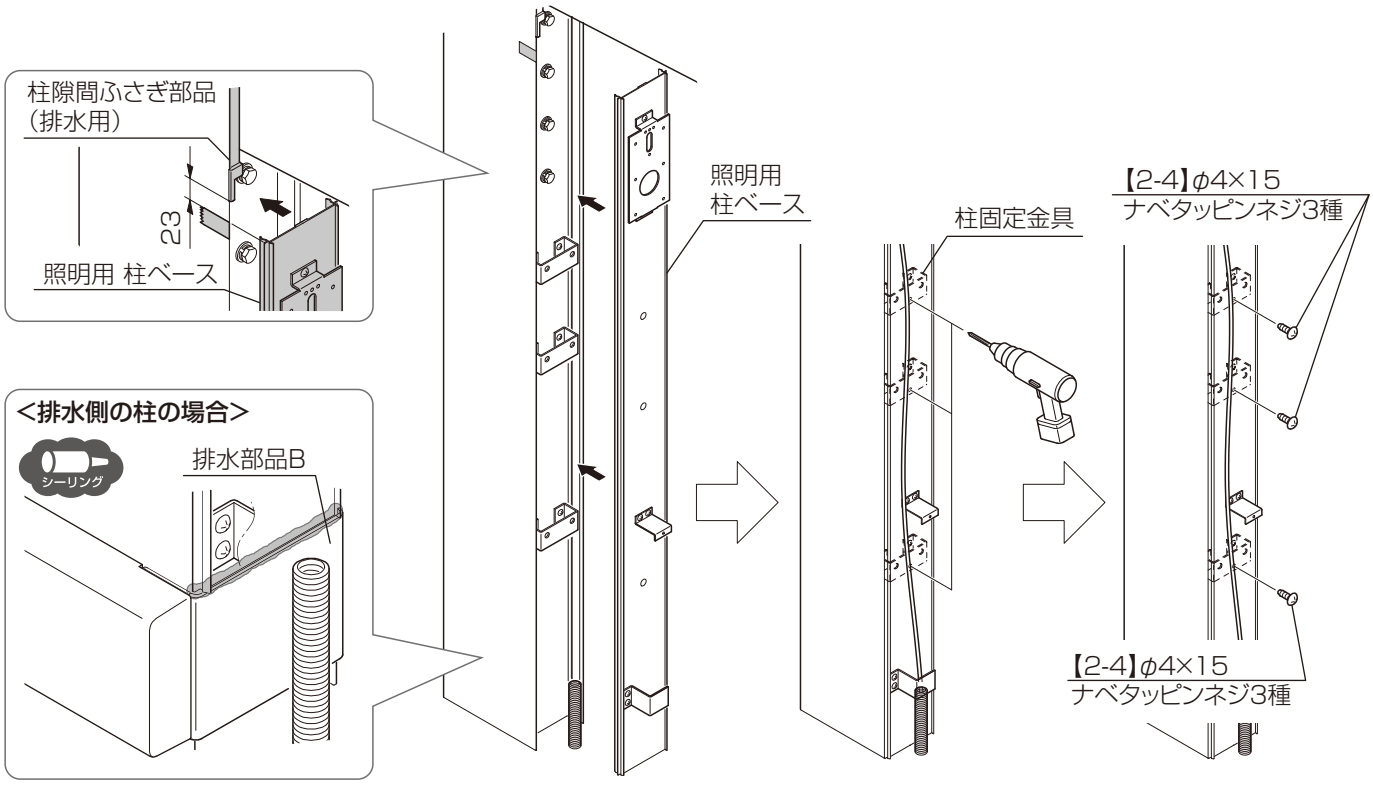


N006_201904A

⑤照明枠上部キャップBにシーリングし、本体柱へ取付けてください。

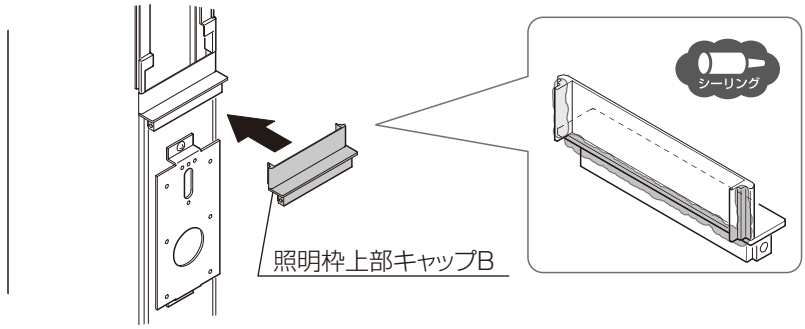


⑥**<柱にスイッチを取付けない場合>**

1)電源ケーブルをライト･カメラ取付金具の長穴へ通してください。

**<柱にスイッチを取付ける場合>**

1)延長ケーブルをライト･カメラ取付金具の長穴へ通してください。

2)電源ケーブル、延長ケーブルのコネクタと、スイッチのコネクタを接続してください。

⑦照明用 柱カバーBを、配線カバーB固定金具に【2-7】、配線カバーB下部固定金具に【2-5】で取付けてください。

⑧照明枠接続キャップを照明用 柱カバーBに取付けてください。

⑨照明枠上部キャップBと照明用 柱ベース、照明枠接続キャップにシーリングし、照明用 柱カバーAを取付けてください。

⑩照明用 柱カバーAを取付けた後、照明枠接続キャップにマスキングし、シーリングしてください。

**<柱にスイッチを取付けない場合>**

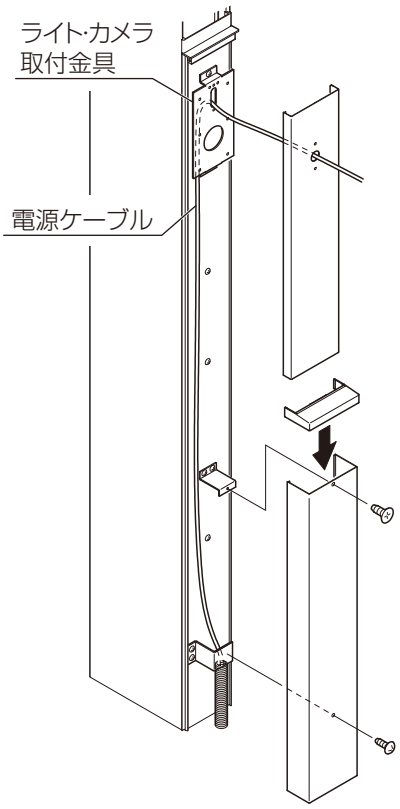


**<柱にスイッチを取付ける場合>**

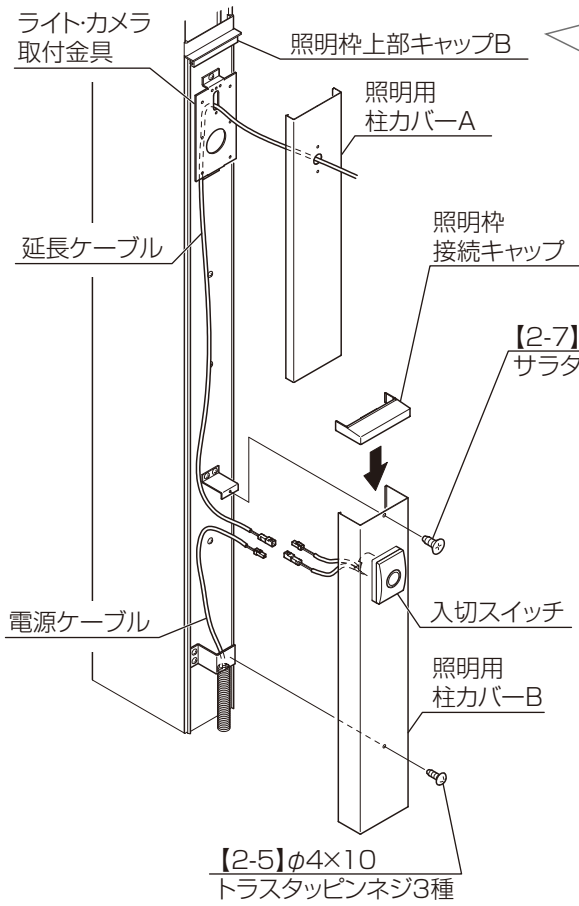


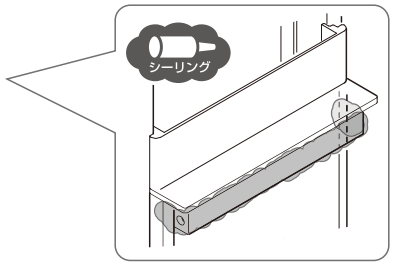


※**<柱にスイッチを取付ける場合>**と延長ケーブル、入切スイッチ以外、構成部品は同じになります。

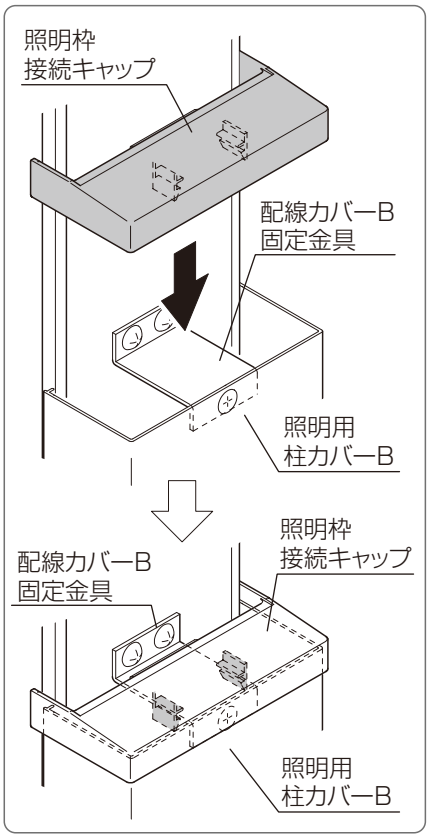


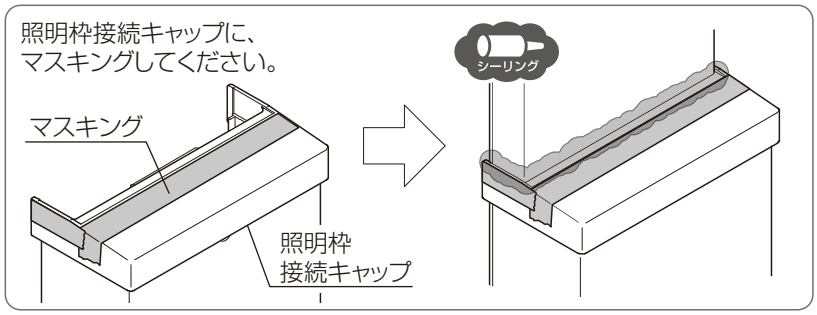


N006_201904A

## 3 本体柱への取付け（つづき）

⑪部品セット内にある注意シールおよびブランドラベルを照明用柱カバーAに貼りつけてください。

**補　足**

その他の柱に注意シールおよび
ブランドラベルが付いている場合は、
取付け不要です。

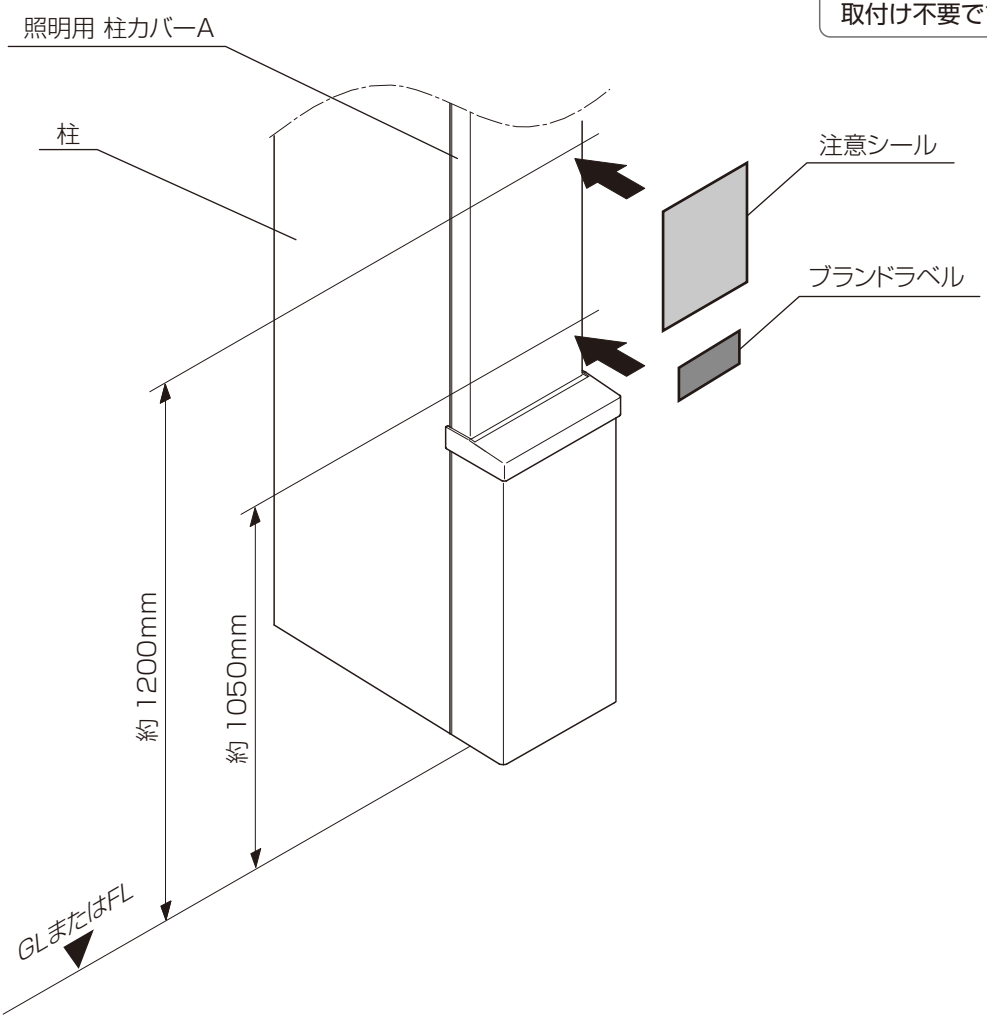

# 4 照明器具の取付け

スポットライト・エスコートスポットライトの取付け手順や調整方法は、「スポットライト」・「エスコートスポットライト」の取付説明書を参照してください。

「スポットライト　SP−G1型／G2型／G3型 取付説明書（Z538）」
「エスコートスポットライト　取付説明書（Z542）」

## □ エスコートスポットライトの場合

①エスコートスポットライトのコネクタと電源ケーブルまたは延長ケーブルを接続してください。

②エスコートスポットライトを【8-2】でライト・カメラ取付金具に取付けてください。

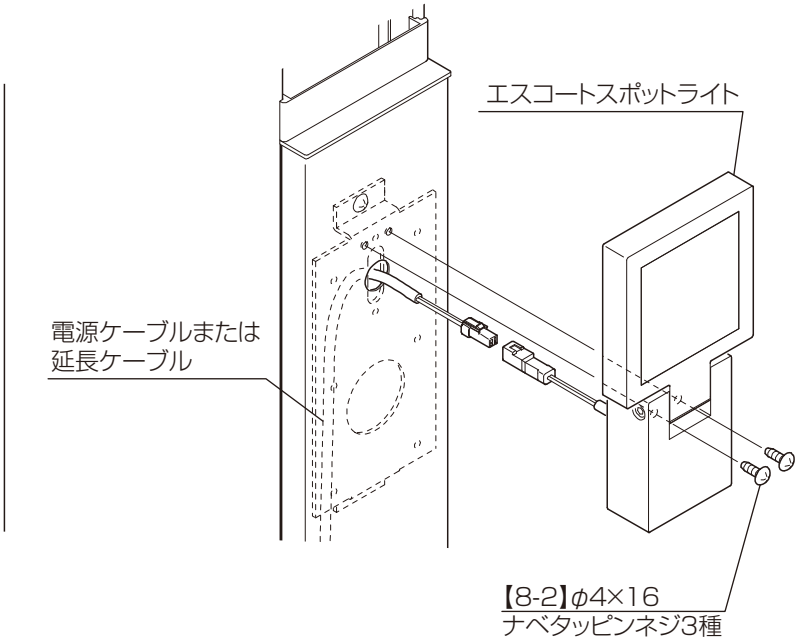


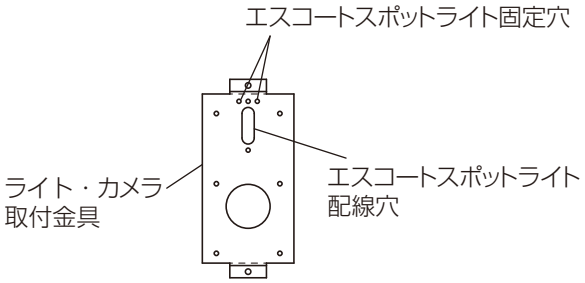


**補　足**

配線ケーブルを挟み込まないように注意して照明器具を取付けてください。

## □ スポットライトの場合

①固定ネジをはずし、台座金具および止水パッキンを取り外してください。

②電源ケーブルまたは延長ケーブルを台座金具および止水パッキンの穴から引き出してください。

③台座金具および止水パッキンを、手回しドライバーを使用し【2-4】で取付けてください。

④スポットライトの配線と、電源ケーブルまたは延長ケーブルを結線してください。

⑤スポットライトを固定ネジで、台座金具に取付けてください。

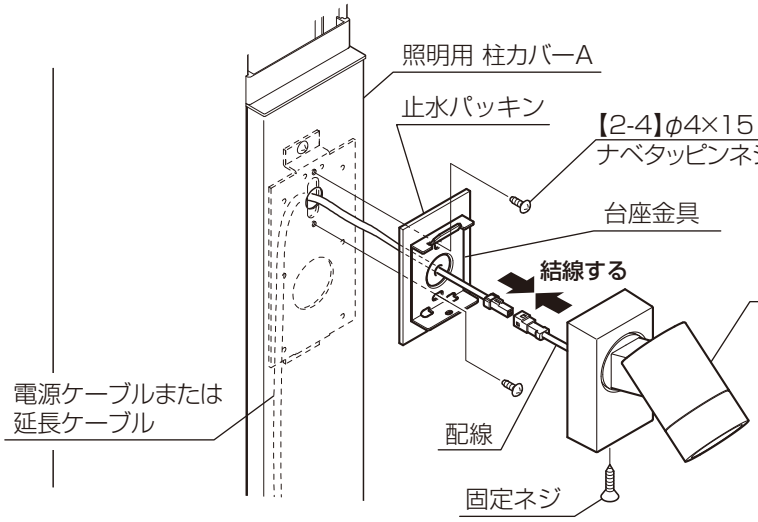


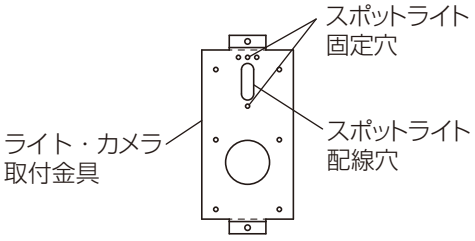


**お願い**

スポットライトに同梱されている、ネジは使用しないでください。

# 柱取付け仕様（AC100V直結仕様）

## 1 事前準備

**お願い**

シールをはがす際は、本体カバーにキズを付けないよう注意してください。

### 1 部材の加工

①本体柱カバーに貼りついているシールをはがしてください。
②本体柱カバー、ベース、カバー（上）、トランスカバーに切断および穴加工をしてください。

●本体柱

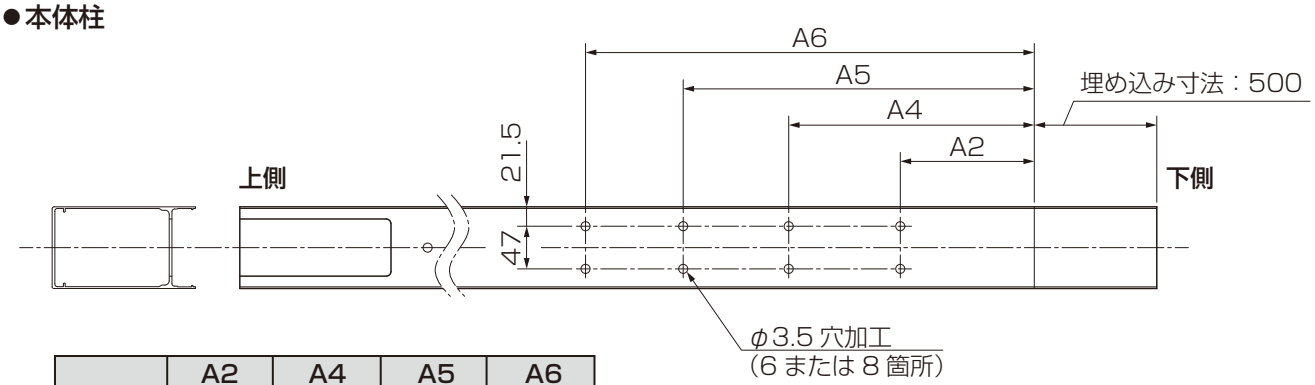


| | A2 | A4 | A5 | A6 |
|---|---|---|---|---|
| H24 | 150 | 1231 | 2031 | — |
| H30 | 150 | 1831 | 2631 | 2631 |

●本体柱カバー

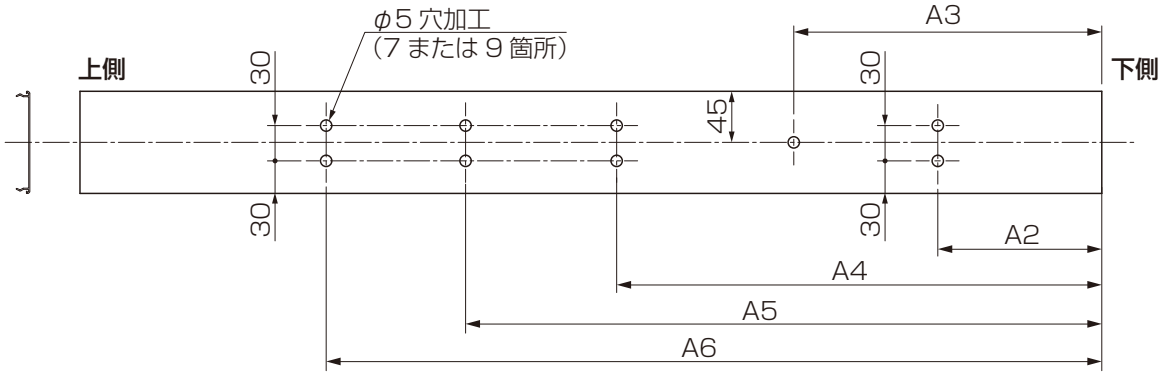


| | | A2 | A3 | A4 | A5 | A6 |
|---|---|---|---|---|---|---|
| 排水しない柱 | H24 | 150 | 350 | 1231 | 2031 | — |
| | H30 | 150 | 350 | 1831 | 2631 | 2631 |
| 排水する柱 | H24 | 60 | 260 | 1141 | 1941 | — |
| | H30 | 60 | 260 | 1741 | 2541 | 2541 |

## 1 部材の加工（つづき）

●ベース

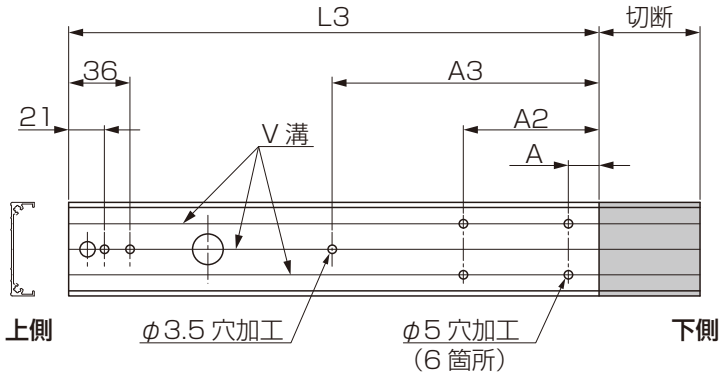


| | | L3 | A | A2 | A3 |
|---|---|---|---|---|---|
| 排水しない柱 | H24 | 2342 | — | 150 | 350 |
| | H30 | 2942 | — | 150 | 350 |
| 排水する柱 | H24 | 2241 | 5 | 49 | 249 |
| | H30 | 2841 | 5 | 49 | 249 |

●カバー（上）

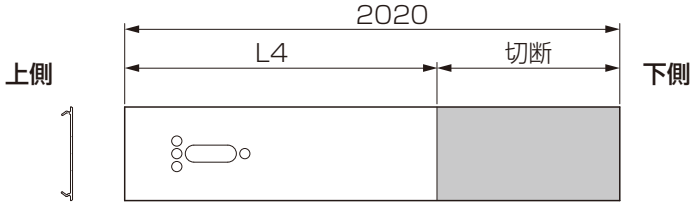


| | L4 |
|---|---|
| H24 | 1620 |
| H30 | 2220 |

●トランスカバー

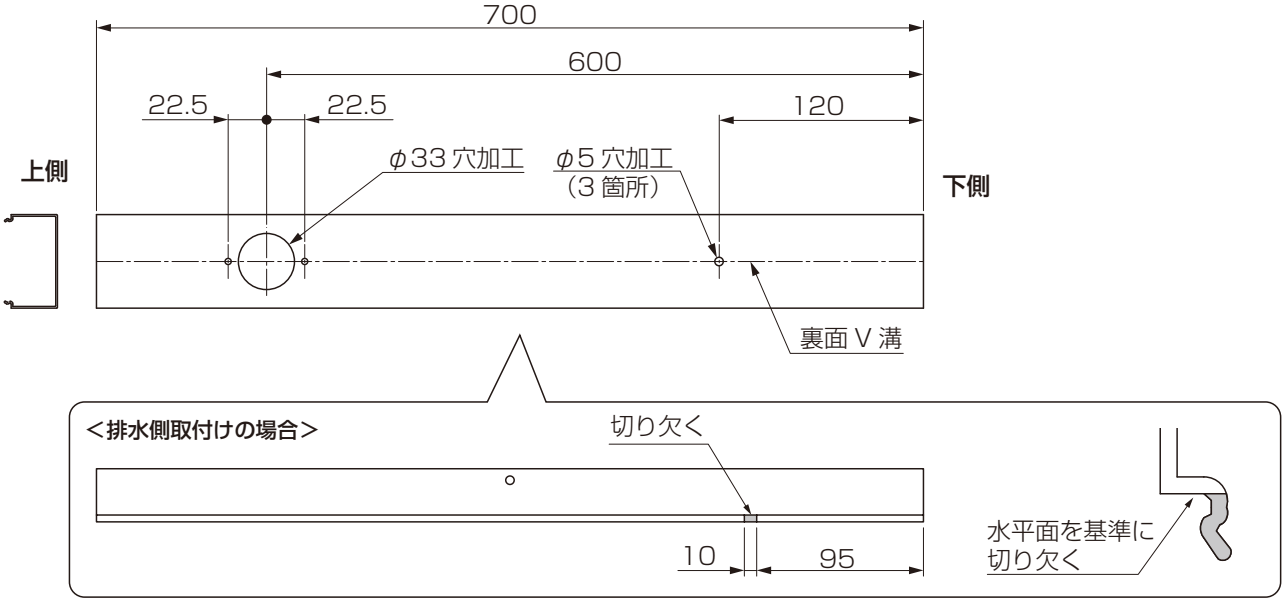

## 2 部品の取付け

①柱固定金具を【2-3】で本体柱に取付けてください。

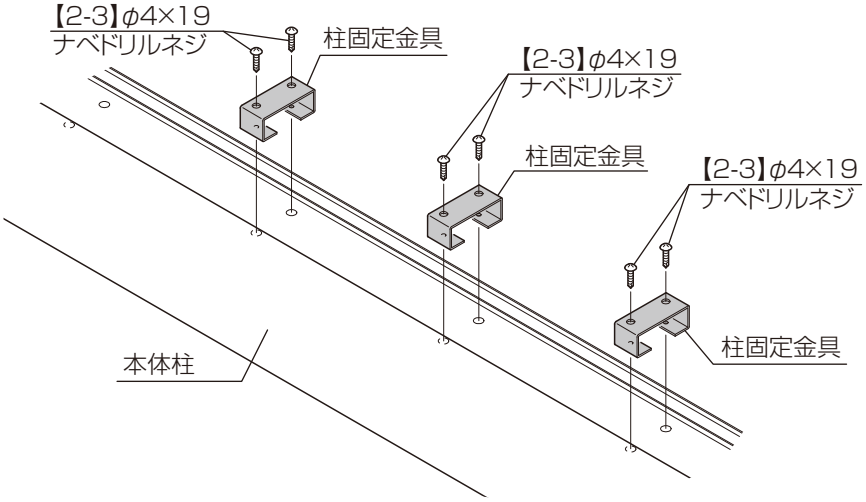


②上キャップをベースにカーポートライト用台座セットの【φ4×8サラタッピンネジ3種】で取付けてください。

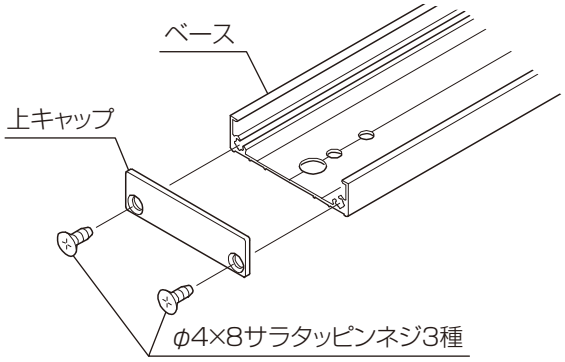


③本体柱カバーにベース、灯具取付金具、トランスカバー取付金具を【2-1】と【2-4】で取付けてください。

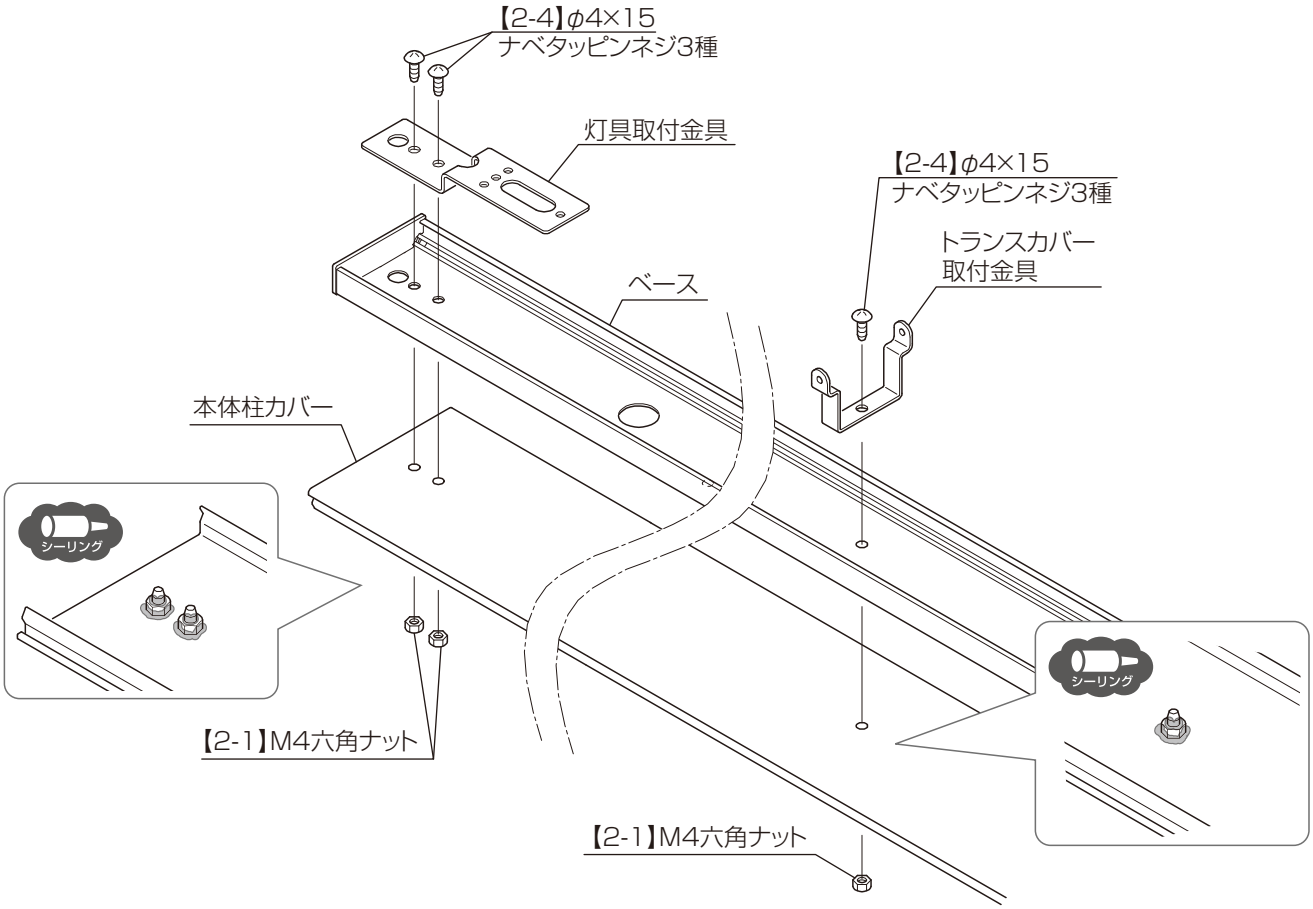


N006_201904A

④トランスカバーにACアダプタを両面テープで貼りつけてください。

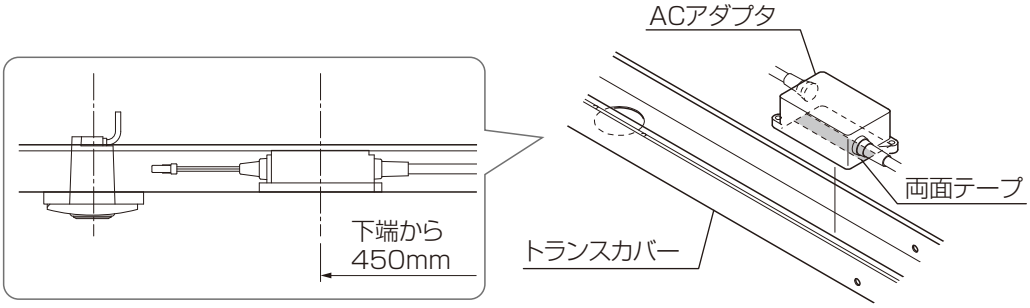


## ＜柱にスイッチを取付ける場合＞

トランスカバーにスイッチ取付スペーサー、中空スペーサー、入切スイッチを、
【2-1】、【2-4】で取付け、スイッチカバーを取付けてください。

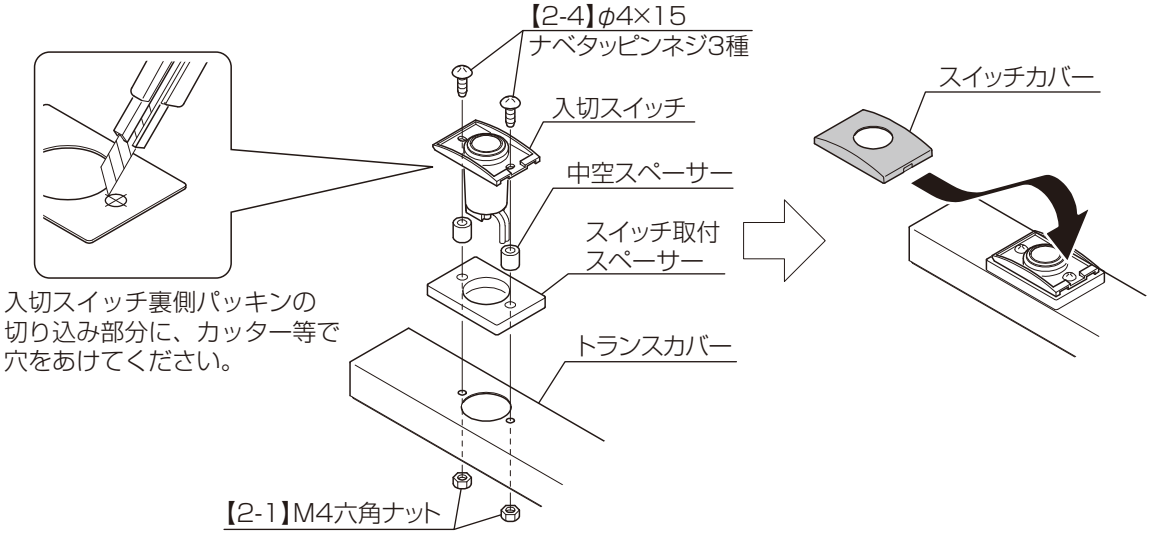


# 2 本体の施工

本体の施工は、
「テラスSC 基本･連棟」の
取付説明書を参照してください。

「テラスSC 基本･連棟 取付説明書（N005）」

①本体柱の建て込み時に、PF管の立ち上げをしてください。

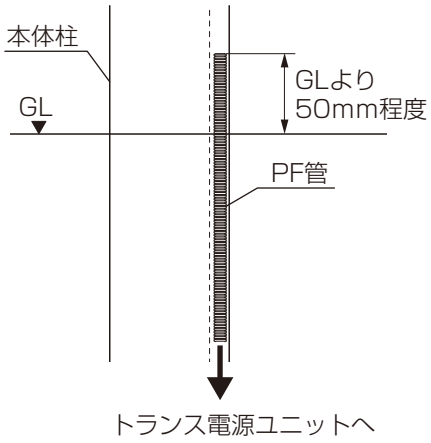


**お願い**

＜柱取付け仕様の場合＞
PF管がベースとトランスカバーの内側になるよう注意してください。

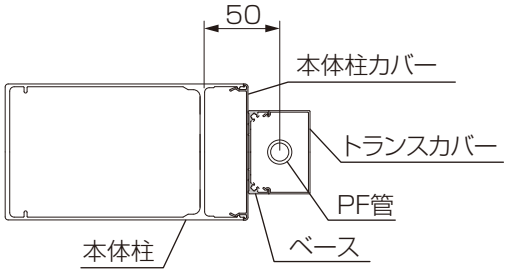

# 3 本体柱への取付け

排水部品の施工は、
「テラスSC 基本･連棟」の
取付説明書を参照してください。

「テラスSC 基本･連棟 取付説明書（N005）」

①<排水しない柱に取付ける場合>

1）本体柱カバーを柱隙間ふさぎ部品に突き当て、本体柱に取付けてください。

<排水する柱に取付ける場合>

1）「テラスSC 基本･連棟」の取付説明書を参照して、排水部品を取付けてください。

2）本体柱カバーを柱隙間ふさぎ部品に突き当て、本体柱に取付けてください。
本体柱カバーを取付けた後、本体柱カバーと排水部品の結合部をシーリングしてください。

3）ベース下側の穴にシーリングし、下部ふさぎ金具を【2-2】で取付けてください。

②ベースのφ5の穴を写し穴として、柱固定金具にφ3.5の下穴をあけて加工穴にシーリングし、【2-3】で柱固定金具に取付けてください。

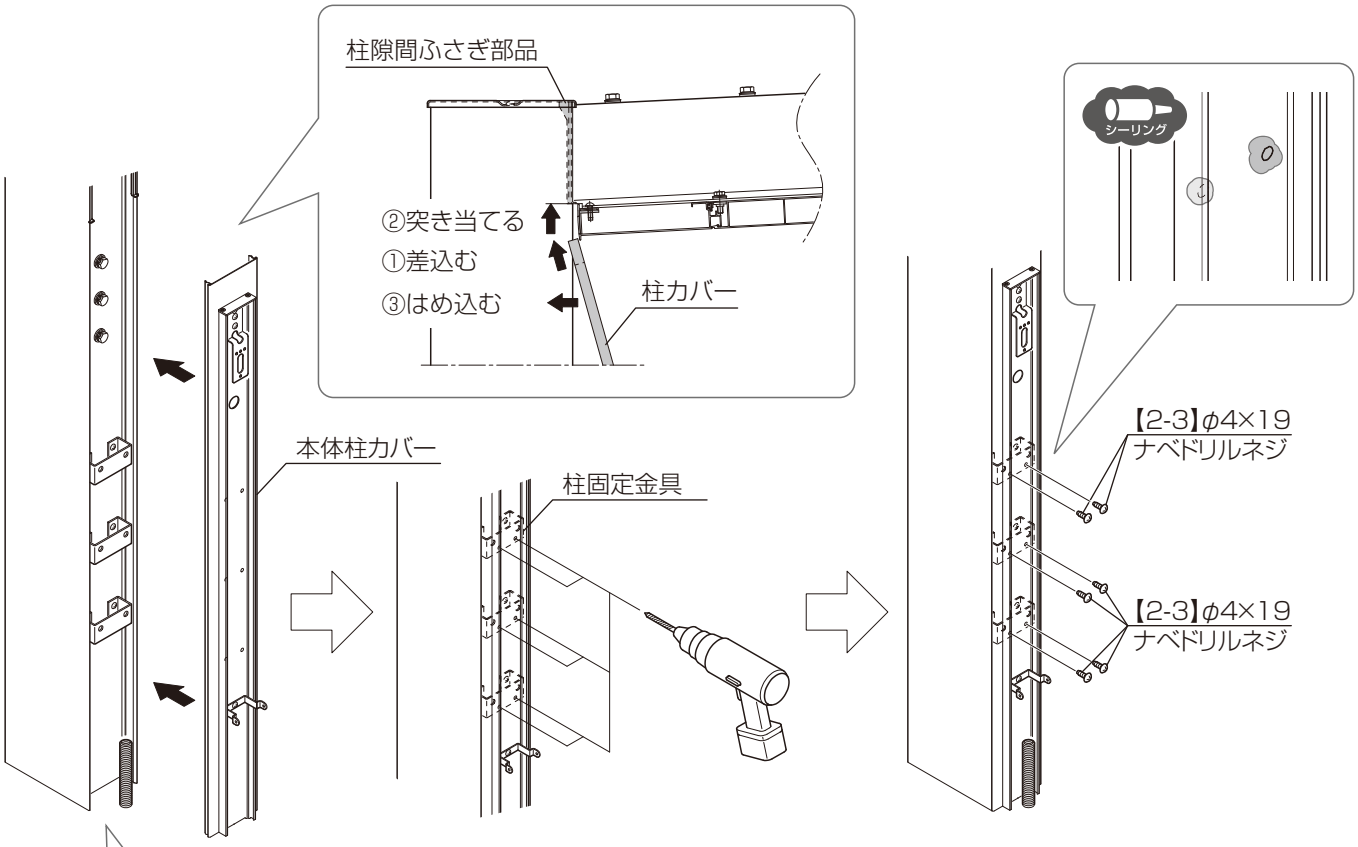


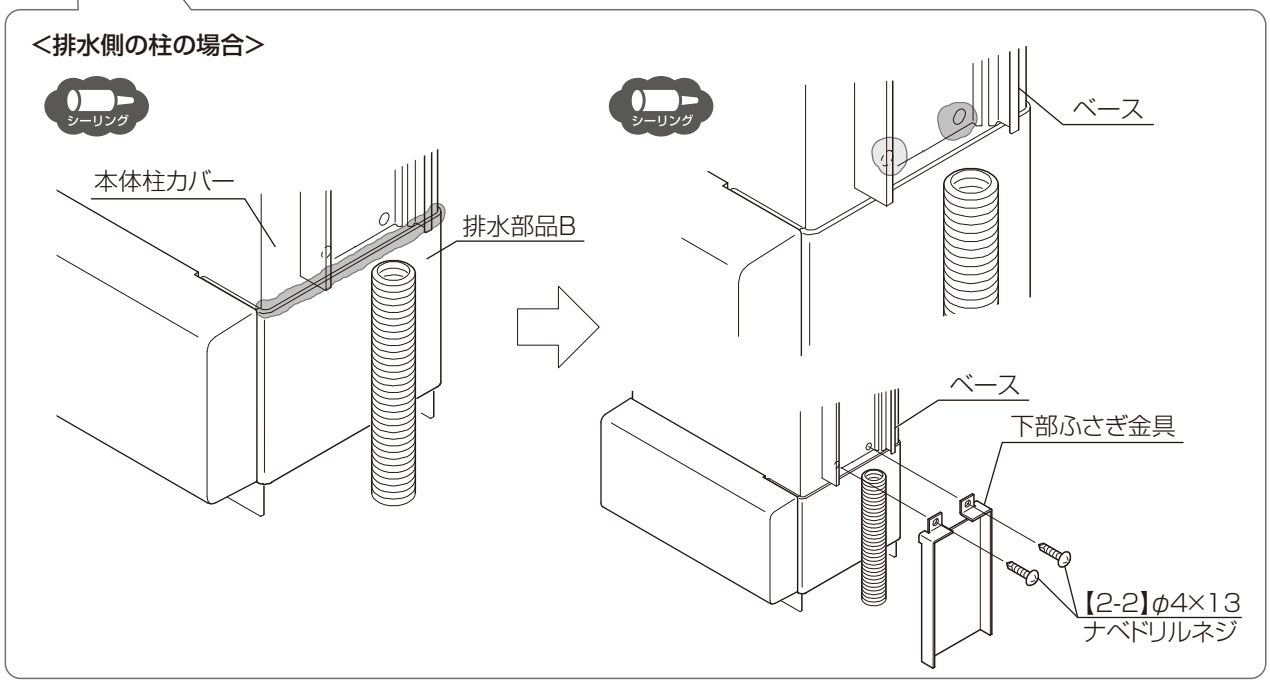


N006_201904A

③ACアダプタと電源ケーブルを結線してください。
④延長ケーブルを灯具取付金具に通してください。

**<柱にスイッチを取付けない場合>**

スイッチ無しの場合は、延長ケーブルとDC12V出力ケーブルを接続してください。

**<柱にスイッチを取付ける場合>**

スイッチの配線と延長ケーブル、DC12V出力ケーブルをそれぞれ接続してください。

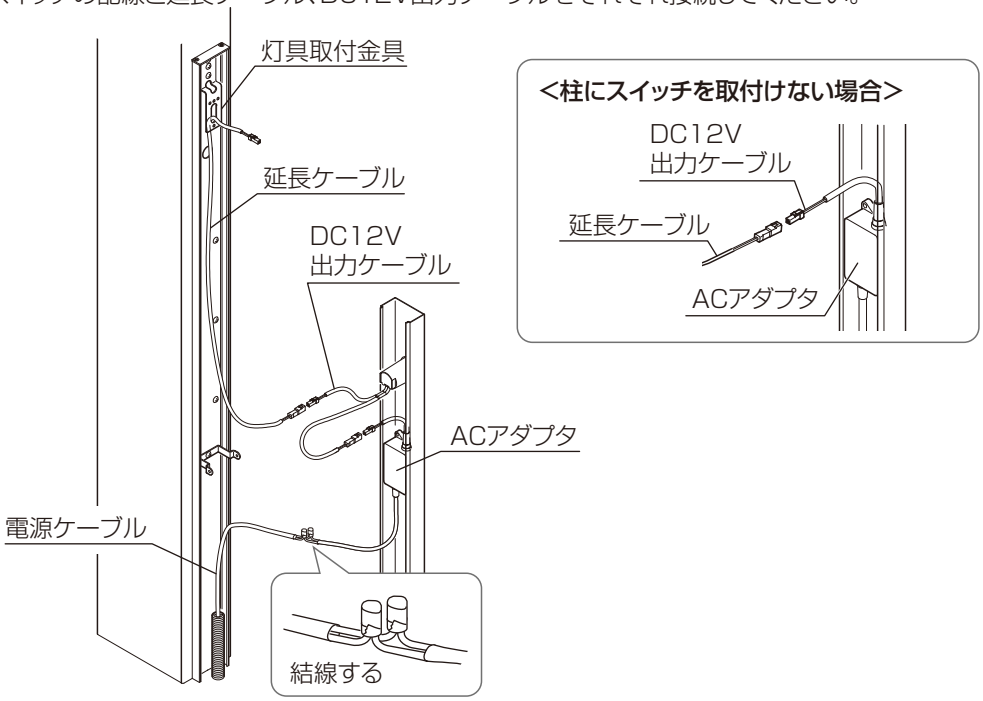


⑤トランスカバーをトランスカバー取付金具にカーポートライト用台座セットの【φ4×8トラスタッピンネジ3種】で取付けてください。
⑥トランスカバーをベースにカーポートライト用台座セットの【φ4×60ナベドリルネジ】で取付けてください。
⑦カバー(上)をベースに取付けてください。
⑧樹脂キャップにシーリングしトランスカバーに取付けてください。
⑨樹脂キャップ、カバー(上)、トランスカバーをマスキングし、シーリングしてください。
⑩部品セット内にある注意シールおよびブランドラベルを本体柱側面に貼りつけてください。

**補　足**

その他の柱に注意シールおよびブランドラベルが付いている場合は、取付け不要です。

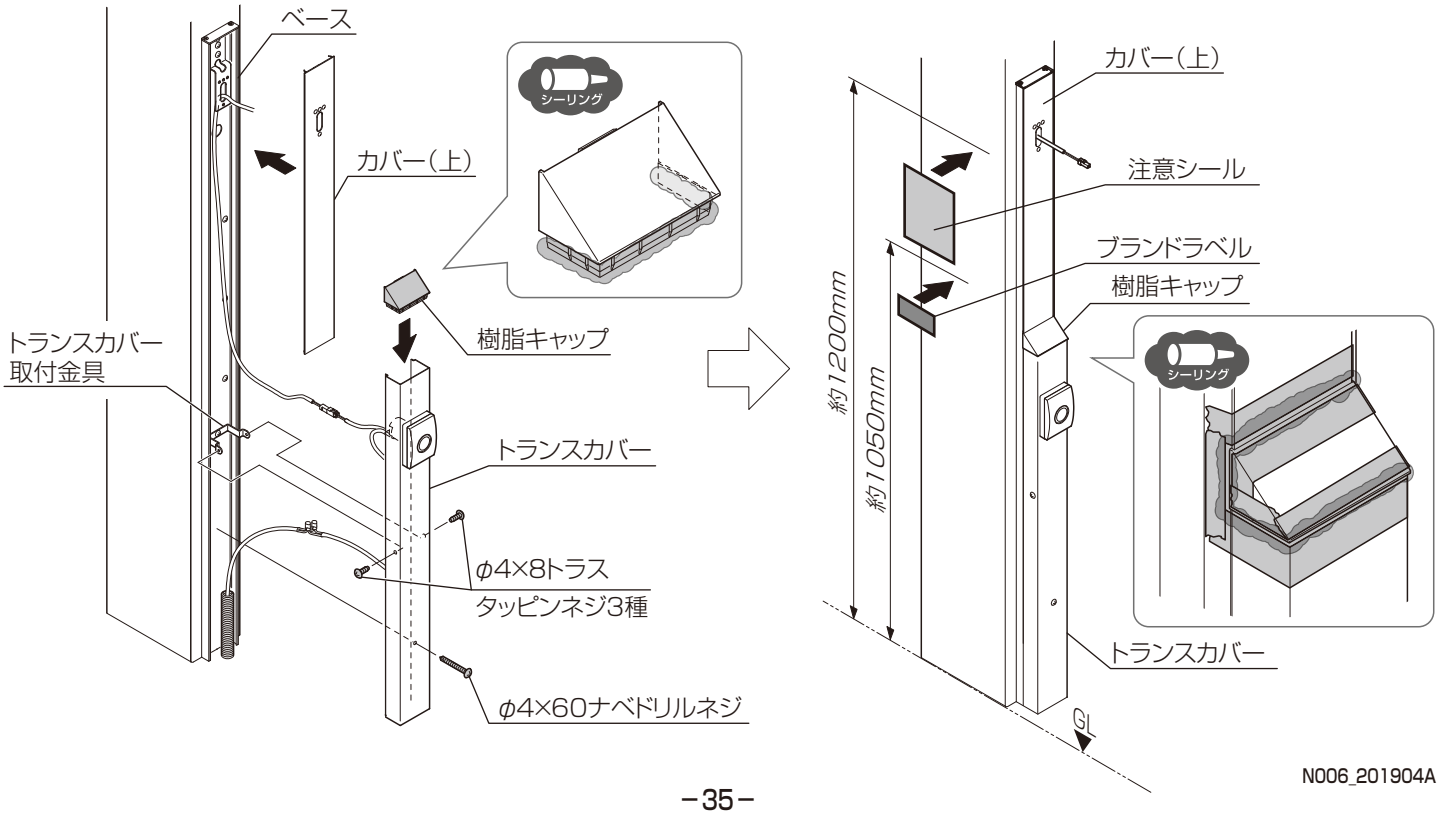


N006_201904A

# 4 照明器具の取付け

スポットライト・エスコートスポットライトの取付け手順や調整方法は、「スポットライト」・「エスコートスポットライト」の取付説明書を参照してください。

「スポットライト　SP−G1型／G2型／G3型 取付説明書（Z538）」
「エスコートスポットライト　取付説明書（Z542）」

## □ エスコートスポットライトの場合

①エスコートスポットライトの配線と延長ケーブルを接続してください。
②エスコートスポットライトを【8-2】でライト・カメラ取付金具に取付けてください。

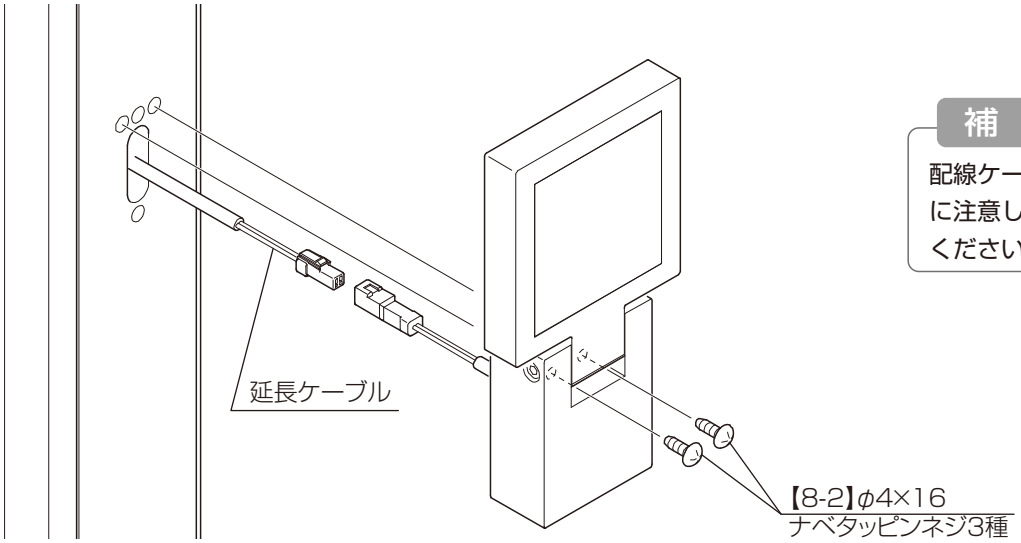


**補　足**

配線ケーブルを挟み込まないように注意して照明器具を取付けてください。

## □ スポットライトの場合

①固定ネジをはずし、台座金具および止水パッキンを取り外してください。

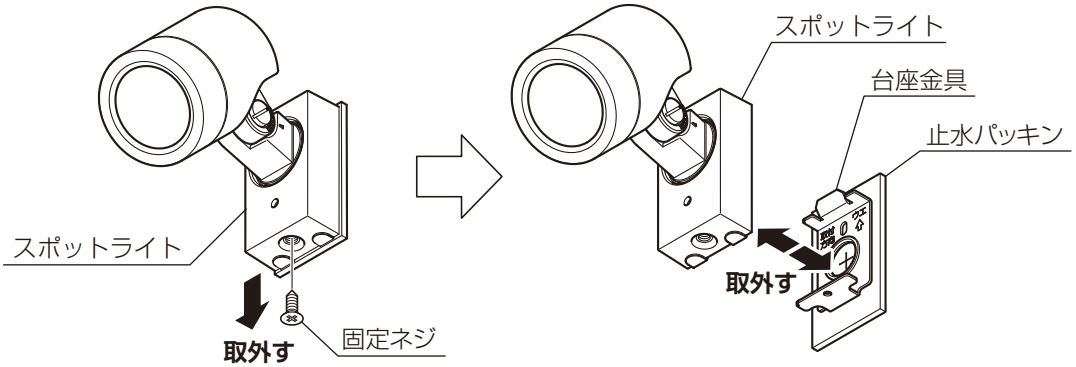


②電源ケーブルを台座金具および止水パッキンの穴から引き出してください。
③台座金具および止水パッキンを、手回しドライバーを使用し【2-4】で取付けてください。
④スポットライトの配線と、延長ケーブルを結線してください。
⑤スポットライトを固定ネジで、台座金具に取付けてください。

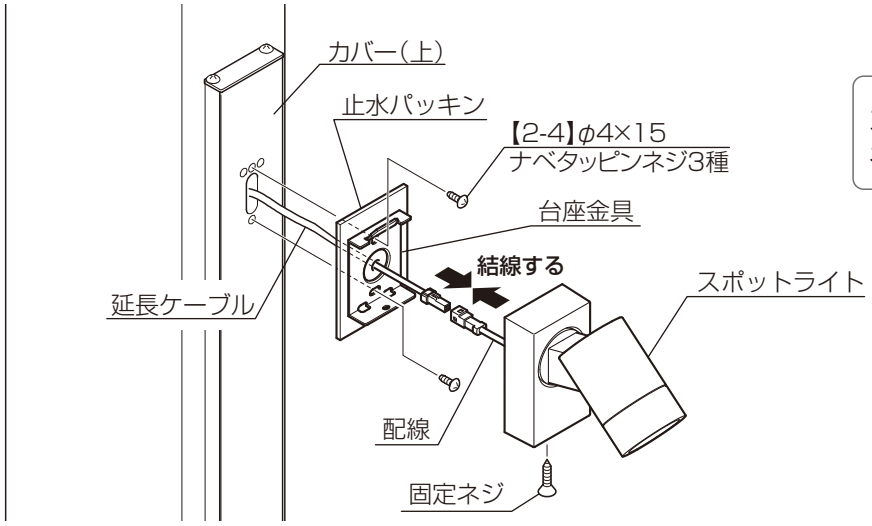


**お願い**

スポットライトに同梱されている、ネジは使用しないでください。

取説コード
N006

TOSMAN702
201904A_1048