新日軽　ドアクローザ（2CHK3、2CCHK3）取付説明書

MI-0033-0
取説番号 297-03-2501

弊社製品をご購入賜り有り難うございました。
このドアクローザは自動的に扉を閉める機械です。
安全に永くご使用頂く為に、以下の注意事項をよくご理解頂き、正しくお取扱い下さい。

《事故防止のために》
お願い！

1. 本体に油のにじみや洩れが発生すると、扉が勢いよく速く閉まり、指をはさんだり扉との接触転倒等による怪我をする危険を伴います。
   速度調整をしても油圧が効かず、ゆっくり閉まらなくなった場合は、速やかに機械本体をお取替え下さい。（管理事務所、施工業者、又は弊社へご連絡下さい。）
2. 強風が吹いている時は注意して扉を開けて下さい。
   急に開閉した場合、指をはさんだり扉との接触事故、扉壁等の損傷や機械が破損する場合があります。（お子様、お年寄りには特にご注意下さい。）
3. 気温が高くなると速度が速くなり危険です。夏期には調整方法参照の上、適正速度に調整して下さい。
   閉扉速度は調整弁（バルブ）を左右に回せば調整出来ますが緩め過ぎると油が洩れて危険です。バルブを本体の表面より飛び出さない様にして下さい。
   ※90°から閉まる迄の適正閉鎖時間は５～８秒です。

《永くご使用頂くために》

1. ゆっくり閉まっている扉を無理に速く閉めないで下さい。
   油洩れやアーム、ネジが折れる原因になります。
2. 本体、アームの取付けネジや連結ネジが緩んでいる場合は、締めつけ直して下さい。
3. 埃がたまったり結露があった場合は、拭き取ってスムーズに作動する様に油をさして下さい。

取付完了図

アパート用ドアパレル用

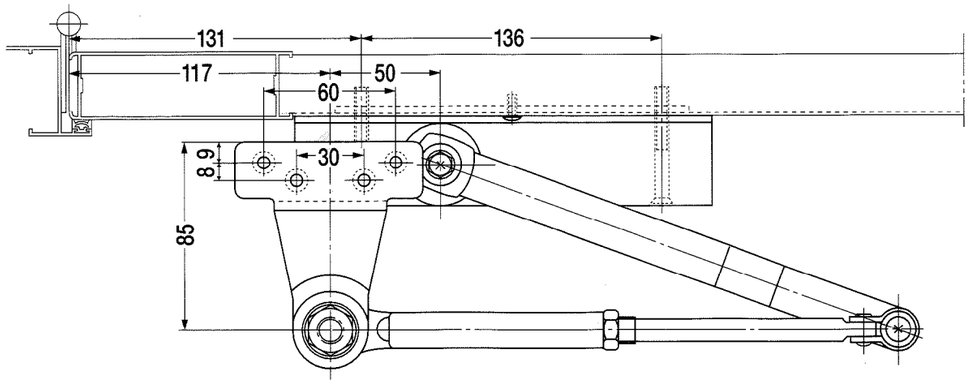

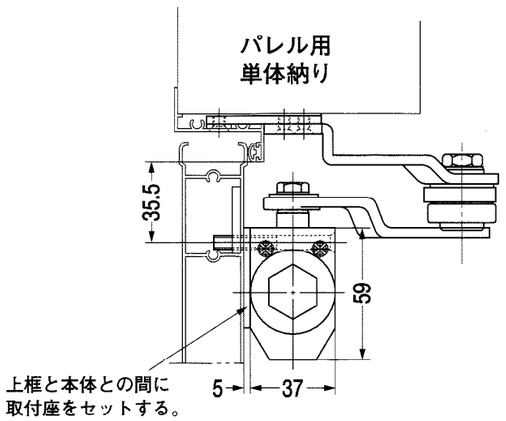

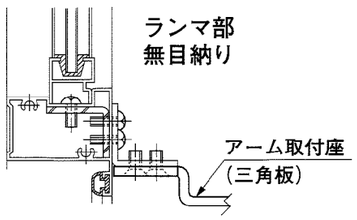

ドアクローザ調整方法

●スピード調整（右、左に回すだけで簡単です。）

※第二速度調整バルブ（刻印②側　色付き）で下記の要領で行って下さい。

●閉じ速度が速い時
　時計方向に回す。
●閉じ速度が遅い時
　反時計方向に回す。

第一速度（刻印①側）は工場にて調整ズミですので不要です。
引寄せが弱い等、特別の場合のみ調整して下さい。

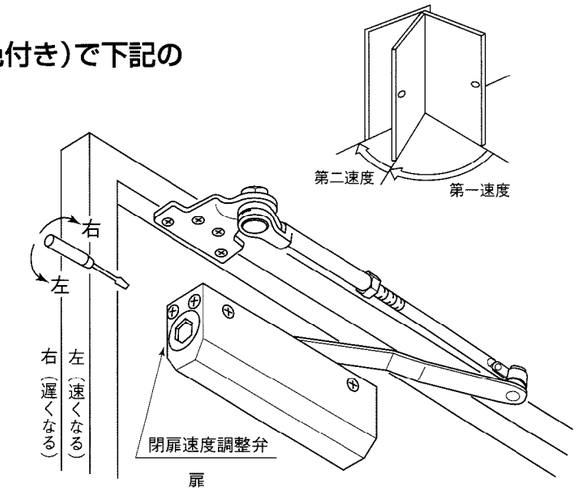

●ストップ角度の設定

クローザを取付け後、ボールがストップカムにはまった状態で締付ナットを少し緩め、ステー（三角板）とカムをフリーにし、ドアをストップさせたい位置まで開き、締付ナットをモンキーレンチで固く締付けて下さい。この場合、ステー（三角板）とカムの円形の刻み目を、確実に噛み合わせて下さい。

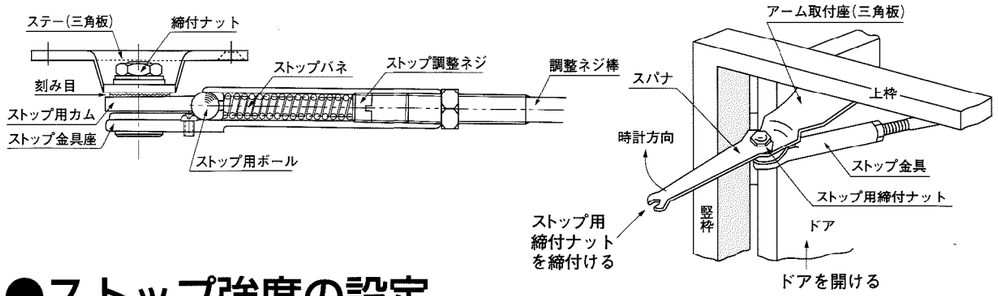

●ストップ強度の設定

ストップ保持力を調整したい場合は、ストップ金具座から調整ネジ棒を引き抜き、中にあるストップ調整ネジを少しずつ回して調整して下さい。

本書は必ずお施主様にお渡し下さい。

NEW★STAR 日本ドアーチエック製造株式會社

東京本社	〒110-0012	東京都台東区竜泉一丁目27番9号（ニュースター・ビル）	TEL(03)3871-1411(代)	仙台営業所	〒983-0044 仙台市宮城野区宮千代三丁目8番1号 TEL(022)284-7501
大阪本社	〒544-0014	大阪市生野区巽東三丁目17番10号	TEL(03) 758-1251(代)	新潟営業所	〒950-0921 新潟市京王三丁目12番5号 TEL(025)286-2546
札幌支店	〒062-0020	札幌市豊平区月寒中央通り一丁目1番12号	TEL(011)851-8255～6	前橋営業所	〒371-0855 前橋市問屋町二丁目15番5号 TEL(027)254-1115
北陸支店	〒921-8021	金沢市御影町22番23号	TEL(076)243-2120(代)	静岡営業所	〒422-8034 静岡市高松一丁目24番17号 TEL(054)238-2751
名古屋支店	〒462-0041	名古屋市北区浪打町二丁目80番地の2	TEL(052)981-7531～3	広島営業所	〒731-0103 広島市安佐南区緑井六丁目9番11号 TEL(082)877-1611～2
福岡支店	〒812-0034	福岡市博多区下呉服町5番15号	TEL(092)271-5491-5705	高松営業所	〒761-0104 高松市高松町津ノ村2077番地1 TEL(0878)43-1212～3

新日軽株式会社

新-3A-2
9808-2G