	部品番号	部品色
⚠1	BZC-203A	N-11

⚠1

注意事項
1)記入なき寸法許容差はYS HK-001による。
2)記入なき端部コーナーはR0.1以下とする。
3)記入なき角部(曲げ加工内側)はR0.1以下とする。
4)バリ跡は0.1mm以下で、ケガにつながる事の無い事。
5)本図は施錠状態を示す。

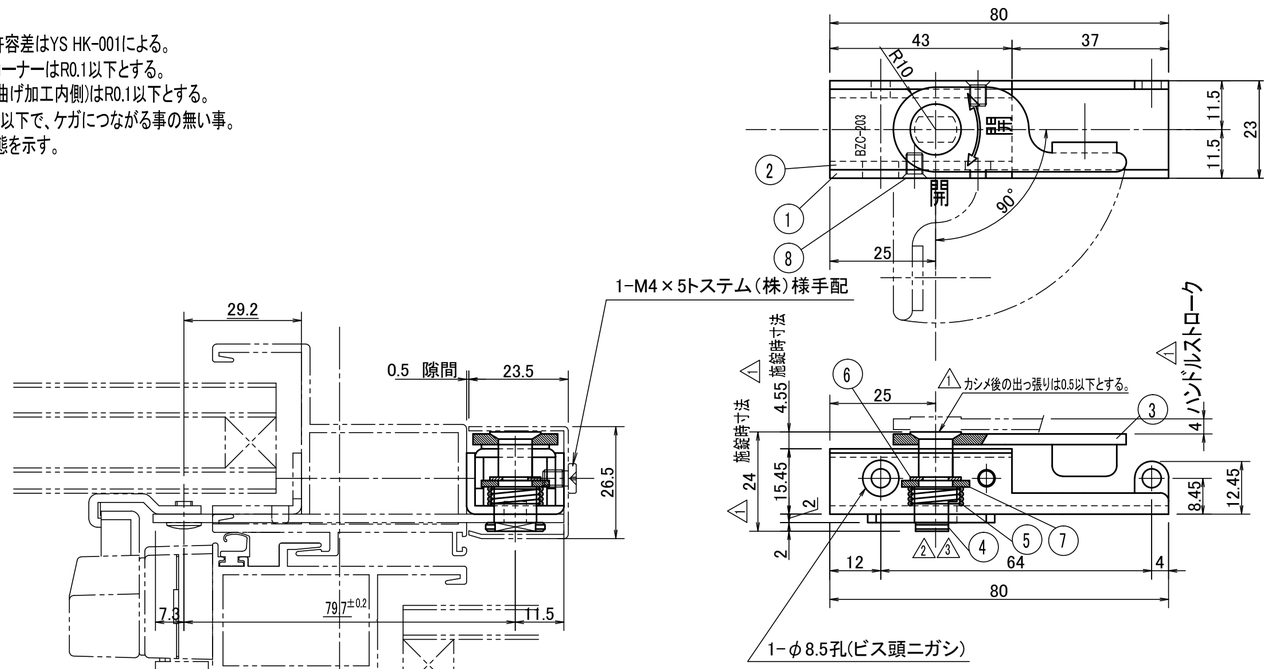

	Ref.no.	数量	部品名	材料	寸法	備考
	8	2	カバー取付ネジ	SUS305	M4×5皿小	市販品(図面なし)
⚠1	7	1	平座金	SUS304	呼び8を追加工	バレル研磨
	6	1	E形止め輪	SUS304H	呼び6	市販品(図面なし)
	5	1	スプリング	SUS304H	φ1.0	テンパー処理
⚠3⚠2⚠1	4	1	カシメピン改-1	SUS303	φ14	仕上なし
	3	1	ハンドル	SUS304	t=2.5	バレル研磨
⚠1	2	1	カバー	SUS304	t=2.0	バレル研磨
⚠1	1	1	ハウジング	SUS304	t=2.0	バレル研磨

改訂	箇所	年月日	担当	改訂理由
⚠3		07.3.20	I.K	4カシメピンの形状変更(開錠時の引っ掛かり対策)
⚠2		06.10.4	I.K	4カシメピンの形状変更(開錠時の引っ掛かり対策)
⚠1		06.5.11	I.K	寸法変更、寸法公差追加、形状変更、注記の追加と削除

表面処理性能	社内規格(　)種による	設計者	作成者	確認者	承認者	尺度
普通許容差	社内規格 YS HK-001 (・　)部品による	川島	川島			1:1

山崎産業株式会社

BZC-203A
操作部本体

ファイル名　日付 2003.3.10
図面番号

番号	名称	員数	材質・規格	部品図番	備考
			SUS304		
表面処理性能		社内規格(　　)種による			

尺度	1/1	日付	06/03/08	承認		検図			設計		製図	
角法	三角法	名称	E709 SEサッシ スライディング群 非常進入口用クレセント受け解除装置									
トステム株式会社		図番	BZC-203									