TOSTEM
トーヨーサッシ株式会社

デコルテ 横ごり出し窓
〈外側ガラスの清掃方法〉

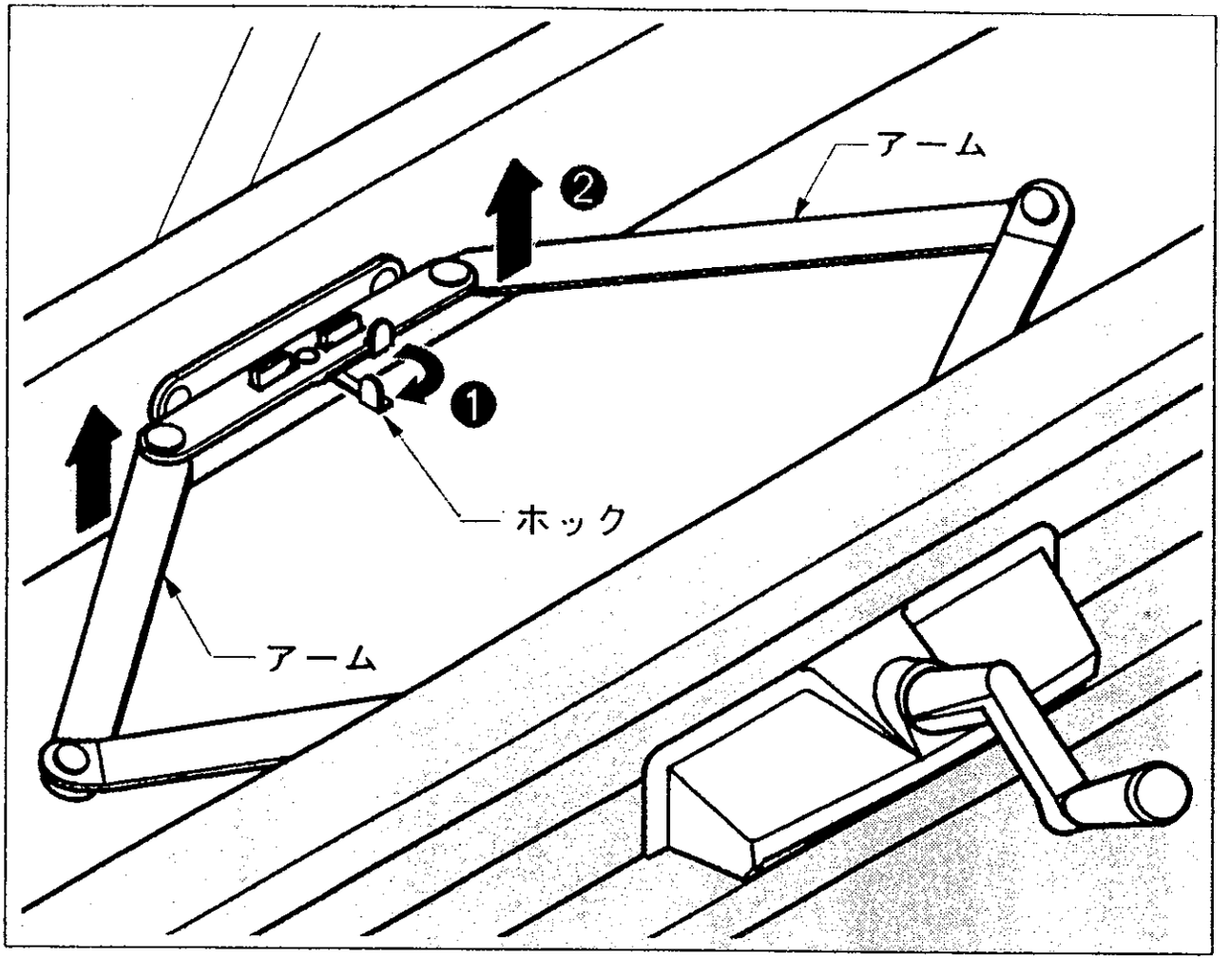

●ハンドルを回し、障子を半開の状態にします。

❶.ホックを手前に引きます。障子の下端を手で支えたまま、❷.アームを上に持ち上げ障子を外します。

❸.障子を手で持ち、手が入るまで開いて、外側のガラスをふきます。

❹.❷⇨❶の順序で障子をセットします。

MAE－218
5－910951.①.Ⓗ