トステム株式会社

アルミと樹脂の複合サッシ シンフォニー たてすべりだし窓　取付け説明書

●この説明書は、必ず施工される方にお渡しください。
※ ▭内は、ロットNo.表示位置を示します。

■施工される方へのお願い

●本説明書で使われているマークには、以下のような意味があります。

⚠注 意…取扱いを誤った場合に、使用者が中・軽傷を負う危険及び物的損害の発生が想定されます。冒頭にまとめて記載していますので必ずお読みください。

⚠注　意

●本製品は、複層ガラスを使用するため、かなりの重量がかかります。
障子の外れ･落下防止のため、下記事項を厳守してください。
・必ず45×100mm以上の窓台(敷居)･30mm厚以上の間柱(ピッチ500mm以下)で開口部を作ってください。サッシ下枠が垂れ下がり、障子が落下するおそれがあります。
・指定のスクリュー釘･木ねじで枠を固定してください。
・開口部を付け枠等でふかす(調整する)場合は、一体物と同じ強度になるよう取り付けてください。
●漏水防止のため、下記事項を厳守してください。
・本製品取付け後、サッシ枠と躯体の取合わせ部に防水テープ(別売り)を張ってください。
防水テープと枠との納まりについては、防水テープ取扱い説明書を参照してください。
・枠の水平･垂直を正確に出して取り付けてください。

■施工上のお願い

●ソリ防止のため、樹脂面を直射日光に当てた状態で放置しないでください。
●樹脂は割れたり傷ついたりしやすいため、ぶつけたりこすったりしないでください。
●樹脂部材ねじ止めの際は、締めすぎないでください。樹脂が割れたり、ねじが貫通したりするおそれがあります。

■ねじ一覧表

㋑	φ2.1×25スクリュー釘	
㋺	φ3.5×20皿木ねじ	
㋩	M4×10皿小ねじ	

■取付け順序

1 枠の仮止め

●開口部の水平・垂直を確認し、枠を仮止めします。

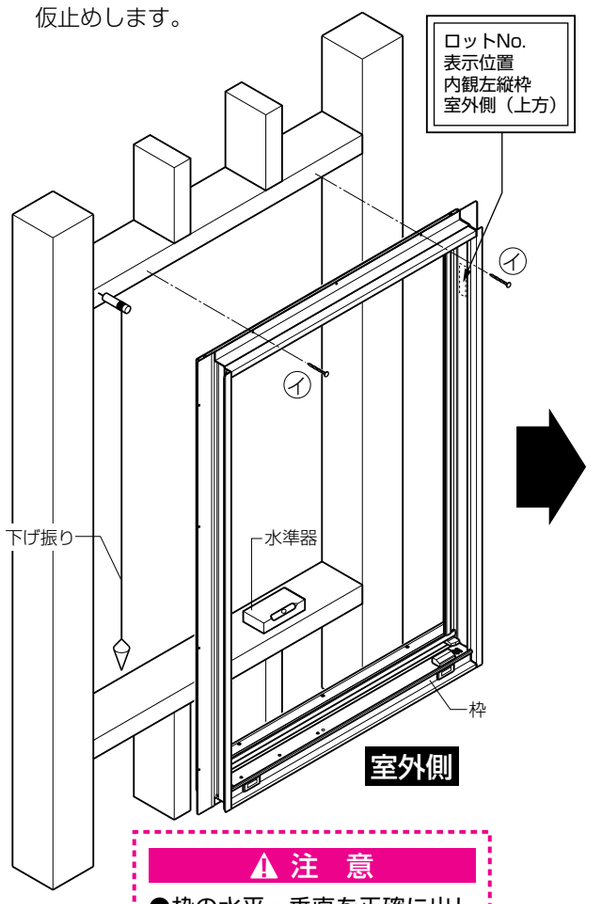

⚠注　意
●枠の水平・垂直を正確に出して取り付けてください。

2 枠の調整と固定

●下げ振り・水準器で枠のねじれ・たおれ・ゆがみを直した後、固定します。

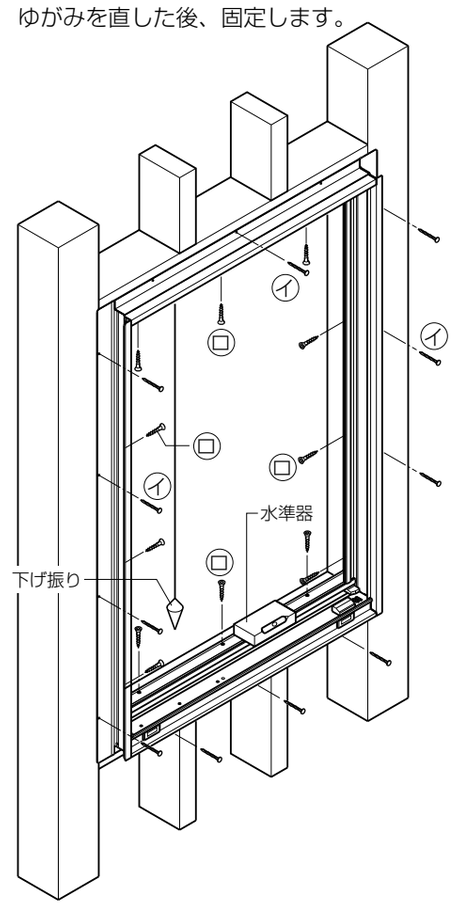

⚠注　意
●本製品取付け後、サッシ枠と躯体の取合わせ部に防水テープ（別売り）を張ってください。

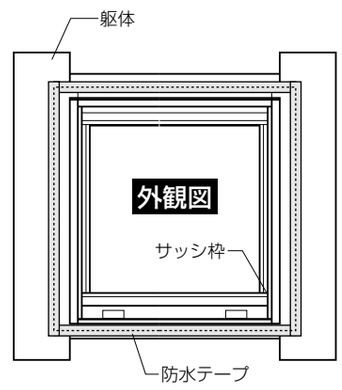

3 障子の取付け
（現場で障子を取り付ける場合）

①障子に付いている上・下アームを引き出し、90°に広げます。
②縦枠（つり元側）上下の端部ピースに、上・下アームを差し込みます。
③B部のねじを最初に取り付けます。（障子が仮止めされます。）
④残ったねじをすべて固定します。
※逆の手順で障子を取り外せます。

※障子開閉の際は、サブロックを必ず開の状態にしてください。

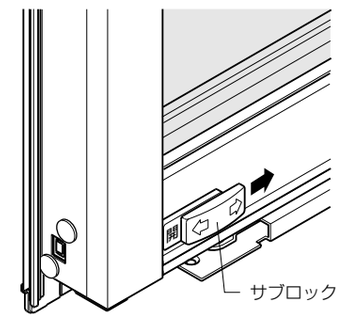

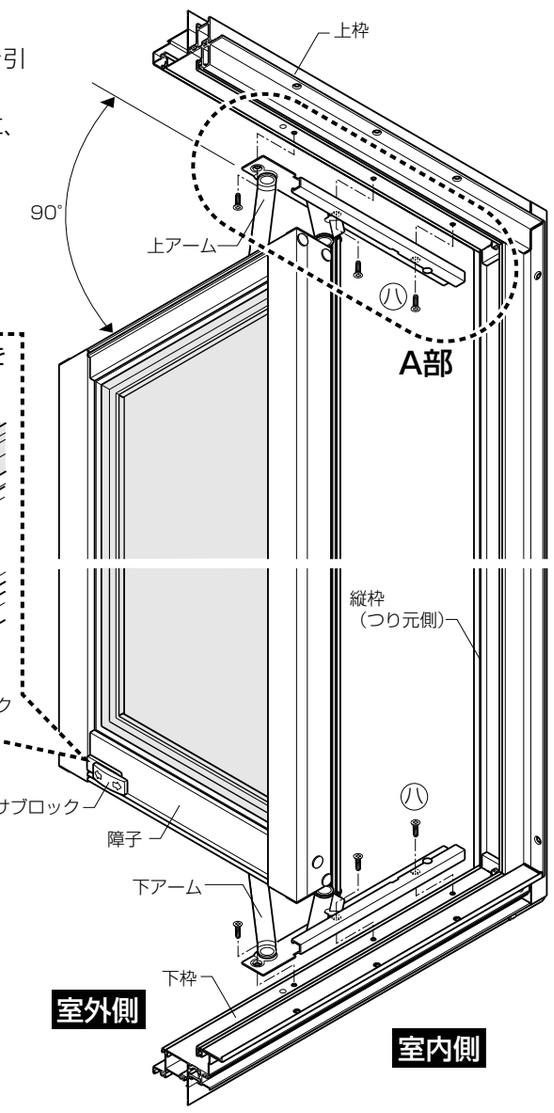

〔チリ合わせブロックについて〕

※たてすべりだし窓に付いているチリ合わせブロックは、枠の固定が完了するまでは絶対に取り外さないでください。戸先が下がり開閉に支障がでるおそれがあります。

※施工完了後は、必ずチリ合わせブロックを取り外してください。（窓の開閉に支障が出ます。）

■チリ合わせブロック取付け位置

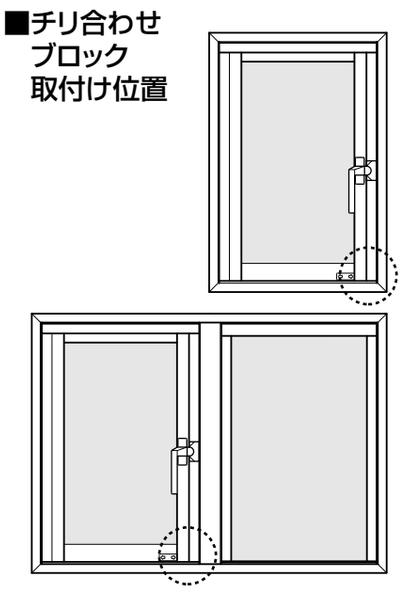

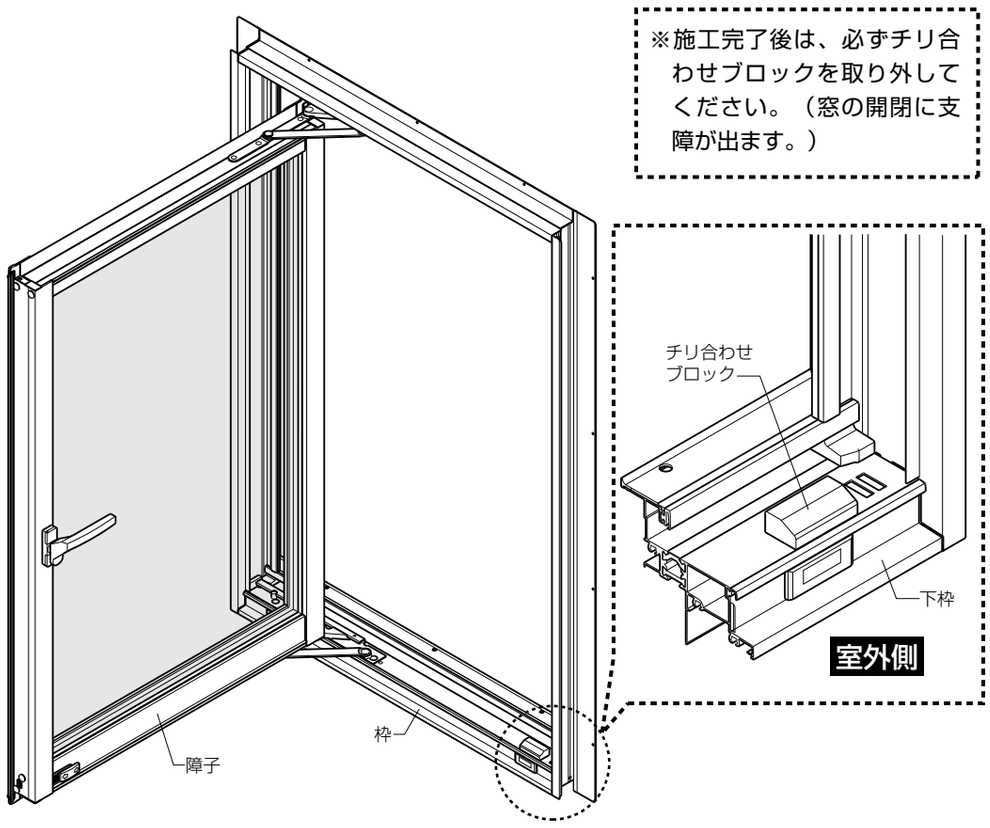

■A部詳細図

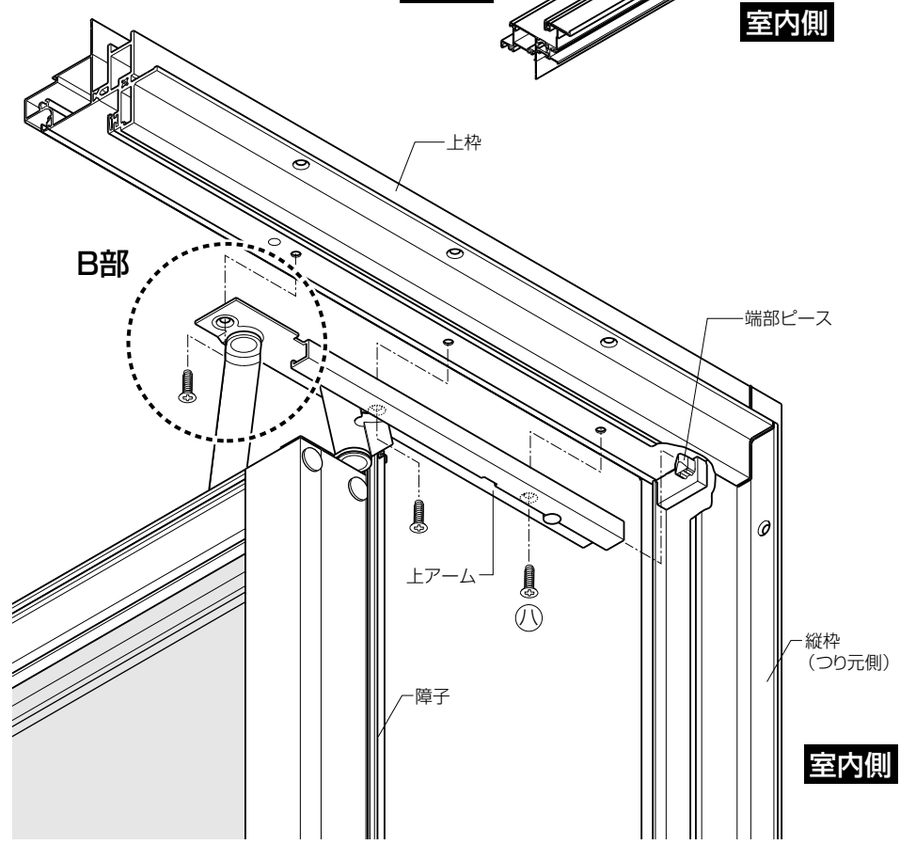

■参考納まり図

●縦断面図

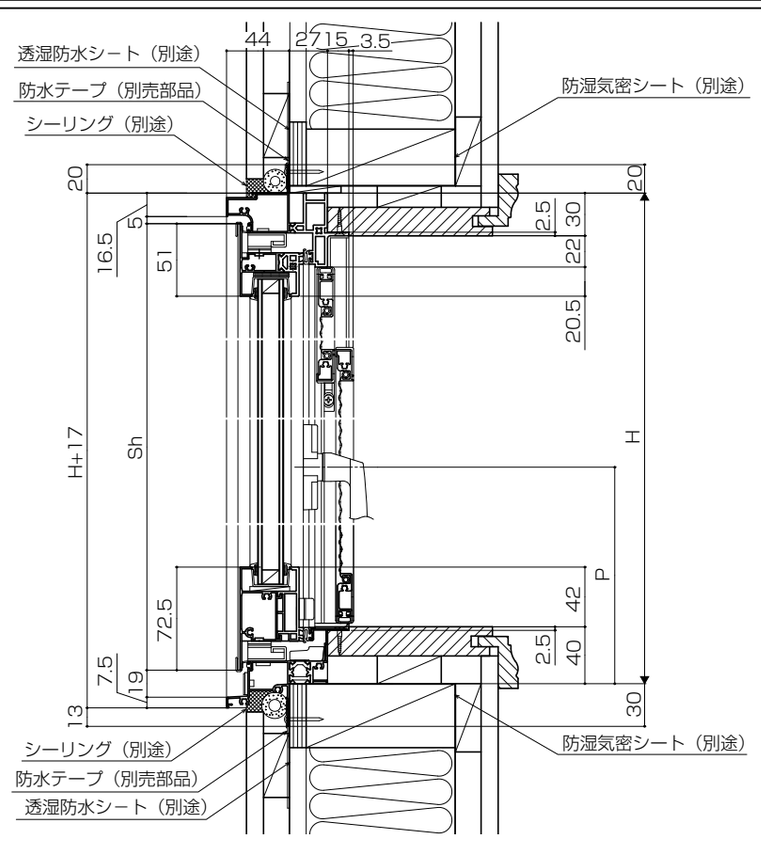
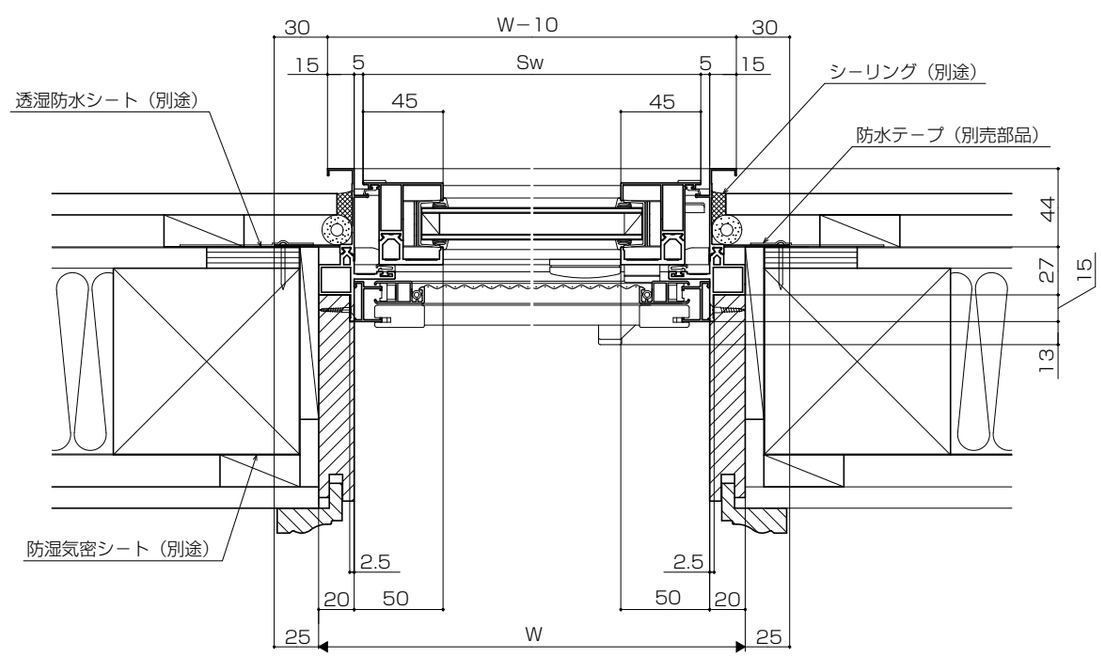
●横断面図