TOSTEM

トーヨーサッシ株式会社

洗面出窓MB型

組立て・取付け説明書

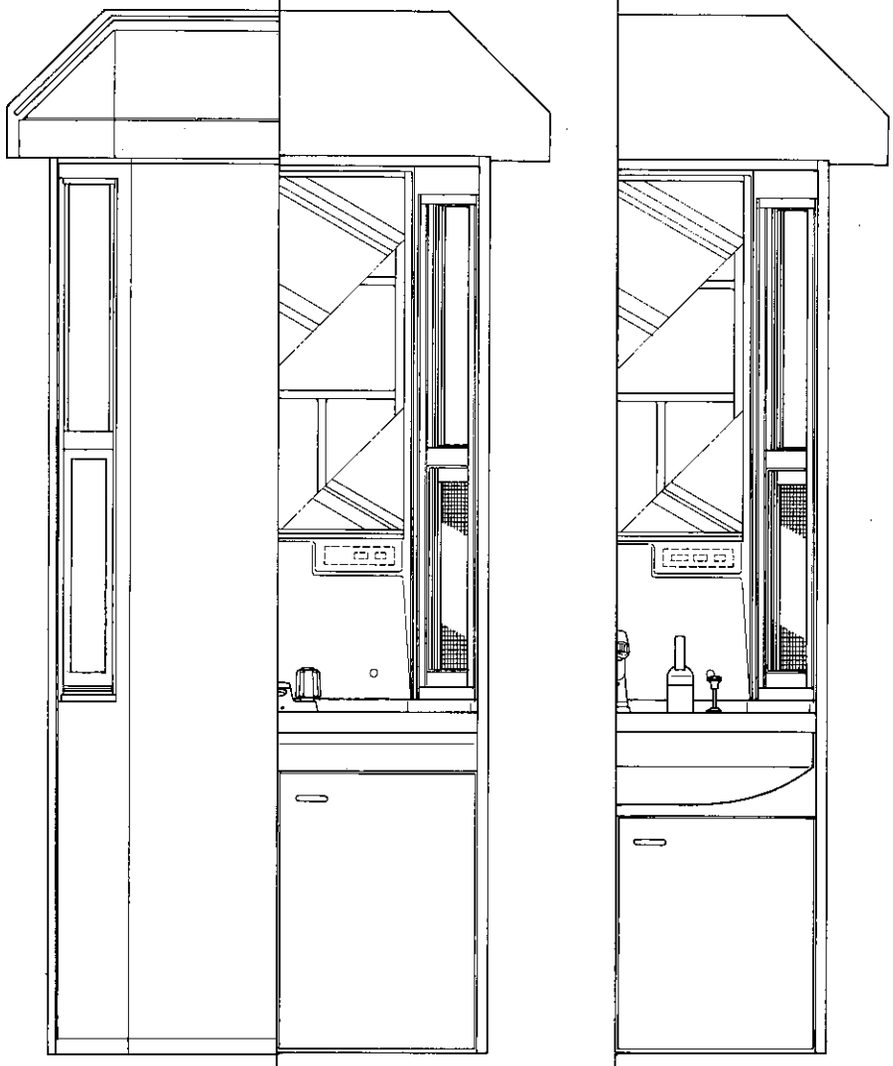

■施工上のお願い

1. 商品の本体部は塩ビ鋼板で構成されています。
   キズを付けないよう十分注意してください。
※カウンター部は、施工完了までダンボール等で
   保護してください。
2. 出窓本体は、かなり重量があります。運搬及び
   施工時は、取扱いに十分注意してください。
3. 電気工事は、必ず電気工事店様にお願いしてく
   ださい。
4. 配管工事(給・排水)は、各地水道局指定の工事
   店様にお願いしてください。
5. 躯体と出窓の取合わせ部は必ずコーキングして
   ください。
6. 出窓の屋根部及び底部が軒や一階の屋根にあた
   らないよう確認をしてください。

1. 各部の名称及び工程表(INDEX)

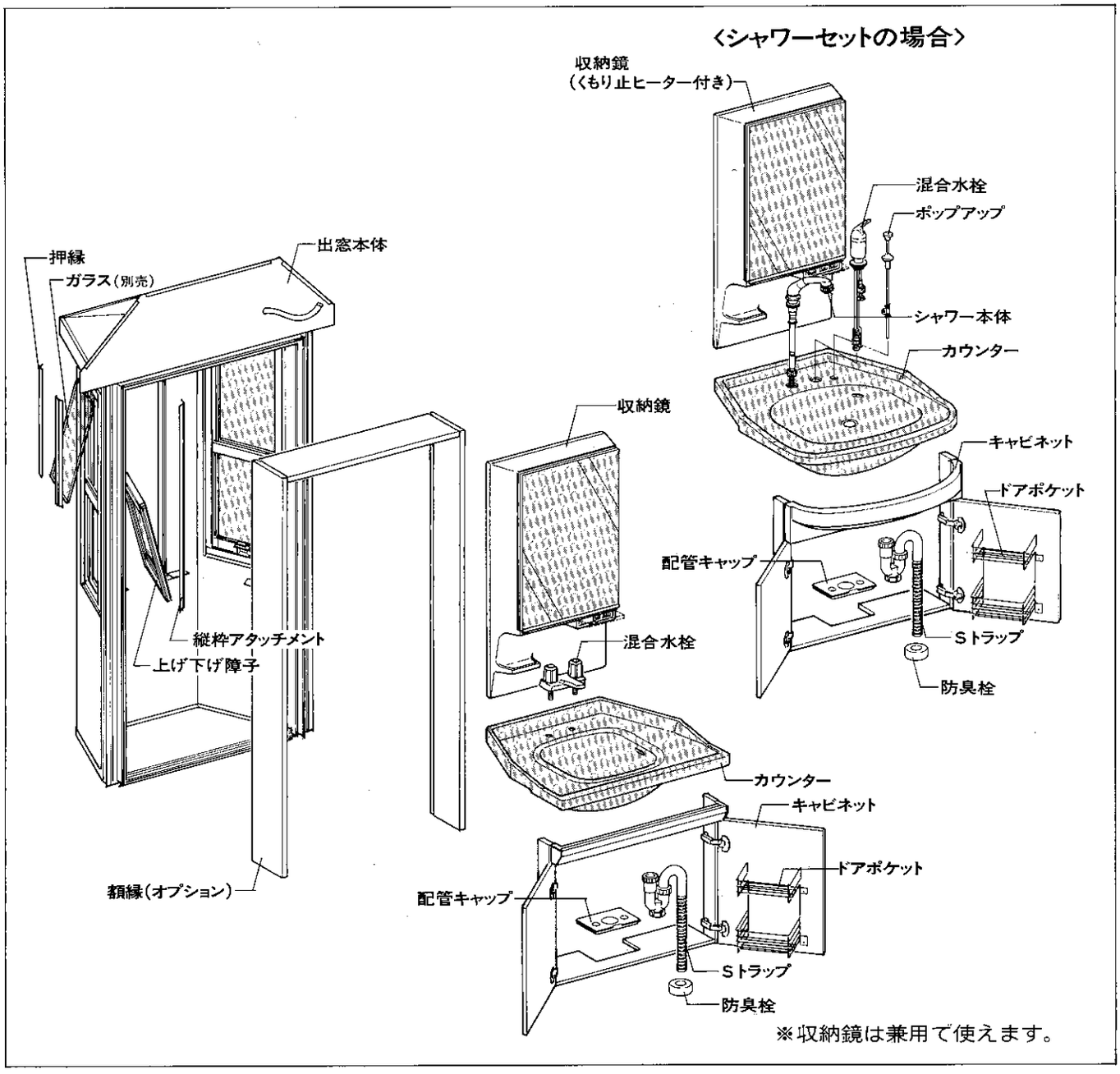

■INDEX

1. 各部の名称及び工程表(INDEX) …… P2
2. 参考納まり図 …… P3・4

(施工手順)

3. 部品・入数の確認 …… P5
4. 障子の組立てと取付け …… P6
5. 開口部の作成と出窓本体の取付け …… P7
6. 配管工事と額縁の取付け …… P8
7. キャビネット部・カウンター部の取付け …… P9
8. 給水・排水工事 …… P10
9. 収納鏡の取付け …… P11
10. 電気配線工事 …… P12

(仕上げ)

※表面の汚れのお手入れは、スポンジ・布等に中性洗剤をしみ込ませ、ふきとってください。

2. 参考納まり図

〈MB型〉

● 縦断面図

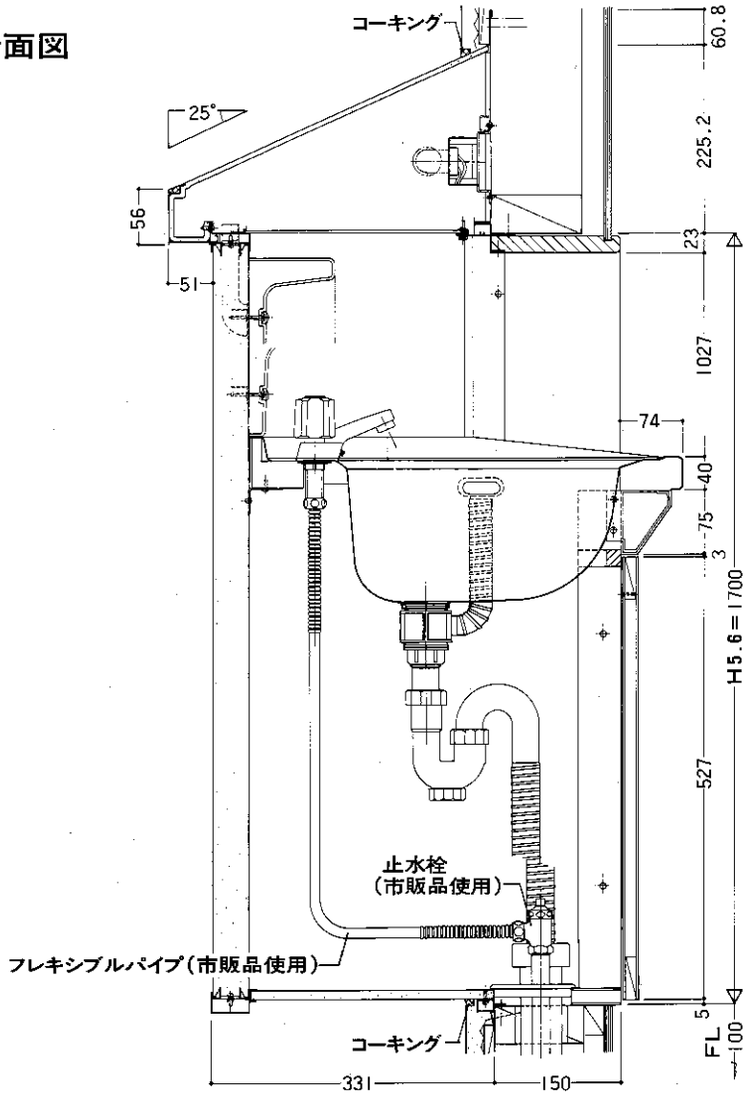

● 横断面図

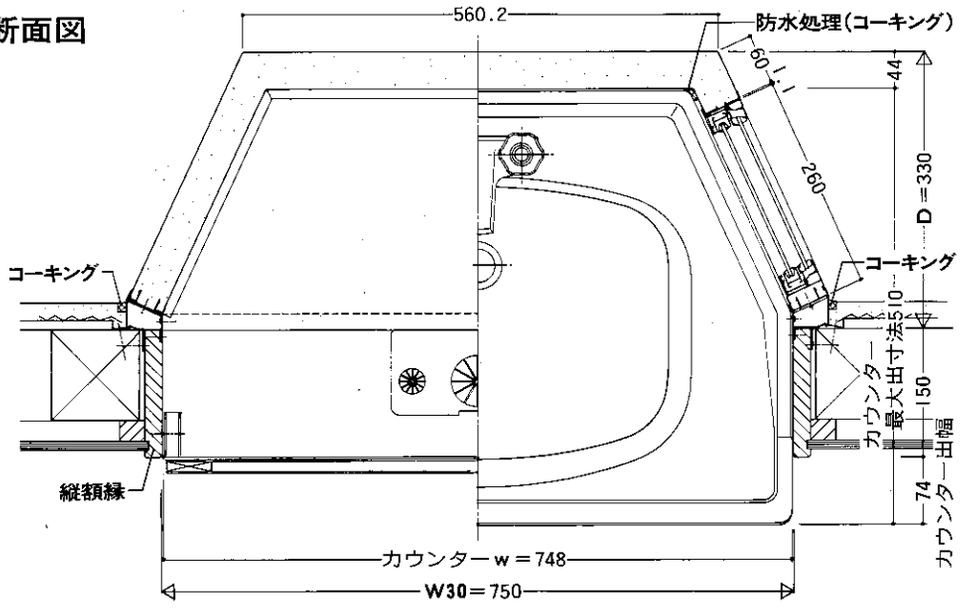

〈MB型 シャワーセット〉

● 縦断面図

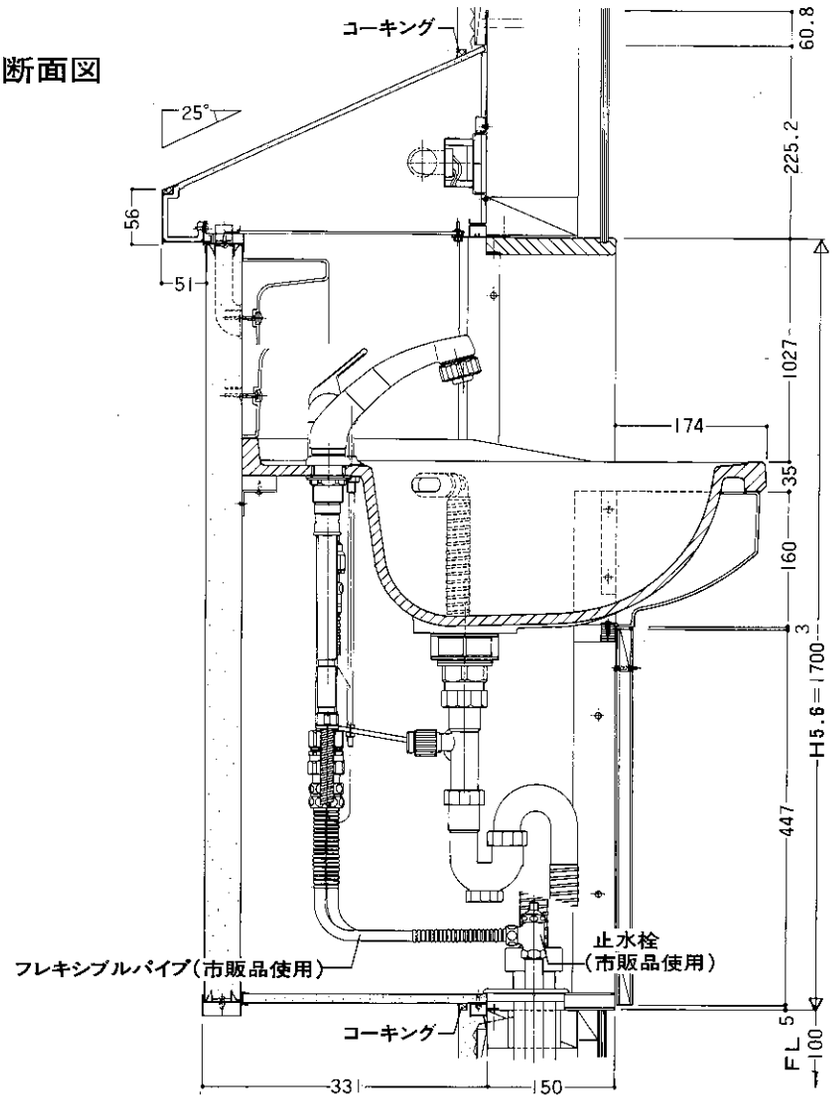

● 横断面図

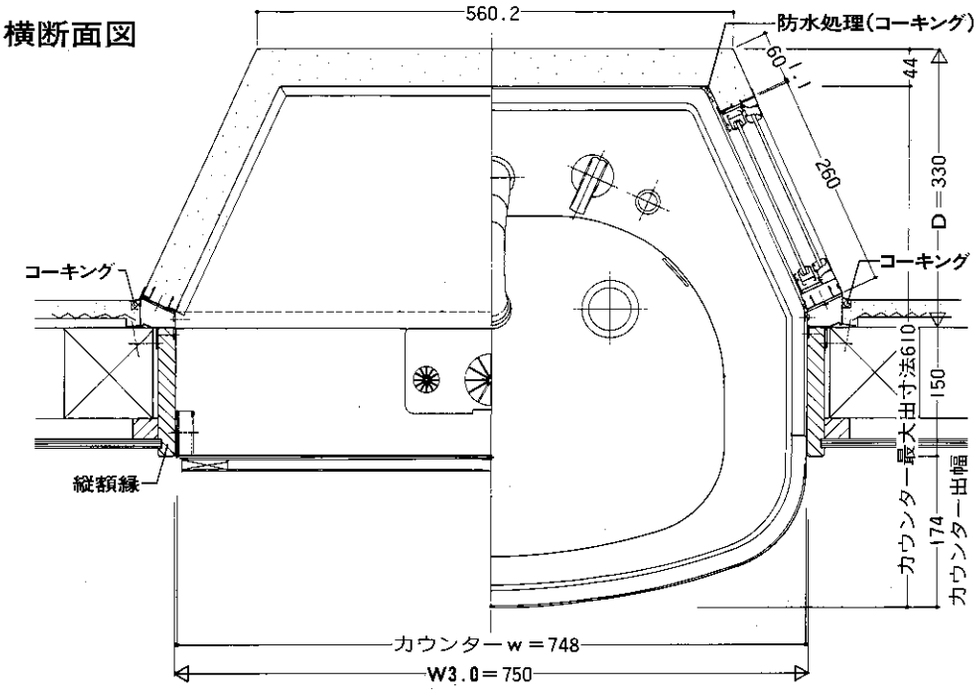

3. 部品・入数の確認

●出窓本体部・洗面部・キャビネット部・収納鏡部の４梱包になっております。
●組み立てる前に、各部材及び入数を確認してください。

■出窓本体部部材

部　材　名	入 数
本体(網戸付き)	1セット
障子	1セット
組立て・取付け説明書	1部
組立て・取付けネジ➡※1	1セット
グレイジングチャンネル・後付けビード➡※2	1セット

■洗面部部材

部　材　名	入　数	
	MB型	MB型 シャワーセット
カウンター組立品(ホーロー製)排水金具付き	1セット	
カウンター組立品(人造大理石(ポップアップ式)排水金具付き		1セット
混合水栓(2ハンドル式＝ゴム栓)	1個	
シャワー混合水栓		1セット
Sトラップ	1セット	1セット
コーキング	1本	1本
マスキングテープ	1巻	1巻
防臭栓	1個	1個
取付け部品➡※3	1セット	1セット

■キャビネット部部材

部　材　名	入　数	
	MB型	MB型 シャワーセット
キャビネット本体	1セット	1セット
配管キャップ	1セット	1セット
ドライヤーフックセット		1セット
取付け部品➡※4	1セット	1セット

■収納鏡部部材

部　材　名	入　数	
	MB型	MB型 シャワーセット
収納鏡本体(くもり止めヒーターなし)	1セット	
収納鏡本体(くもり止めヒーター付)		1セット
取付け部品➡※5	1セット	1セット
使用説明書	1部	1部

※1.ネジセット明細

部品名(形　状)	入数	使用個所
ナベタッピン φ4×25	8	障子組立て用
皿小ネジ M4×12	8	縦枠アタッチメント固定用
ナベタッピン (1種)φ4×35	14	縦枠と軀体の固定用(外)
スクリュー釘 φ2.4×38	6	屋根と軀体の固定用
皿木ネジ φ3.1×25	14	縦枠と軀体の固定用(内)
皿木ネジ φ3.1×16	12	縦枠と額縁の固定用

※2.グレチャン明細

部品名(形　状)	入数	使用個所
グレイジングチャンネル (3～4mm用)	2.5m 2本	障子用 ガラス固定用
後付けビード (3～4mm用)	2.6m 2本	Fix用 ガラス固定用

※3.部品明細

部品名(形　状)	入数	使用個所
ナベタッピン (1種)φ4×16	4	カウンターと金具の固定用

※4.部品明細

部品名(形　状)	入数	使用個所
皿木ネジ φ3.8×32	4	前枠と縦額縁との固定用

※5.部品明細

部品名(形　状)	入数	使用個所
取付けネジ	4	収納鏡と出窓本体の固定用
取付け座金	4	取付けネジの固定用
ネジカバー	4	取付けネジにはめ込み