NO. J-1-4

新日軽ドア

スターマイトインペリア

ご愛用のしおり

■ストップ角度の調整

1. ドアストップ位置はドア開き角度80°、95°、110°に調整できます。

ストップ位置は110°にセットしてありますから80°又は95°に調整される場合は、右図に示す無目下部のストップ金具とオーバーアクション止メ金具取付ビスを一時外し、希望位置にビス止メしてください。

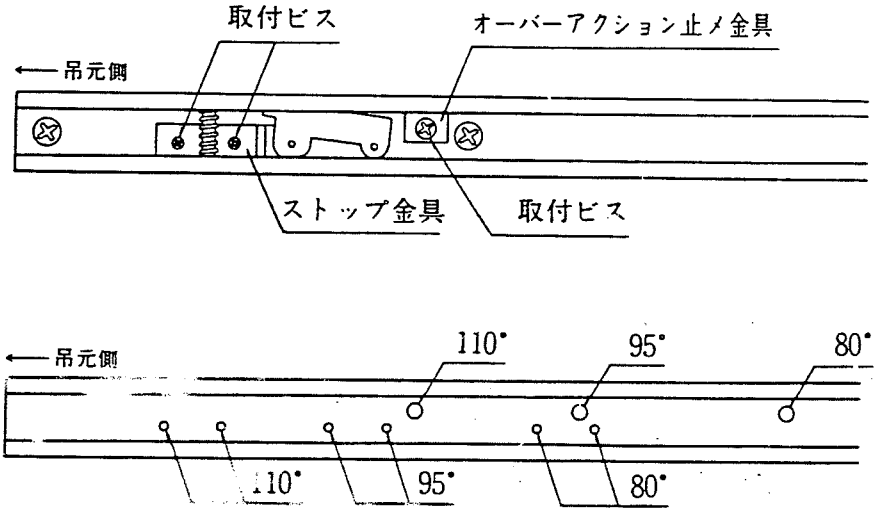

新日軽住宅建材株式会社

2.NEW 単式No.163Nコンシールドドアチェック取扱説明

■閉じ速度の調整

〔ドアチェック本体内には緩衝油が入っており夏と冬とでは
閉鎖速度が変わりますので、次の要領で調整してください。〕

1.閉じ動作は2区間に分かれています。
2.第1区間は第1速度調整弁で、第2区間は第2速度調整弁で別個に調整してください。
3.速度を早くする場合は反時計方向に、遅くする場合は時計方向にそれぞれ調整してください。

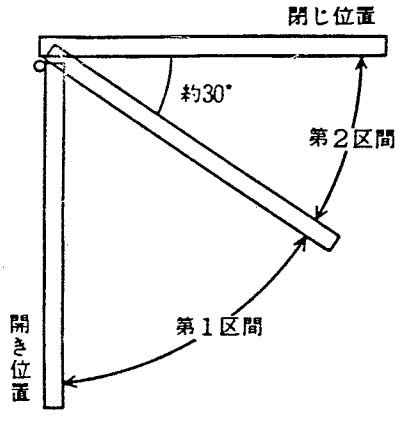

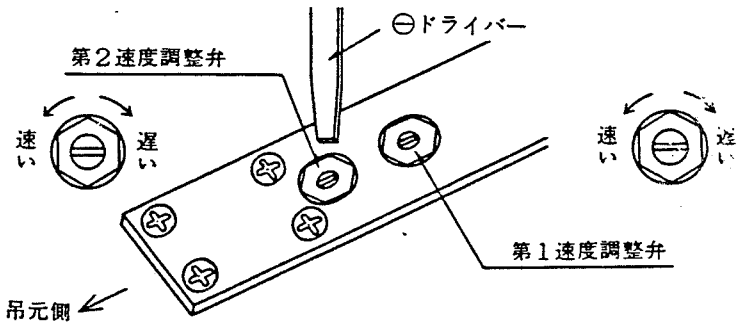

（ドアチェック本体はドア本体上部に内蔵されています）

3.ランマ部・袖部のガラスの入れ方

■ランマ部(ガラスランマ)

1.室内側よりランマを一時外してください。
2.ランマコーナー部（対角のみ）の組立ビスを外し、L字型に分けてください。
3.ガラスにグレチャンを巻き、L字型形材にガラスを嵌め込み、上記の逆順にて組立、取付をしてください。この時グレチャンの継目が上辺中央部になる様にしてコーナー部は切込みを入れきれいな直角にしてください。

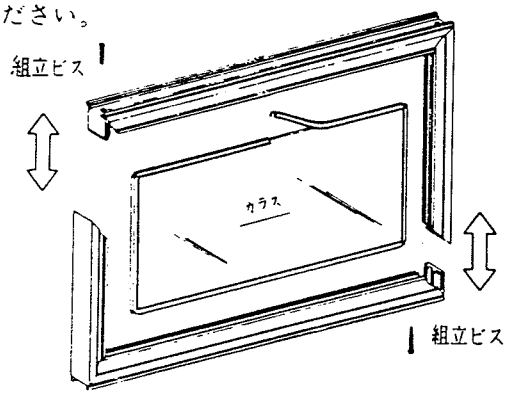

・セットのグレチャン、ビードは3～4㎜のガラスが使用できます。
・ガラス5～6.8㎜用グレチャン、ビード別途用意してあります。

■袖部・飾りランマ(※別売)

1.室内側よりガラスを入れ、押縁をセットし、後付ビードを押込んでください。この時ビードの継目が上辺中央部になる様にして幾分長目に切って仕上げのときピッタリ合せてください。

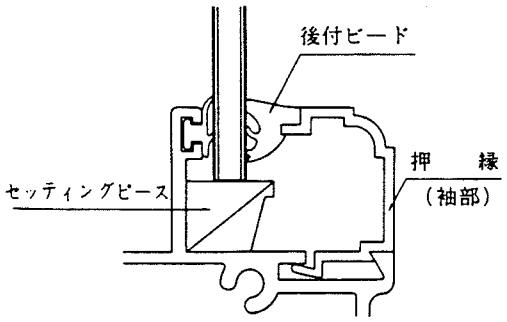

ガラス寸法		4.5尺	6尺
ランマ部	288×802㎜	1枚	1枚
袖部	1210×347㎜	1枚	2枚
	900×347㎜	1枚	2枚
※飾りランマ	299×815㎜	1枚	1枚

新日軽ドア スターマイトインペリア 取扱説明書

1.ドアの手入方法

○ドアの表面についたホコリは柔らかい布で軽く拭きとってください。

○指紋や油などは、市販の中性洗剤をうすめ、柔らかい布につけて軽く拭きとってください。

○洗剤を使用した後は、充分に水をつけた布で拭き取り、乾いた布で水分を完全に拭き取ってください。

○表面の皮膜はちみつで丈夫ですが、非常に薄いものですから、スコッチブライト（ナイロンだわし）、金属ウールたわし、みがき砂の入ったクレンザー等は使用しないでください。

○シンナー類は塗装を痛めますので使用しないでください。