NO.L-1-2

新日軽 浴室引違戸.片引戸　取扱い説明書

■錠セット取扱い方法

引 違 戸

錠セットの付いている中桟は必ず外障子の召合せ框側になる様組立てをして下さい。

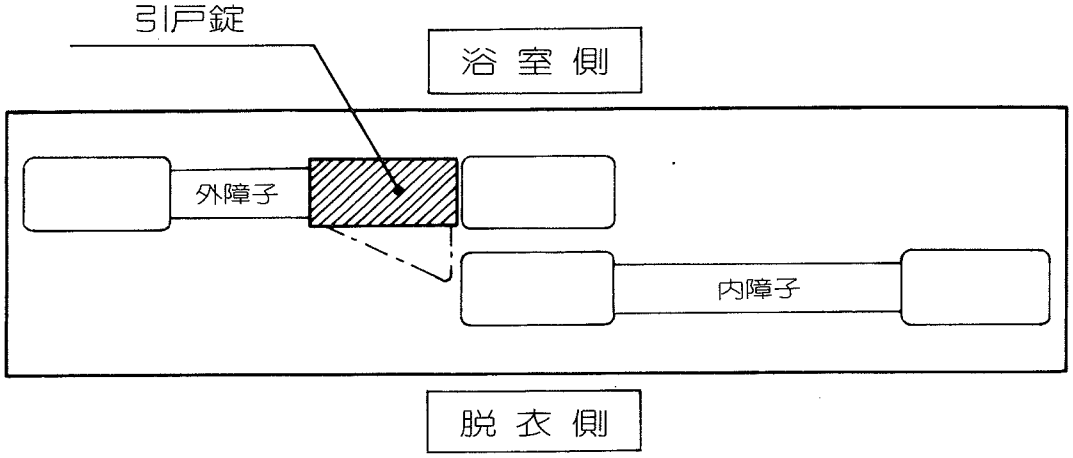

片 引 戸

1. 脱衣側から見て障子が左納りの場合

中桟にセットされた状態で下図の様に組立てる。

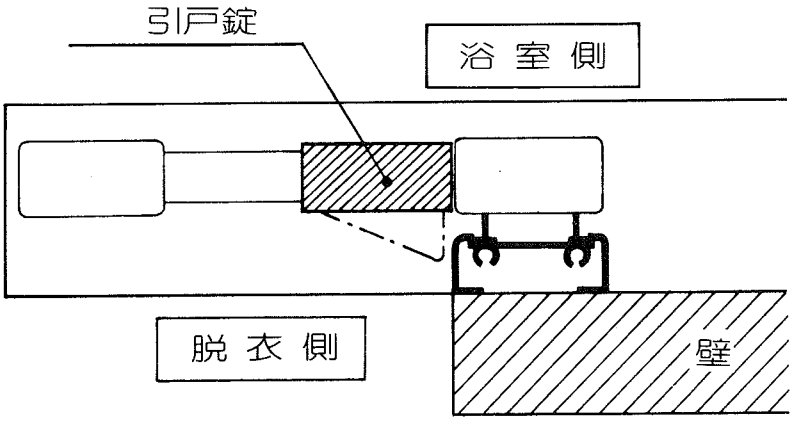

2. 脱衣側から見て障子が右納りの場合

中桟にセットされた錠セットを中桟から抜き取り天地逆にして再び中桟に差込む。中桟の組立は左図と対称になる様に組立をして下さい。

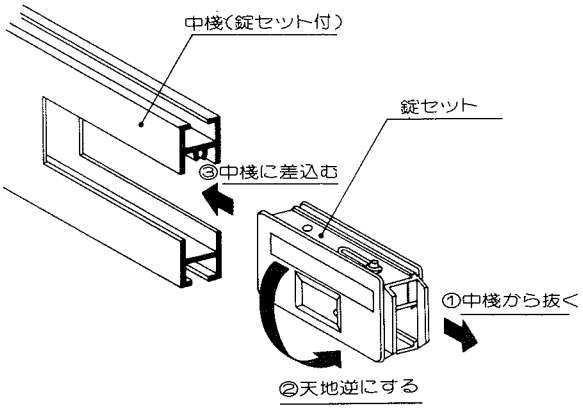

■障子振れ止めセット方法

注)組立て前に下図の様に障子振れ止めを必ず取付けて下さい。

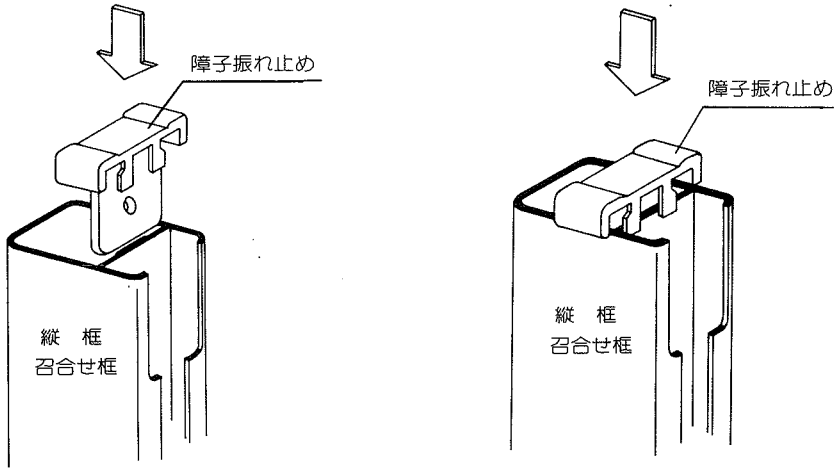

新日軽住宅建材株式会社

(S)