トステム株式会社

シリンダースペーサーの取付け方説明書

■取付け上のお願い

●フラッシュドアにシリンダーを取り付ける場合、ドア本体に張り付けてあるシリンダースペーサーを取り付けた状態でシリンダーを取り付けてください。シリンダーのタイプによってスペーサーの取付け方法が異なりますので、下記要領に従って取り付けてください。

■取付け順序

■標準シリンダーの取付け

シリンダーの外径に合わせてスペーサーを切り取ります。▨部を切り込みの部分ではがします。
美和シリンダーは、そのまま取り付けてください。

①

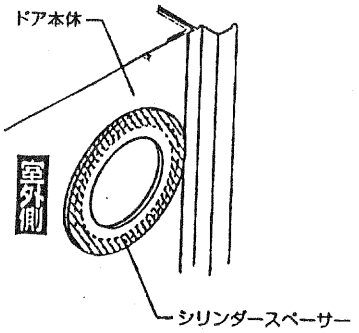

②

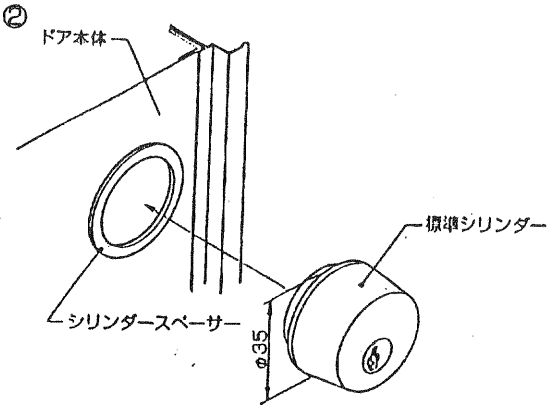

■リバースシリンダーの取付け

①

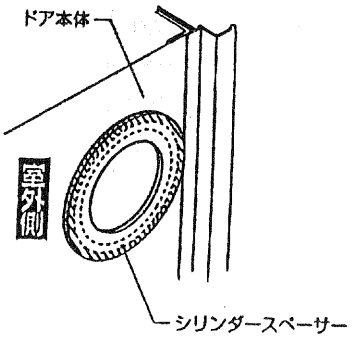

②

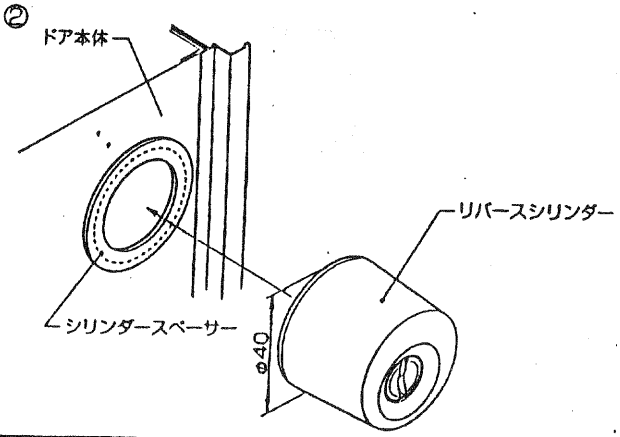

■美和シリンダーの取付け

①

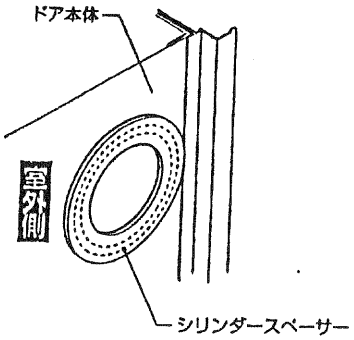
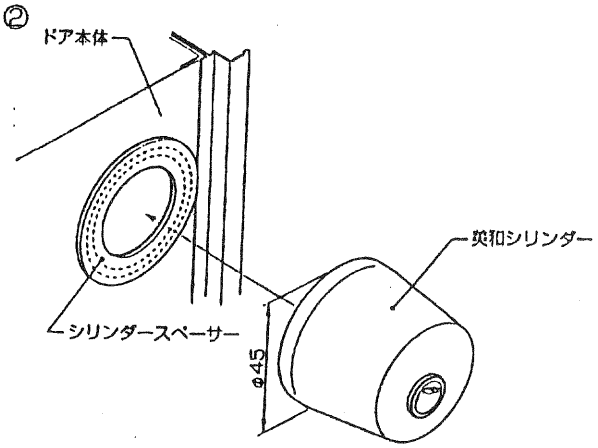
②