テクト外締り錠 取付説明書

取説番号 838R347

錠取り付け位置の設定

右図を参考にしてA寸法を決めて下さい。
（クレセン受や中桟部分より60mm以上離れたところにして下さい。）

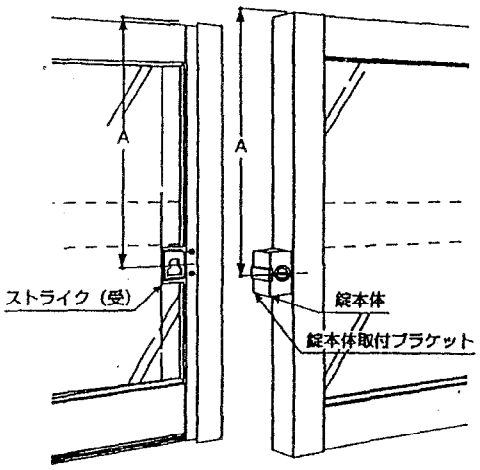

用意する工具

●メジャー（物差し）●ドリル（φ4.5 φ8キリ）
●クイ切り（ニッパー）●ヤスリ（平ヤスリ・丸ヤスリ）

テクト　テラス部材の加工と錠の取付け

内召合框

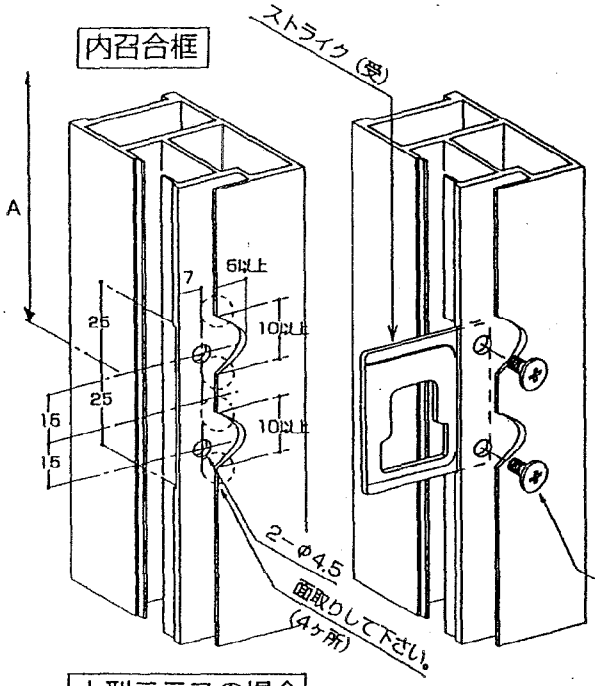

外召合框

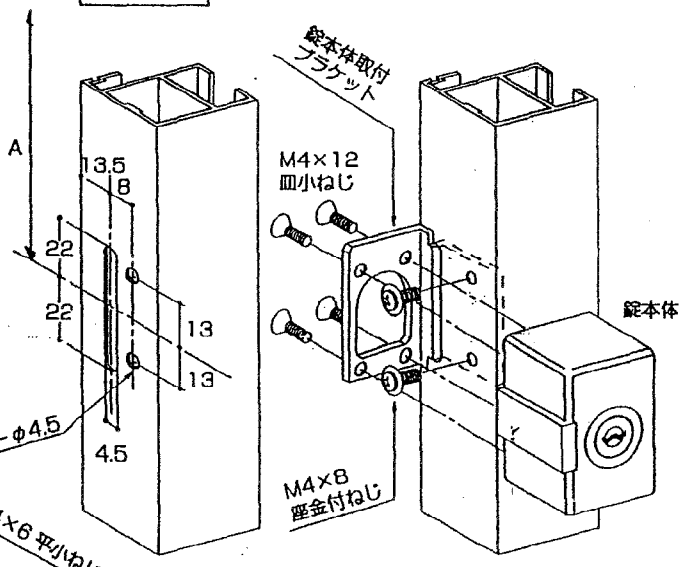

大型テラスの場合

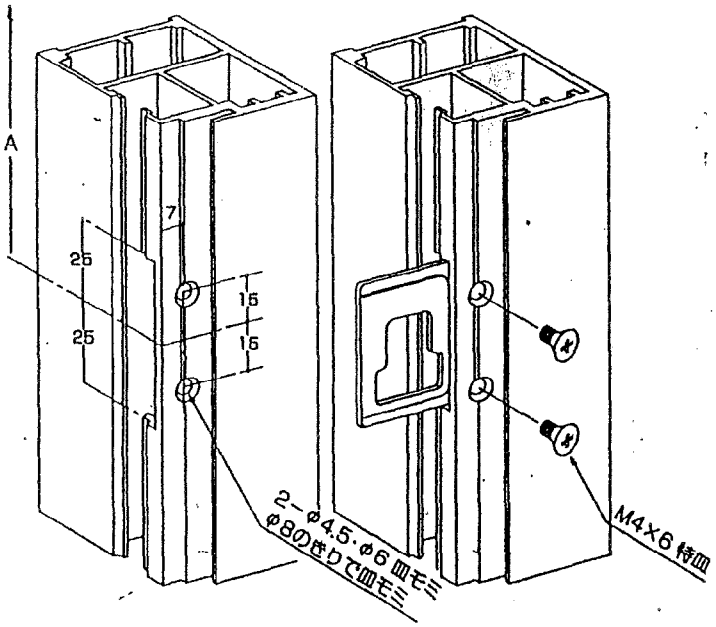

加工・錠の取付け

1．錠取付位置（A寸法）を基準にして図のような加工をして錠を取付けて下さい。

2．内召合框の煙返し部を切欠き加工した後 ◌ 部は必ず面取り加工をして下さい。

錠の位置合わせ

1．錠本体とストライク（受け）の位置が合うように位置決めをして下さい。

2．位置が合わない時はストライク（受け）で左右方向、錠本体で上・下方向の調整を取り付け穴をヤスリですらすことにより行なって下さい。

新日軽株式会社