TOSTEM
トステム株式会社

和室用出窓 JH型 組立て説明書

■姿図

● 2枚建引違い

● 4枚建引違い

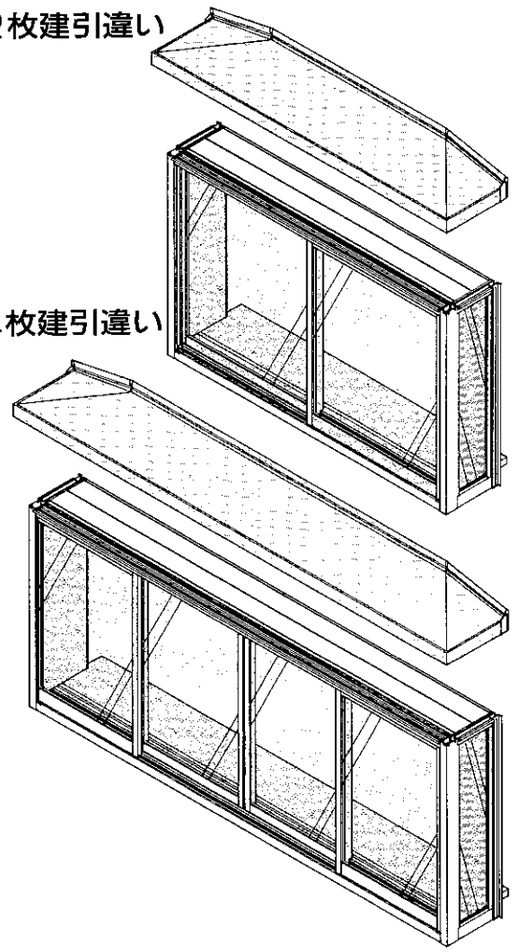

■組立て順序

1外枠の組立て

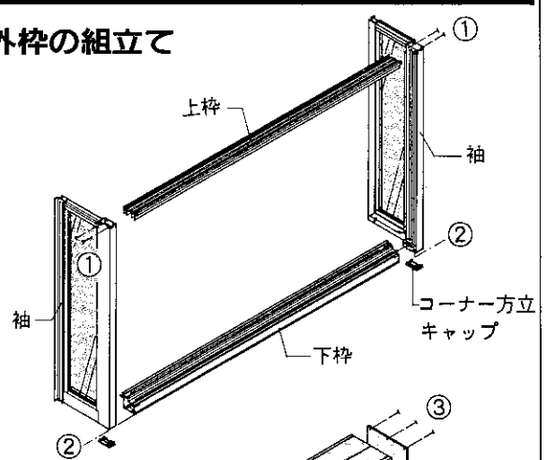

2内枠の組立て

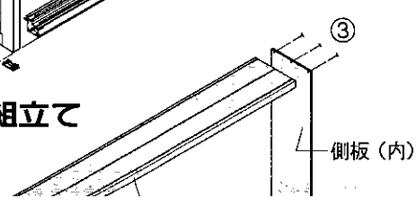

■お願い

●図中の番号は、ねじの種類を表します。同梱のねじ台紙の番号を確認の上、指定個所に合わせて使用してください。
●障子・テーブル板は、おのおの選択していただくため別売りとなっています。
●テーブル板は、地袋用と地袋なし用があり、それぞれ3.5寸柱用、4寸柱用で用意してあります。施工現場を確認した後、準備してください。
●別売りで下記の部品を用意しておりますのでご利用ください。
◎印は、同梱の取付け説明書をご覧ください。
◎地袋　◎地袋用底板　◎台輪　◎手すり　◎面格子　網戸　グレチャン
●室内建具は、別途手配してください。右図の必要寸法を現場で採寸し、発注してください。

h		w	
35	1060	60	1722
40	1211	63	1917
45	1363	59	1812
		90	2632

（参考寸法）

※右上図の寸法を測って確認してください。

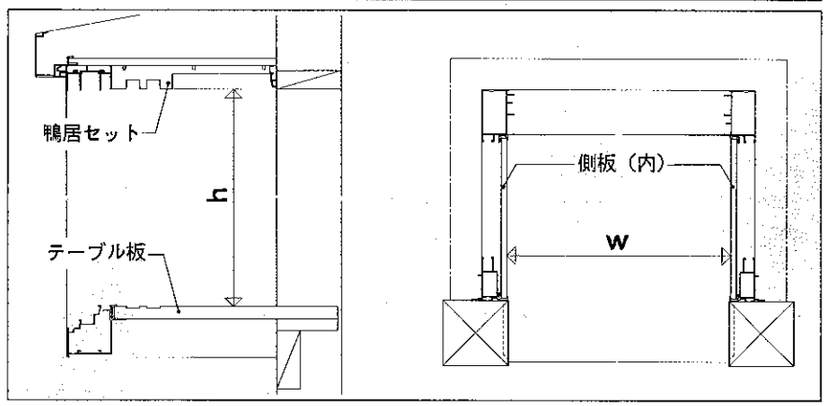

■ご注意

●内枠〈鴨居セット・テーブル板・側板(内)〉は木製品のため、雨に濡れないようご配慮ください。

【各部名称図】

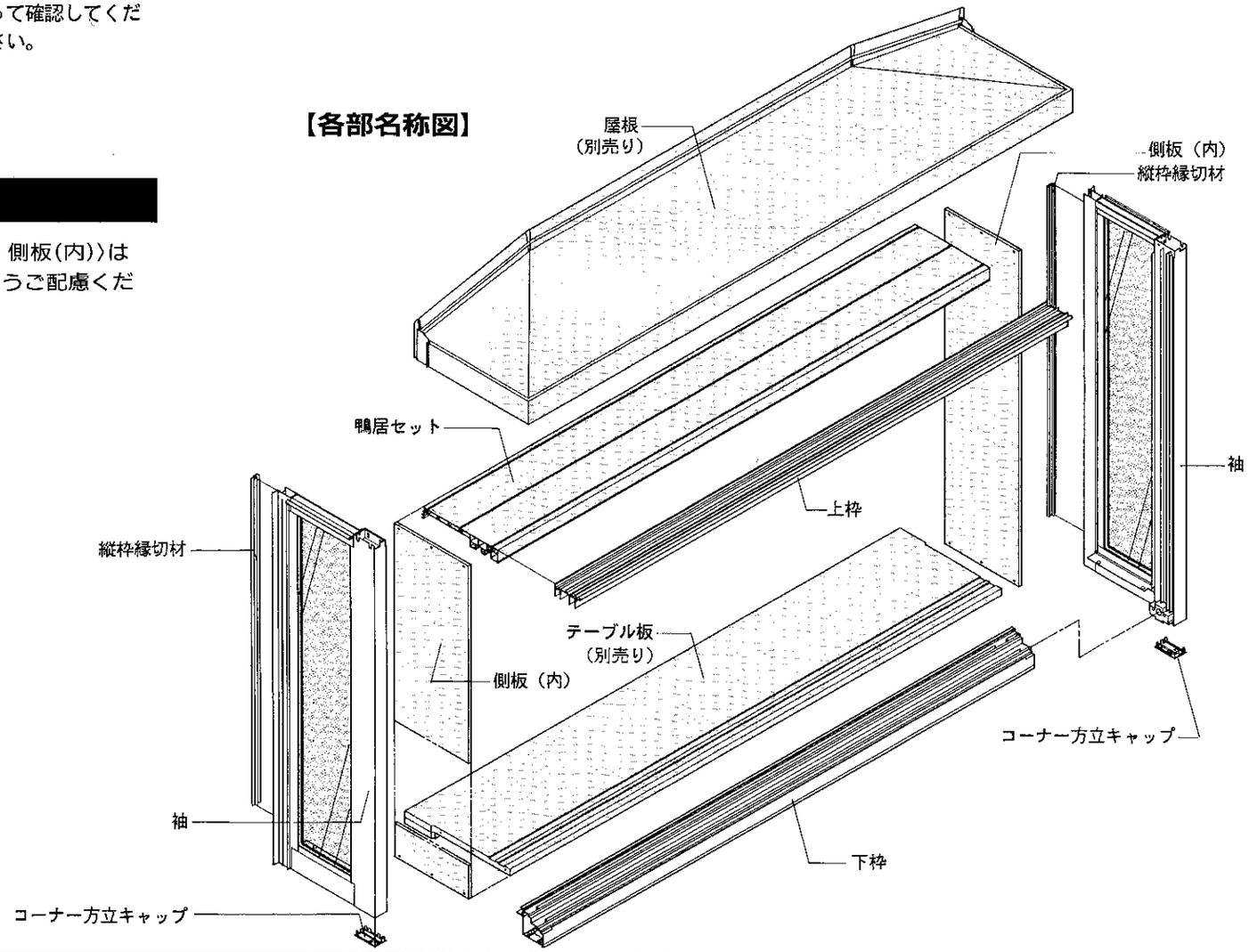

■組立て詳細図

1外枠の組立て

2内枠の組立て

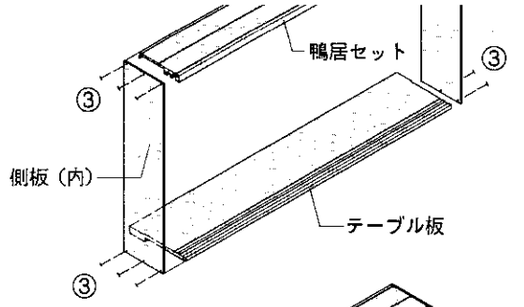

❸内・外枠の合体

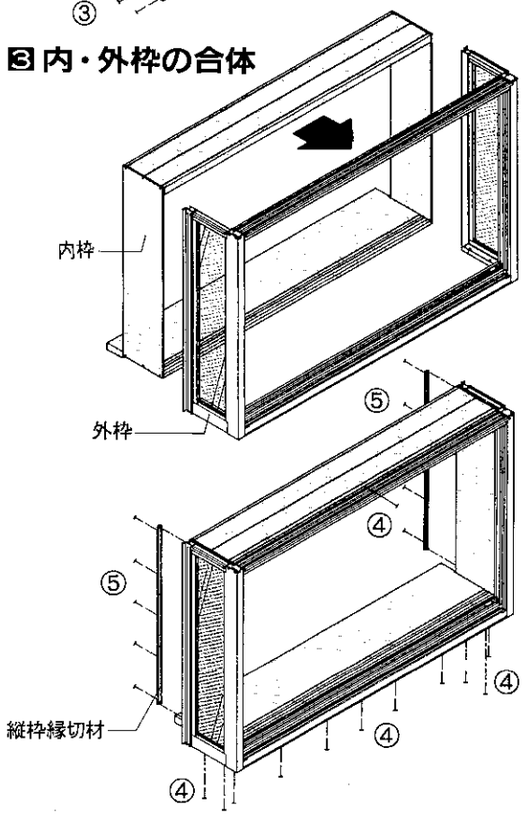

■現場搬入部材・部品

●屋根

●内・外枠
（袖部は工場組立て）

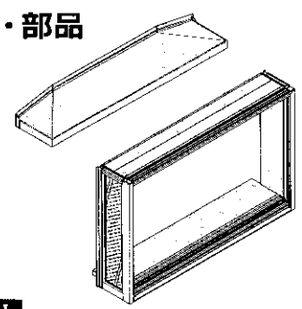

取付け用部品セット

●障子

●アングル

●ブラケットセット
（W63をこえるもの）
（3-6A-3をこえるもの）

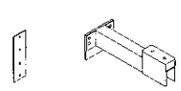

❶外枠の組立て

❶上枠と袖の固定
❷下枠と袖の固定
❸コーナー方立キャップのはめ込み

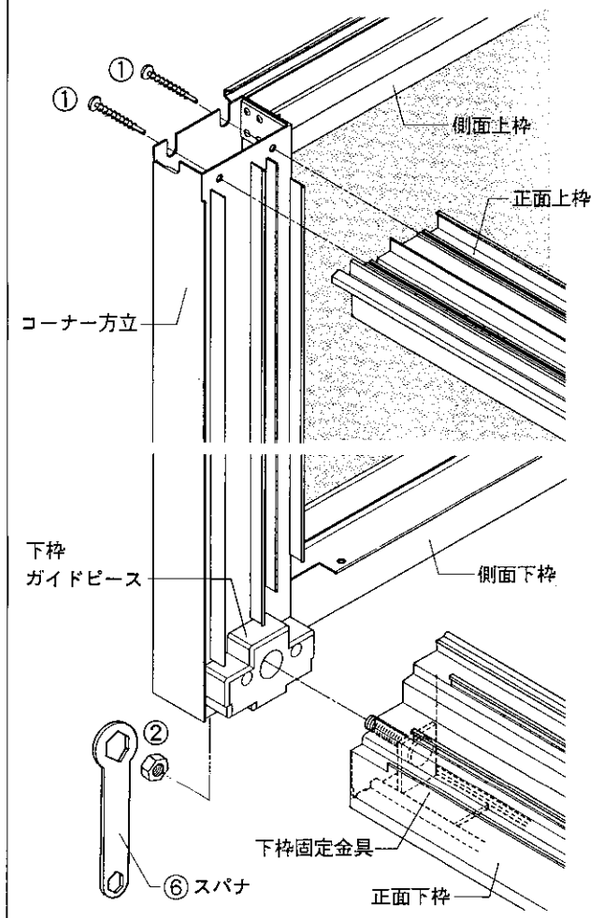

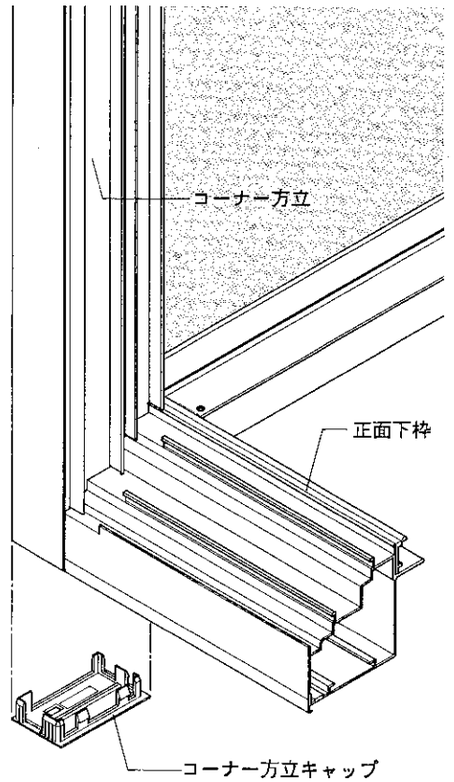

❷内枠の組立て

❶鴨居セットと側板の固定
※締め過ぎにご注意ください。側板に少しめり込むくらいに締め付けます。
❷テーブル板と側板の固定
※側板には左右がありません。テーブル板と側板は、ガイド穴にそってねじ止めします。
※側板は木目柄のほうが室内側です。

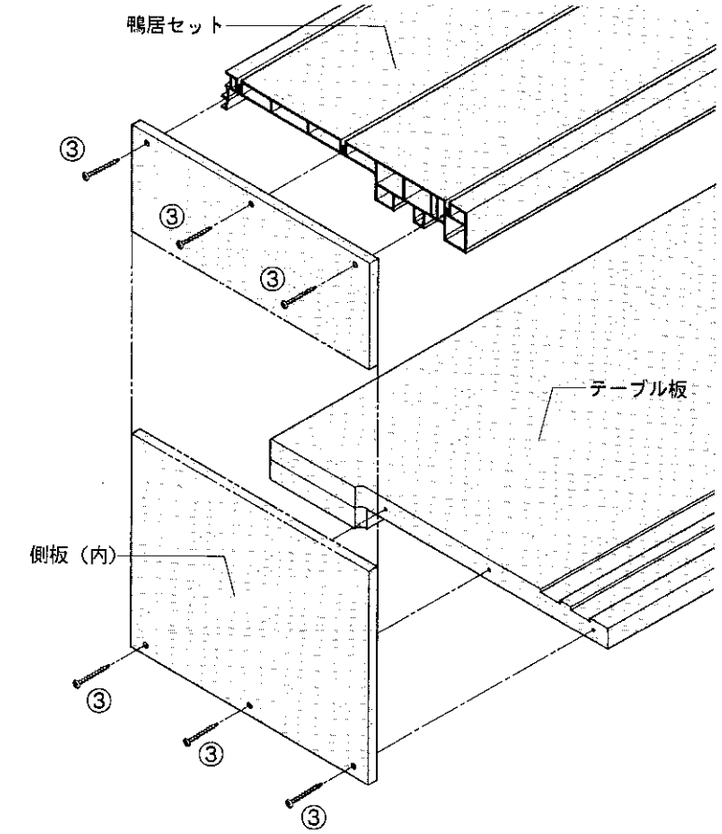

❸内・外枠の合体

❶内枠を外枠へ差し込みます。
❷縦枠縁切材と縦枠の固定

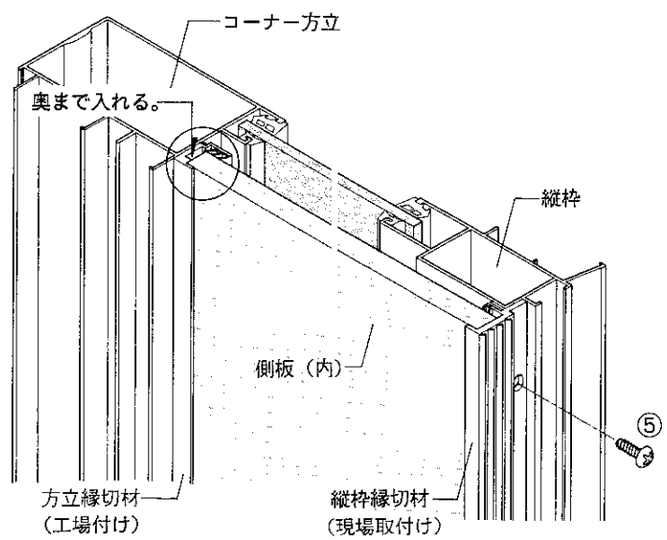

❸下枠とテーブル板の固定

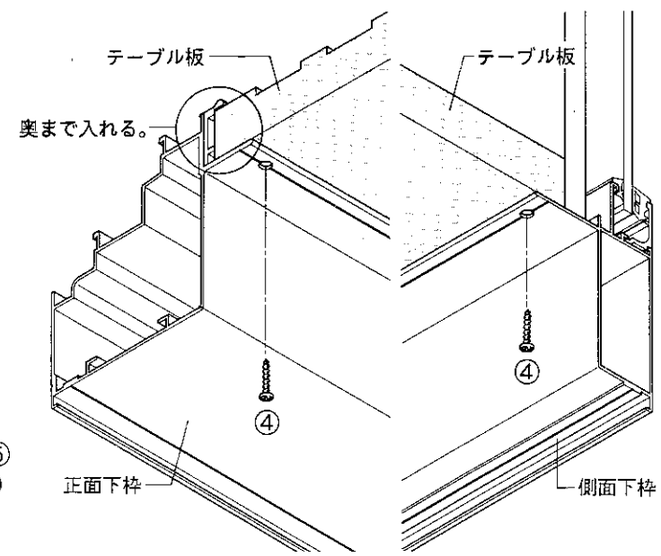
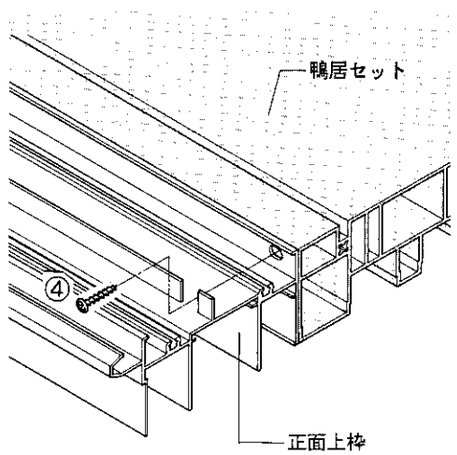
❹上枠と鴨居セットの固定
※ねじの締めすぎにご注意ください。