TOSTEM

収納網戸の取扱い

ご愛用者の皆様へ

このたびは、「収納網戸」をお買い上げいただきまして誠にありがとうございました。この説明書をよくお読みのうえ、正しくご使用ください。また、お読みになった後は、大切に保存してください。

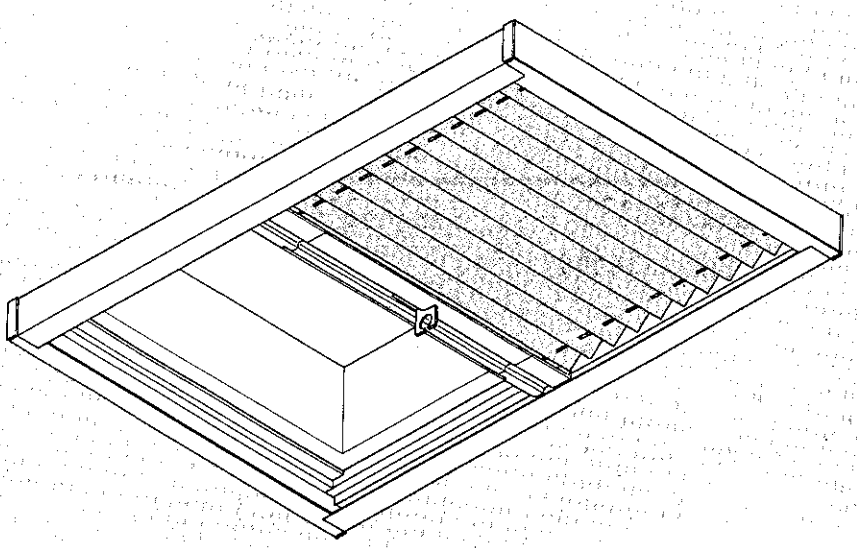

INDEX

■ご使用上のお願い
■お手入れ方法
■建付け調整について
■保証について

ご使用上のご注意

強風時には、ご使用にならないでください。

お手入れ方法

●網のふき方……

網をはさみ込み、両側から同時にふいてください。

通常の汚れは、水ぶきで十分ですが、汚れがひどい場合は、中性洗剤を薄めて使用し、その後、洗剤が残らないようにふき取ってください。

※シンナー、ベンジンなどの有機溶剤は絶対に使用しないでください。

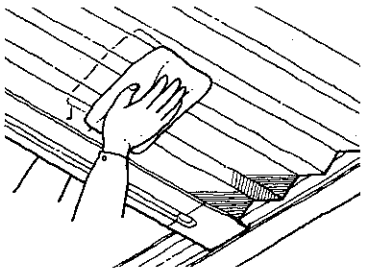

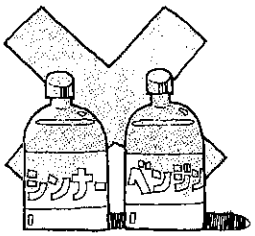

建付け調整について

建付けが悪くなった場合、下記の要領で調整してください。

❶網戸の下部材からアタッチメントを取り外します。

※下部材の端部にある溝にマイナスドライバーを差し込むと、外し易くなります。

❷下部材の調整ねじを移動し、ワイヤーの張りの強さを変えることにより調整します。

不具合の内容により、移動するねじが異なりますので、次ページの**【不具合別調整方法】**から該当するものを選んでください。

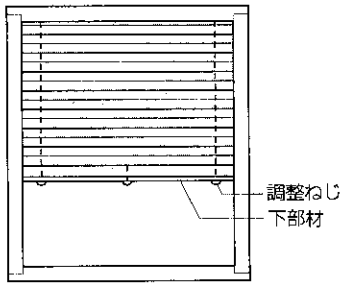

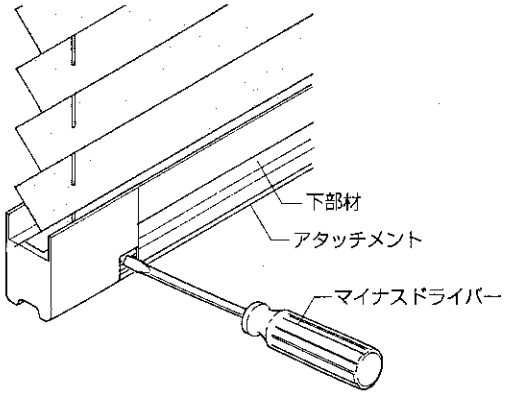

【不具合別調整方法】

●網戸のタイプ

3本ねじタイプ

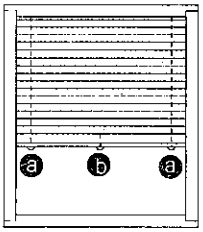

5本ねじタイプ

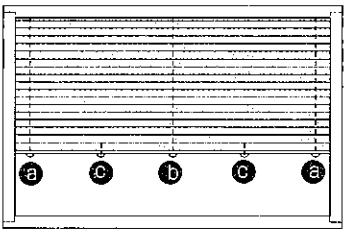

●網戸の開閉が重い(軽い)……(A図)

❶ⓐねじをゆるめます。

❷軽くする場合は、調整ねじをワイヤーの見える方向に移動します。
重くする場合は、逆方向に移動します。

※ⓐねじは2本あります。通常は片方だけで調整できますが、調整しきれない場合は、もう一方のねじも使用してください。

●網戸と枠の間に透き間が発生……(B図)

❶ⓑねじをゆるめます。

❷下部材を上部材側に押し上げ、上部材と下部材が平行になるようにします。

❸ⓑねじをしめて固定します。

❹網戸を数回開閉し、透き間がでないか確認してください。

❺透き間が直らない場合、❶～❹を繰り返してください。

●中間ワイヤーのたるみ、又は下部材にソリが発生……(C図)

❶ⓒねじをゆるめます。

❷ソリをなくす場合は、調整ねじをワイヤーの見える方向に移動します。
たるみを取る場合は、逆方向に移動します。

※ⓒねじは2本あります。通常は片方だけで調整できますが、調整しきれない場合は、もう一方のねじも使用してください。

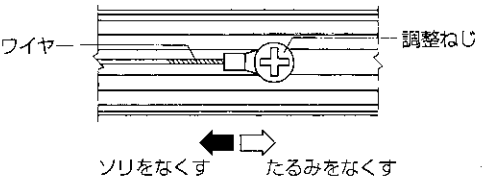

以上の調整をしても不具合が直らない場合は、お買い求めの工務店、販売店、または『トステム(株)営業所』へご連絡ください。

(A図)

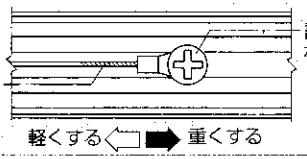

(B図)

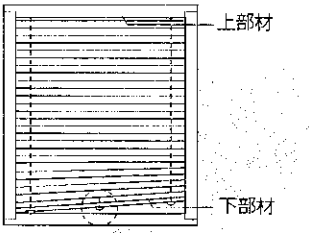

(C図)

●ソリ

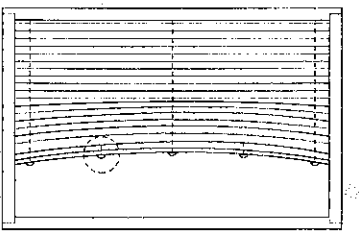

●たるみ

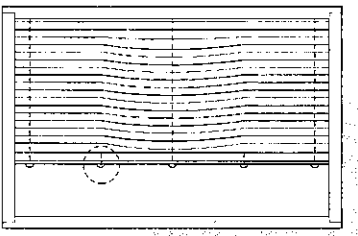

保証について

1 保証期間

製品取付け完了日から２年間
※取付け完了日とは家の引渡し日をいいます。

2 保証内容

自然条件下で通常の取扱いによって生じた性能及び機能の低下によるもの。

【内容】 ①変形・破損(製品の性能・機能を損なう状態)
②腐食・変色
③開閉不良

3 保証の免責

原因が次に定める項目に該当する場合は、保証期間内であっても有償となります。
①環境が特に悪い場所に取り付けられたもの。
②カタログ等に表示する取扱い方法から逸脱したもの。
③使用者及び第三者の故意または、過失が確認されたもの。
④カタログ等に表示した以上の性能を必要とする個所に取り付けられたもの。
⑤不可抗力(天災・地震・地盤沈下・火災・爆発・騒乱等)。
⑥一般住宅用とは認められない使用目的に使われたもの。

ご用命は

TOSTEM
トステム株式会社
本社 〒136 東京都江東区大島2-1-1

●この商品に関するお問い合わせ先 商品相談室 TEL 03(3638)8181 FAX 012-012-6001
●その他商品に関するお問い合わせ先
住宅用サッシ・ドア・エクステリア 商品相談室 TEL 03(3638)8181 FAX 012-012-6001
ビル用サッシ・ドア ビル建材本部 TEL 03(3638)8230
住宅設備機器 住器統轄部 TEL 03(3638)8213
システム建材 リビング建材部 TEL 03(3638)8950
外壁材 トステム セラ TEL 03(3672)2181

商品改良のため、予告なしに仕様の変更を行うことがありますのでご了承ください。

MAE-490 3ス-9408'9.