TOSTEM トステム株式会社

出窓用 縦面格子　取付け説明書

■部品一覧表

上部ブラケット(L)(R)	下部ブラケット	ナベタッピンねじφ4×12	ナベ小ねじM6×10	ブラケットカバー
LR各1個	2個入	8本入	4本入	4個入

■取付け順序

1ブラケット取付け穴の加工

●出窓方立にφ3.5のドリルでブラケット取付け穴をあけてください。
※出窓方立に取付け穴が加工されているものは不要です。
〔穴加工位置の決め方〕
(表-1)の(A寸法)位置にブラケットをあてて、加工位置を決めます。

(表－1)■上部ブラケット固定位置(A寸法)

品種	KBI・2,BB,CB,LB1・2型	KG,KGJ,LG型	KF,BF,LF型	KH型	JG,JH型
A部寸法	94mm	101mm	114mm	104mm	97mm

●KF、KH、LF、BF型
(図－1)

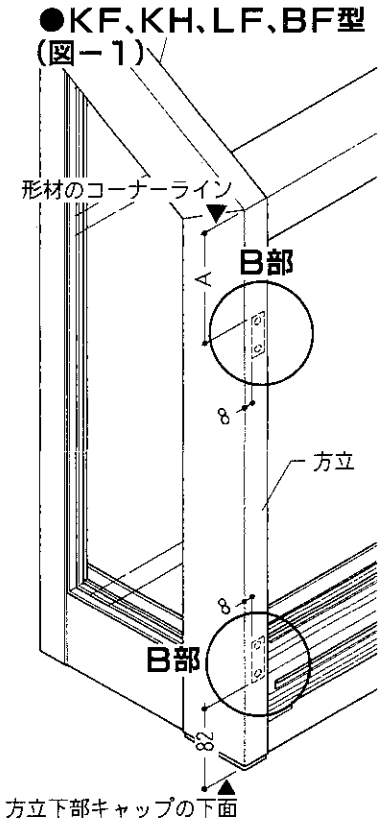

●KB1・2、KG、KGJ、BB、JH、CB、LB1・2、LG型
(図－2)

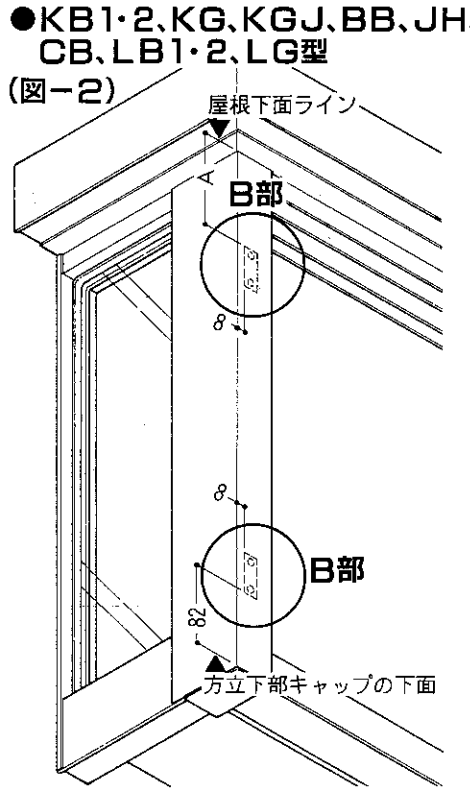

(B部詳細図)

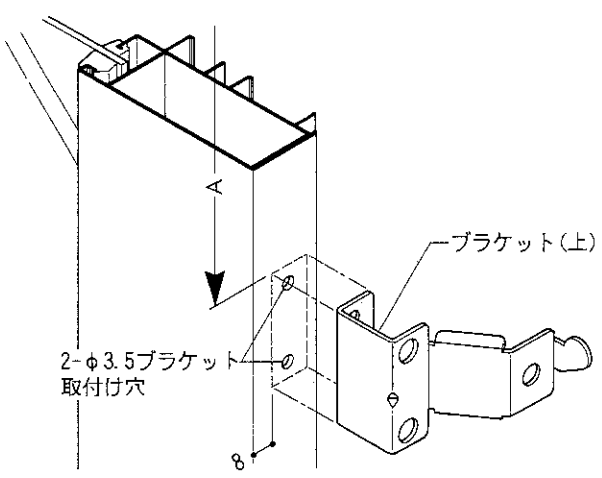

2ブラケット(上下)の取付け

●出窓方立にブラケット(上下)をねじで固定します。
※穴ふさぎピース付きのものはピースを取り外してから固定してください。

(図－3)

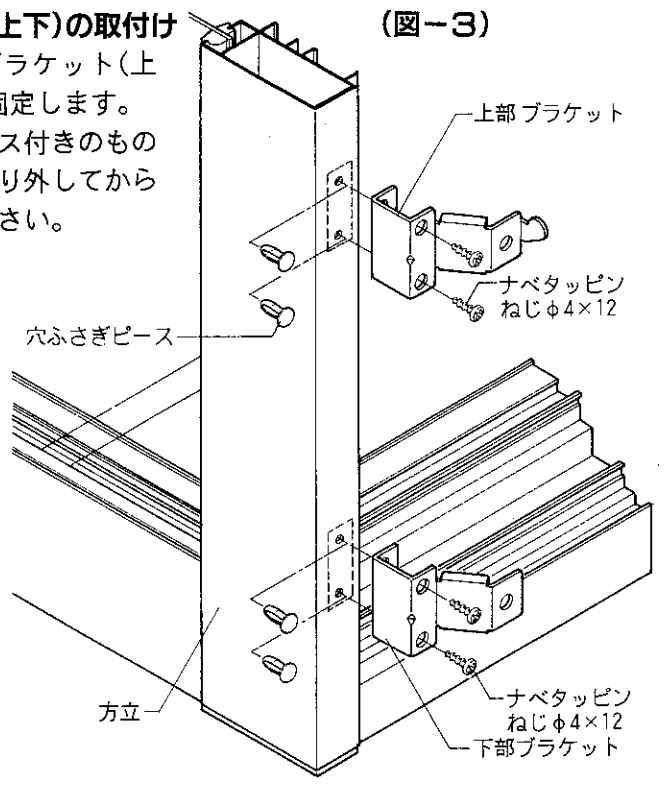

3面格子本体の取付け

❶上桟の角ナットを端末に寄せ、面格子を上部ブラケットにひっかけます。(A部詳細図)
❷面格子の取付け位置を左右均等にします。
❸ブラケットカバーをブラケットにはめ込み面格子とブラケット及びブラケットカバーをねじで固定します。(図-5)

(A部詳細図)

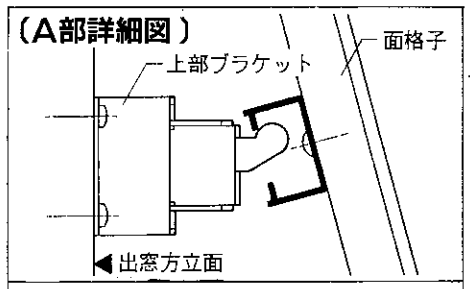

(図－5)

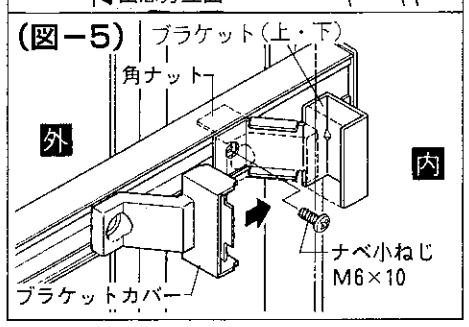

(図－4)

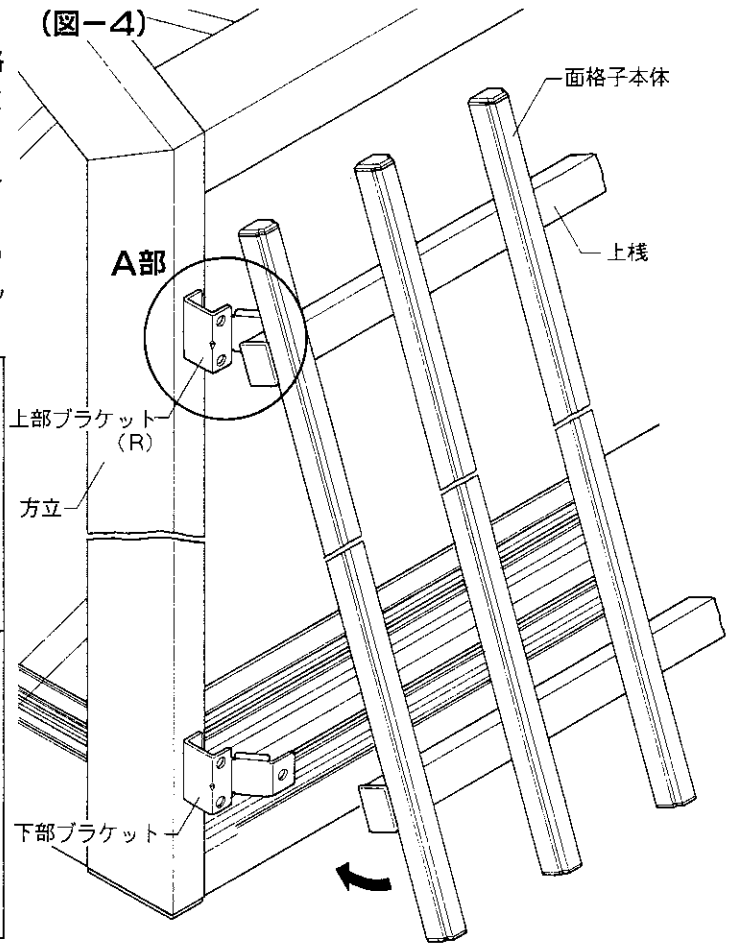

■参考納まり図(例：KB1型)

●縦断面図

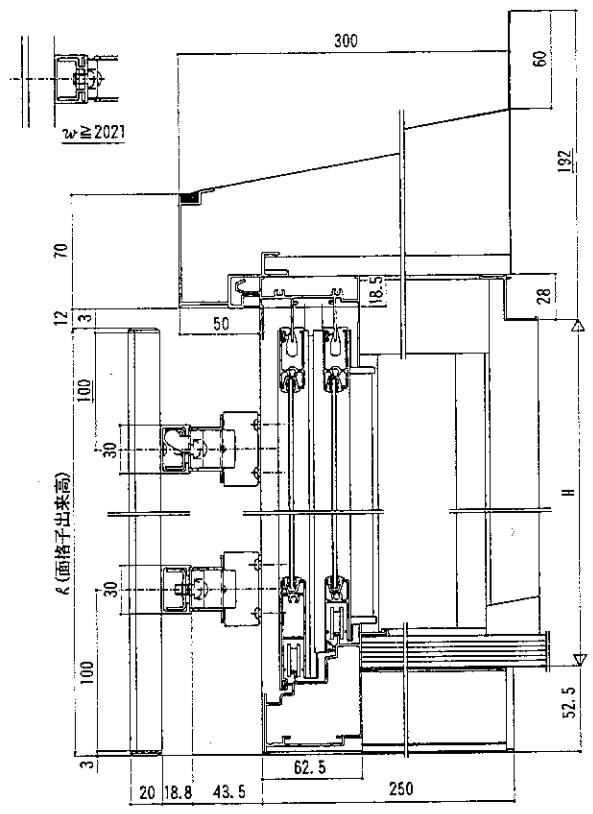
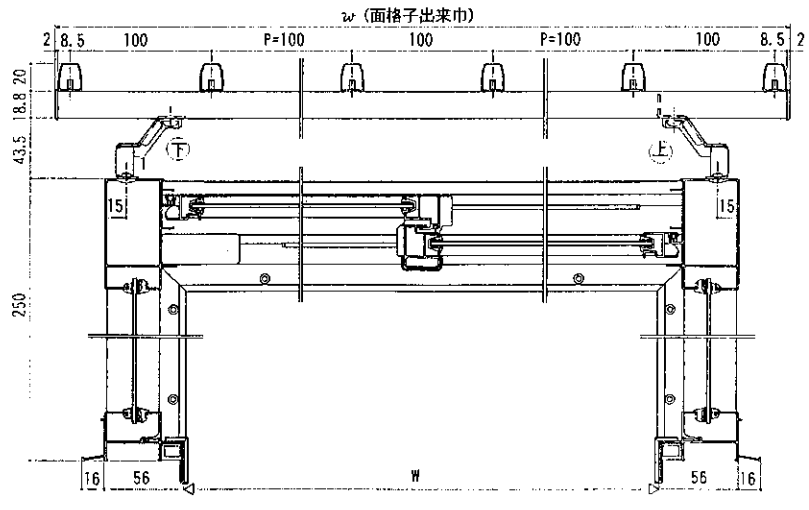
●横断面図