MAF−426A　8U−950707.②㊐

トステム株式会社

リビング建材CZ 玄関収納〈ベースキャビネット〉施工説明書

■部品・部材の明細

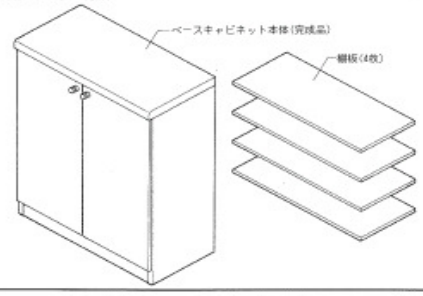

■部品一覧表

部品名	入数
取付ねじ DN65 φ3.8×65(黒)	4本
連結ねじ 皿タッピン1種 φ3.5×32(黒)	6本
棚ダボ	16個
把手(ねじ付き)	2個

■製品寸法表

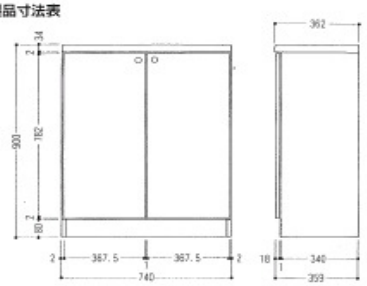

■取付け手順

1 事前工事(取付け桟の設置)

❶棚付け場所と上がり框の位置及び、収納セットの左右勝手を確認し、所定の壁面(躯体)に取付け桟を設置してください。

❷取付け桟は厚さ24mm×60mm以上の硬木を使用してください。

※コンパネ(t=12mm)のベタ張りでは、付属の取付けねじ(ℓ=65mm)のかかり代が足りません。この場合、t=18mm以上の合板をご使用ください。

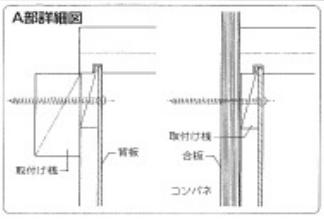

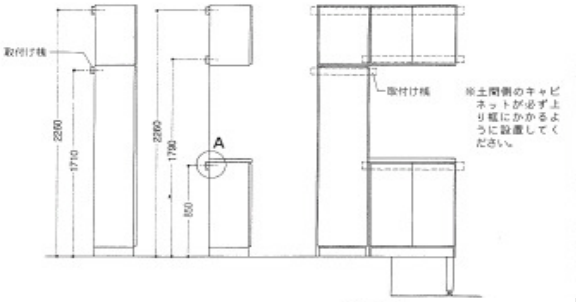

2 キャビネットの連結

❶キャビネットの壁面への個定位置

図の位置に同梱のDNねじ(φ3.8×65)で固定します。

※キャビネットの傾き、たおれを調整しながらセットしてください。

※たおれの原因となりますので、必ず固定してください。

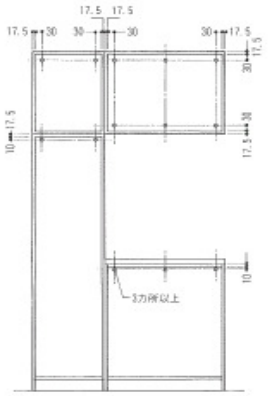

❷キャビネットの連結

キャビネットの側板前端をそろえ、同梱の皿タッピンねじ(φ3.5×32)で連結します。

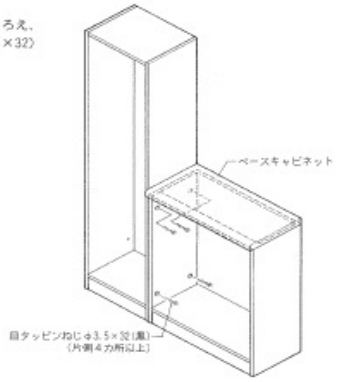

❸把手の取付け

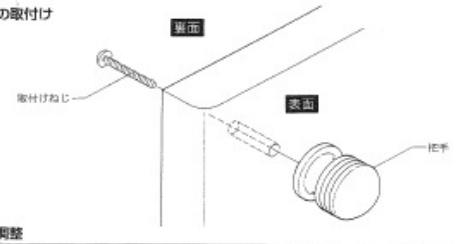

❹扉の調整

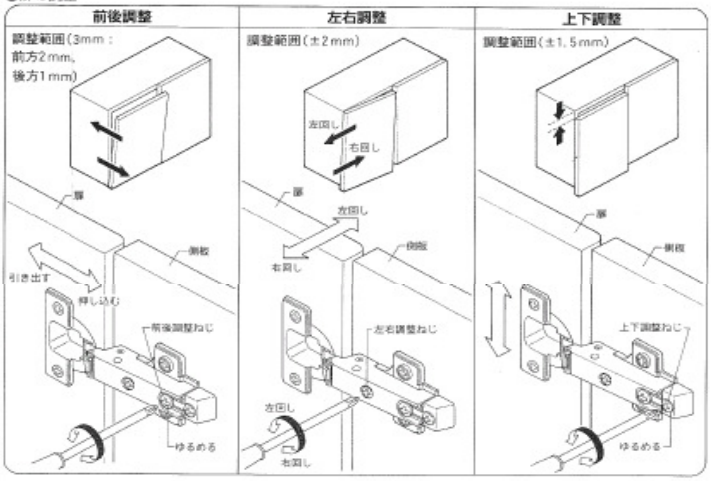

❺脚の取付け

脚セットはオプション品のため、別途発注願います。(NPP□201)

脚は、トールキャビネット又はベースキャビネットに取り付けます。
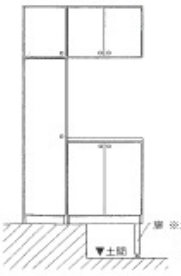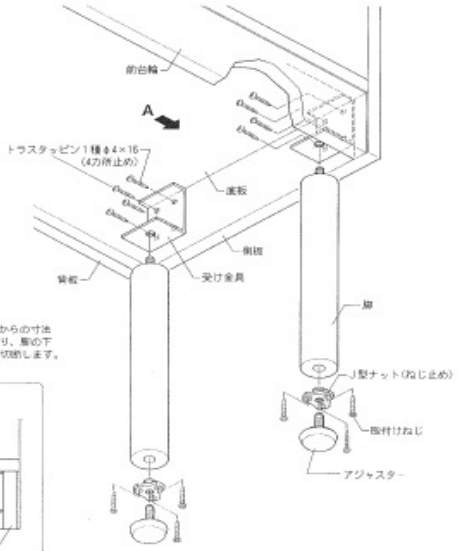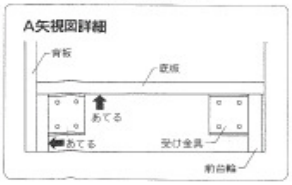
※□には色コードが入ります。