新日軽浴室開戸取扱説明書

（住宅・都市整備公団向け）

取説番号 M I-129

■枠組立図（三方枠）

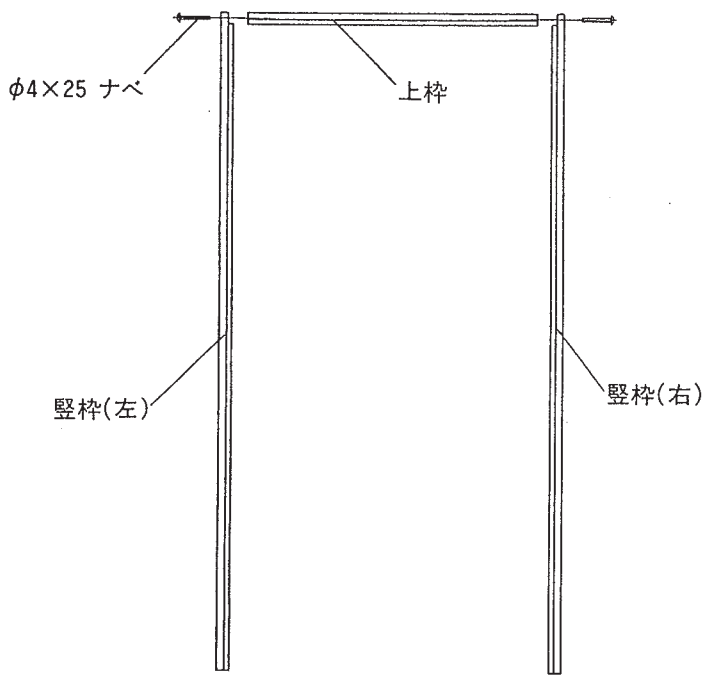

■ガラリ組立図

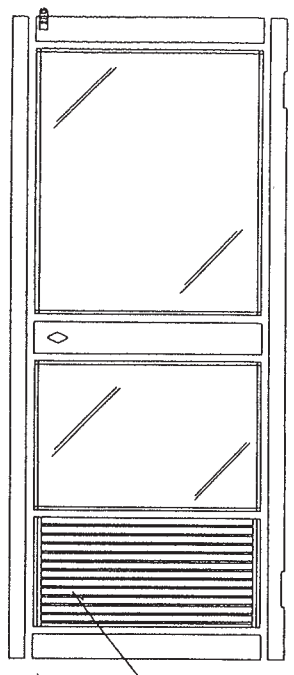

注）ガラリ付タイプは、
300㎜ガラスH寸法を
小さくカットして下さい。

■子扉組立図及び組立順序

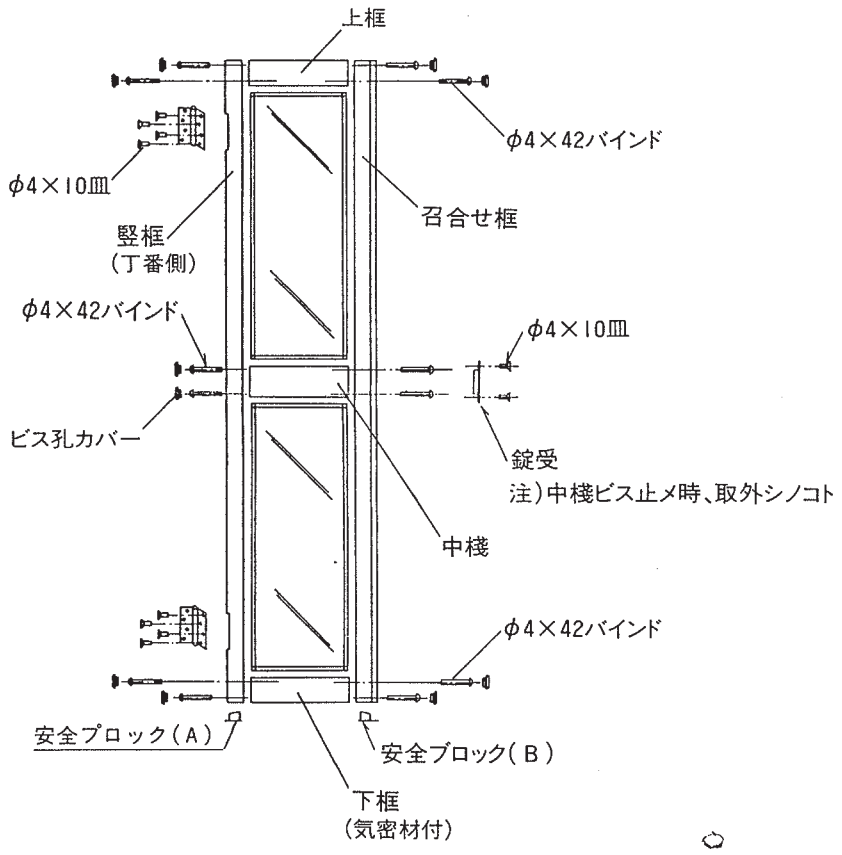

■框組立図及び組立順序

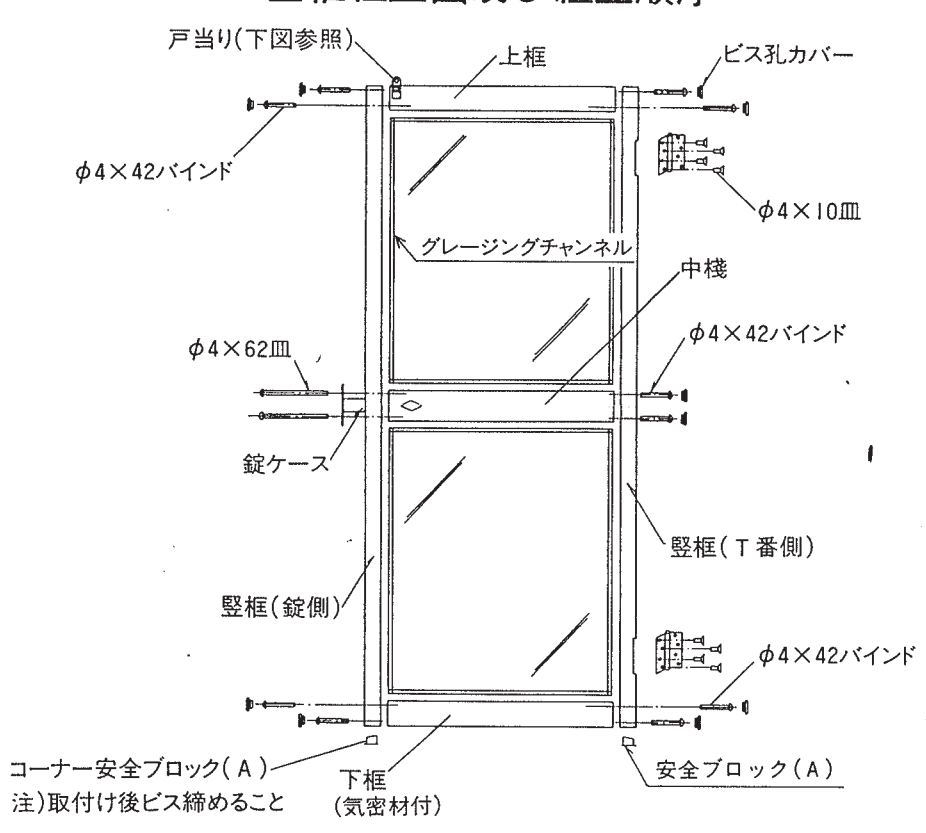

■錠取付図

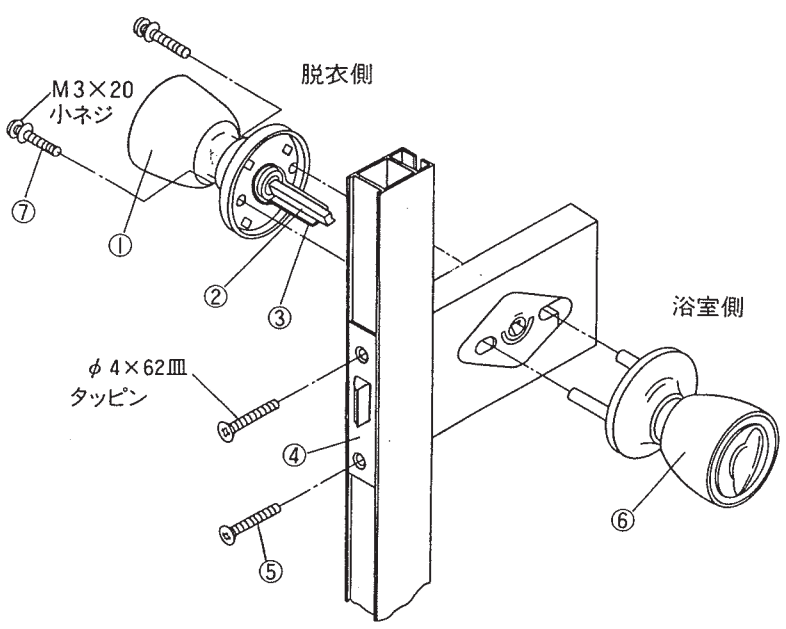

1．錠ケース④をドアーに挿入し取付ビス⑤でドアーと固定して下さい。
2．脱衣側より脱衣側ノブ①を錠ケース④に挿入して下さい。
3．脱衣側ノブ①の角芯②及び半月芯③に合せて浴室側ノブ⑥を浴室側より挿入しノブ取付ビス⑦で固定して下さい。
4．取付後ノブを回転させラッチボルトの出及びサムターン、十円硬貨等にてデットボルトの出入りを検査して下さい。

（注） 1）左右勝手の違う場合は錠本体を天地逆にして下さい。
2）非常の場合は外部から硬貨等で解錠して下さい。

■コーナー安全ブロック（A）

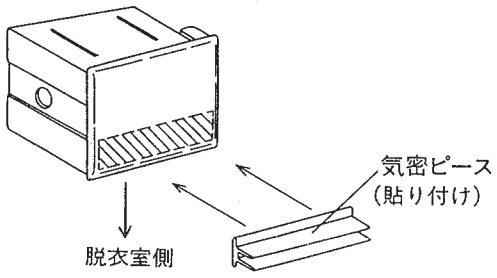

■コーナー安全ブロック（B）
（子扉召合せ框、上、下用）

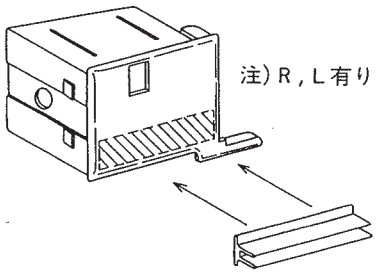

■戸当り取付け図

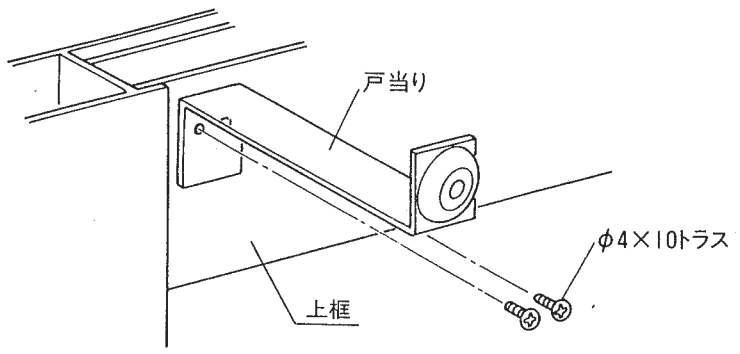

新日軽 株式会社