TOSTEM
トステム株式会社

アパートドア リジェーロ 組立て・取付け説明書

MAB-36A
1リ-920501.②.⊗

■枠の組立て……ランマのガラス寸法は梱包に表示してあります。

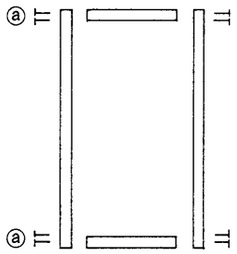

〈ランマ無し〉

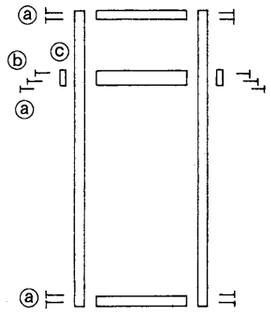

〈ランマ付き〉

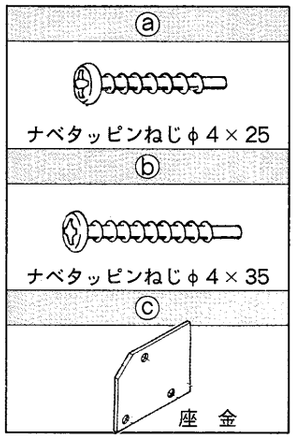

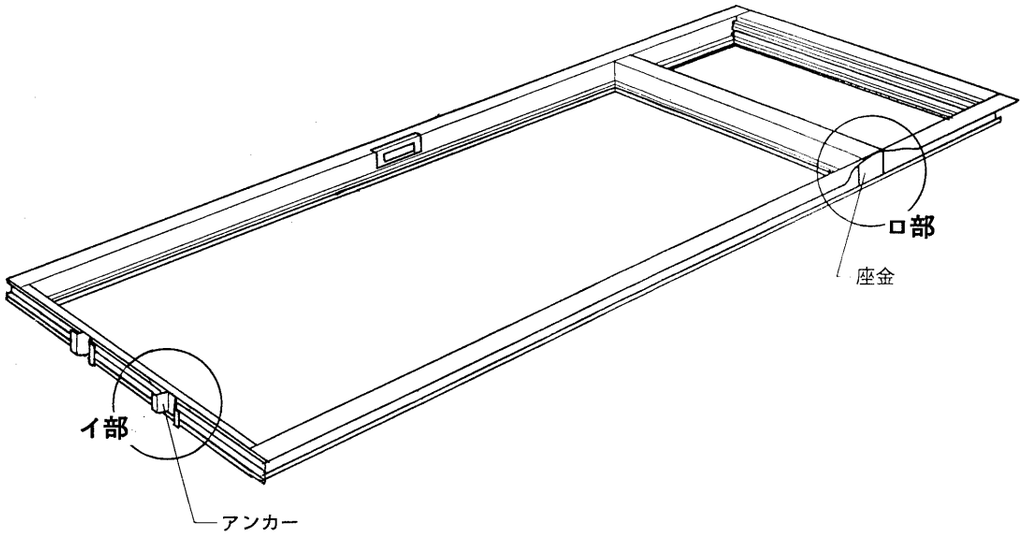

〈イ部詳細図〉

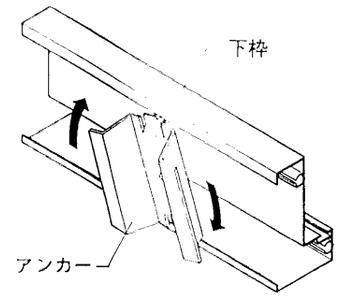

〈ロ部詳細図〉

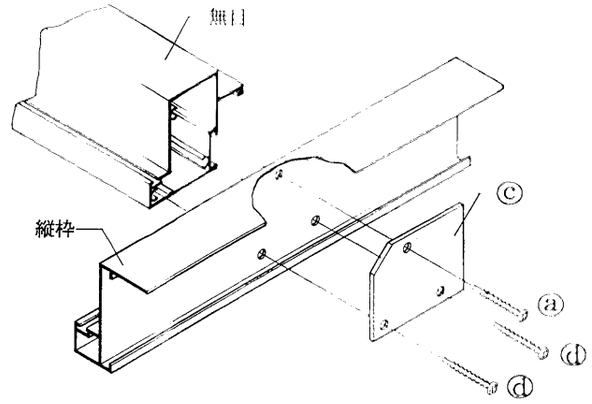

■開口部の調整

〈水平・垂直・ネジレの調整〉

●下げ振りで前後・左右の狂いや柱のネジレなどを調整します。

※開口部が調整されていないと、枠がゆがみ施工不良の原因になりますのでご注意ください。

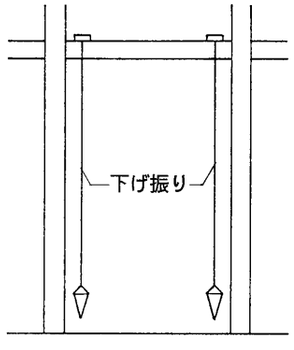

〈柱の堀込み〉

●ストライクセットのトロヨケが当たる場合は、柱部分を掘り込んでください。

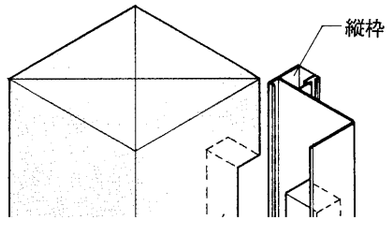

■丁番の取付けとドアのつり込み……必ず枠とドアを一体にして取り付けてください。

〈丁番の取付け〉

●丁番は上下の区別があります。短い丁番軸が上、長い丁番軸が下になるように取り付けます。

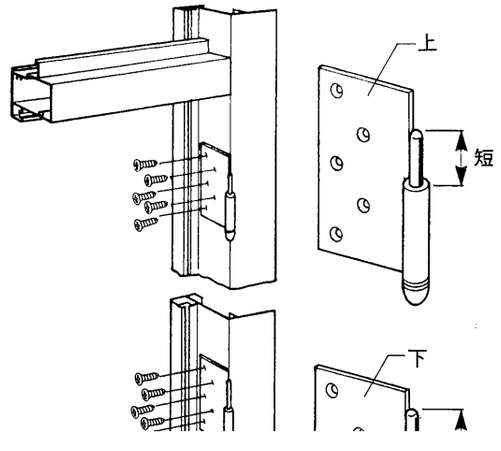

〈ドアのつり込み〉

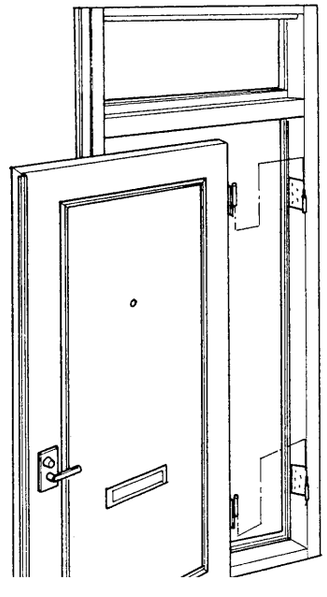

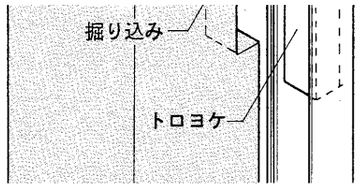

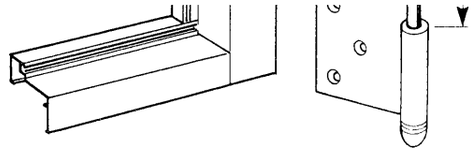

■すき間(チリ)の調整と取付け

❶ドアと一体にした枠を、開口部に仮固定します。

❷上下（➡印）及び左右（⬆印）のすき間を均等にし、戸当たりパッキンが扉と密着するように枠のネジレ・コロビを調整します。

❸取付け位置を調整後、建付け調整ピースを外します。次にドアの開閉がスムーズに出来るか確認した後、本固定します。

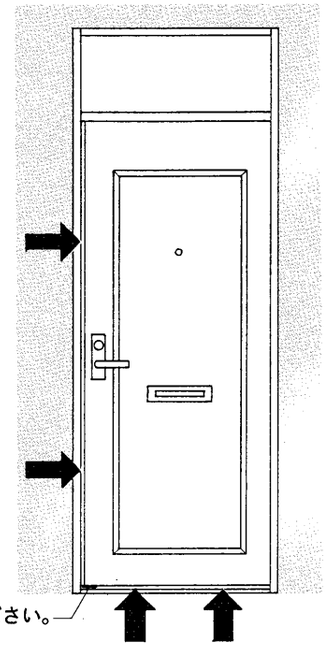

●丁番の上下を必ず固定してください。

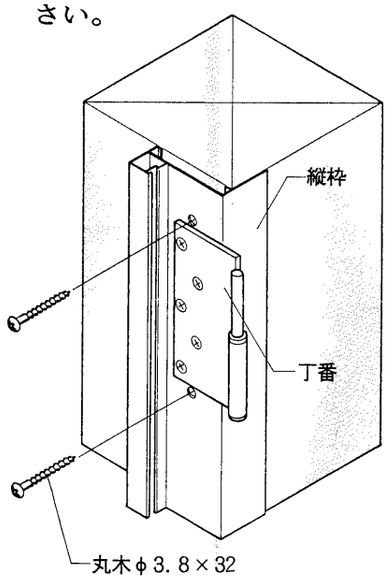

■ドアチェーンの取付け

●鎖の長さに合わせ、造作材に取り付けます。

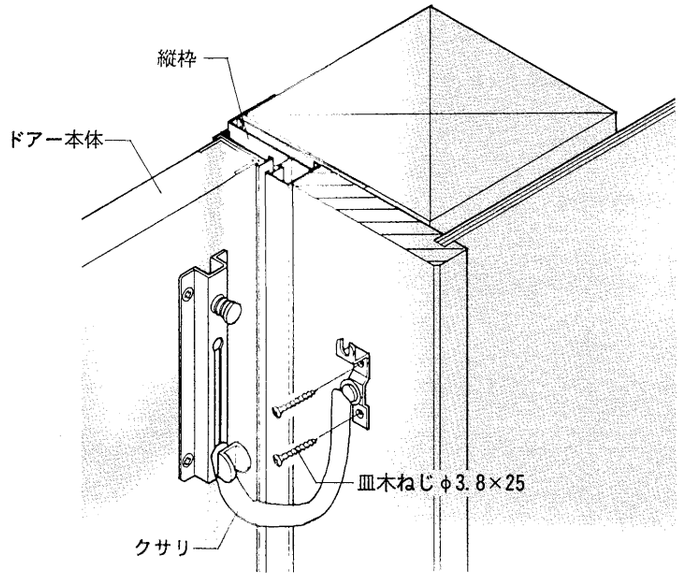

■ランマ部のガラスの入れ方

❶無目にテープ止めしてある押縁を外します。

❷ガラスをケンドンで入れます。

❸押し縁を取り付け、後付けビード（別途手配品）で、固定してください。

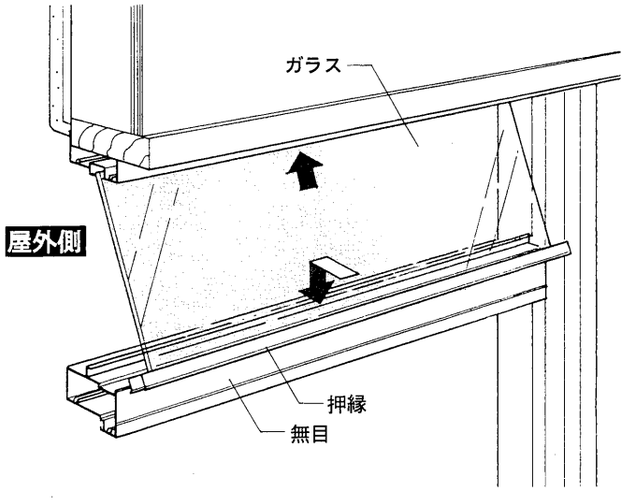

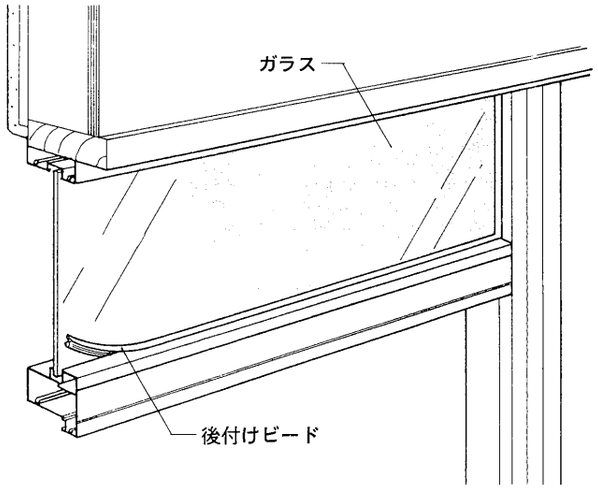

●共通後付けビード

※枠がステンカラー色の場合、後付けビードはブロンズ用(B)をご使用ください。

※上記の他、それぞれ100ｍも用意しております。

ガラス厚		3mm用	4mm用	5mm用	6mm用	6.8mm用
	色	商品コード	商品コード	商品コード	商品コード	商品コード
20m	B	A3F03	A3F04	A3F05	A3F06	A3F07
(小箱入)	W	A8F03	A8F04	A8F05	A8F06	A8F07