トステム株式会社

玄関ドア　断熱枠　取付け説明書

■お願い

●この説明書は、施工される方にお渡しください。
●取付けねじは、必ず指定のものを使用し、完全に取り付けてください。
●化粧額縁部分は、下枠下端より100mm出ますので、現場の納まりに合わせて切断してください。
●本製品は土間納まり専用の商品です。その他に使用する場合は防水処理を行ってください。

■使用ねじ一覧表

ⓐ	ⓑ	(仮止め用)
φ3.8×45皿木ねじ	φ4×25ナベタッピンねじ	スクリュー釘φ2.1×25

■取付け順序

1 開口部の確認

①開口寸法(H・W)は、下表(製品基本寸法)をもとに確認してください。
②下げ振りで前後・左右の狂いや柱同士のネジレなどを正しく調整し、水準器でマグサの水平を出してください。
③扉を枠につり込み、一体にして開口部に仮止めします。
➡印付近に、仮止め用の釘穴(長穴)があります。

■製品基本寸法　単位：mm

H	20	ランマなし	2017
		ランマ付き	2330
	23	ランマなし	2330
W		3尺	873
		4.5尺	1240
		4.5尺(入隅)	1138
		6尺(両開き)	ボイーズII アルベーロ 1692
		※ 6尺(両袖パネル)	ボイーズII 1607
			プレナスII 断熱枠 1692
		※ 6尺(片袖親子)	ボイーズII 1607
			プレナスII 断熱枠 1649.5

※6尺は商品機種によってW寸法が異なりますので、取付けの際は確認してください。

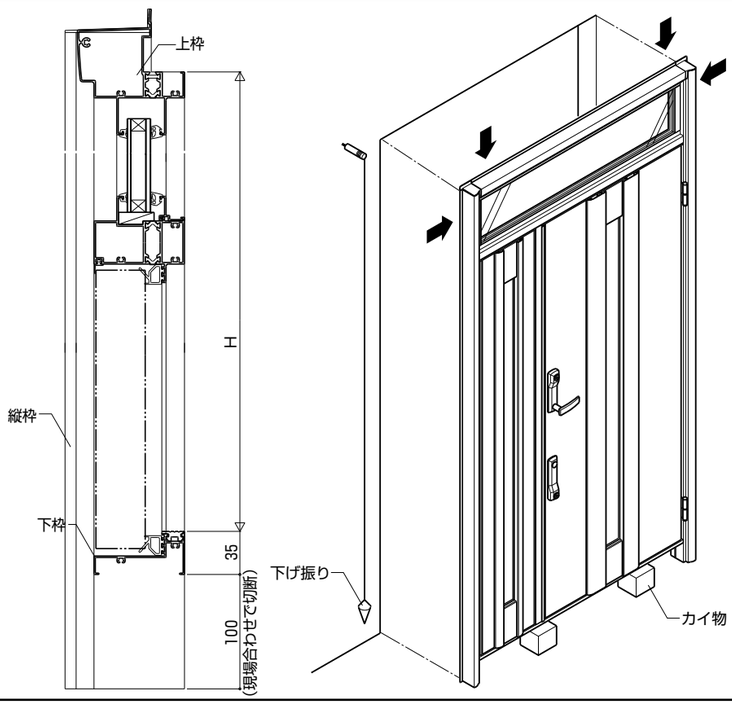

2 躯体への取付けと透き間(チリ)の調整

①上下(⇧)及び、左右(➡)の透き間を均等にし、戸当り気密材が扉と密着するように枠のネジレ・コロビを調整します。

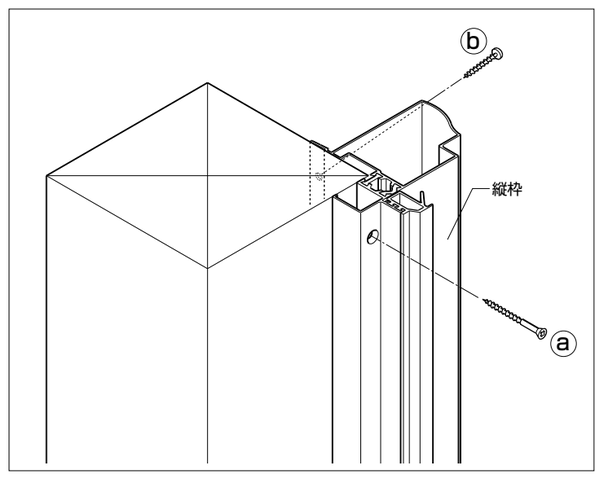

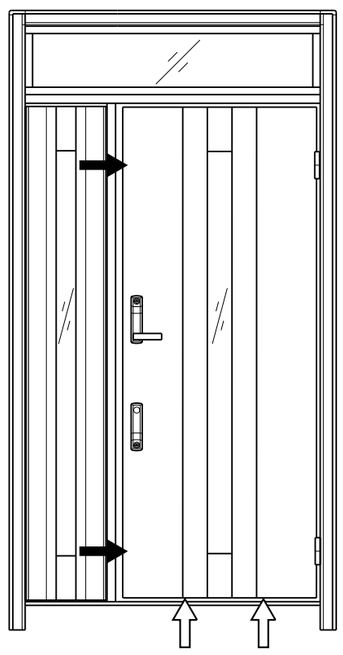

3 躯体への取付け(カイ物のお願い)

●枠と躯体との透き間には、カイ物を当てて、固定してください。
※カイ物を当てずに固定すると、枠のゆがみやネジレを生じますのでご注意ください。

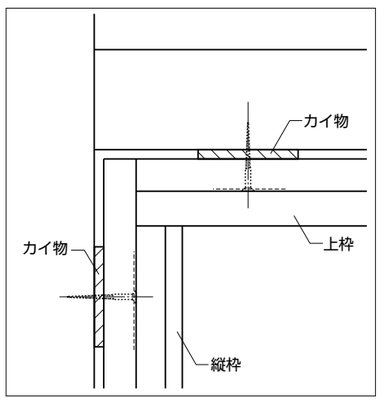

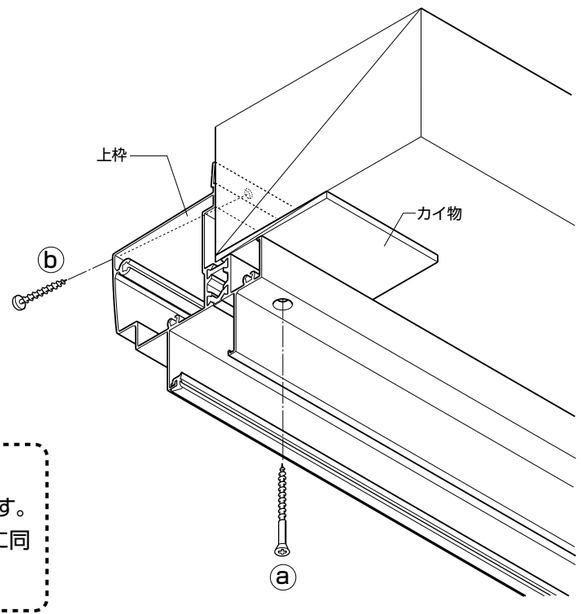

■コンクリート納まりの場合
●上・縦枠アンカーは別売りを使用します。取付け説明書はアンカーセットの中に同梱してあります。

4 ストライクの調整

●ドアロックのラッチがかからない場合は、ストライクの取付けねじをゆるめ、ストライクの位置を調整してください。

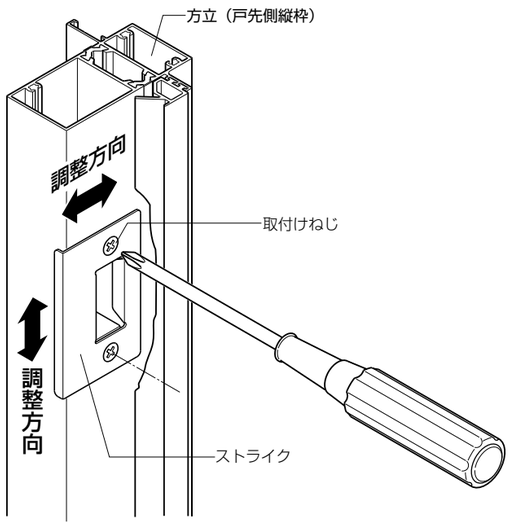

5 ドアガードの調整

※ドアガードが受けに掛からない場合は、受けの取付けねじをゆるめ、位置を調整してください。
(本体側のドアガードは調整できません。)
●ドアガードアームがスムーズに操作できるか確認してから本固定してください。(図-1)
●ドアガードを使用しない場合は、受けの突起を起こしてください。(図-2)

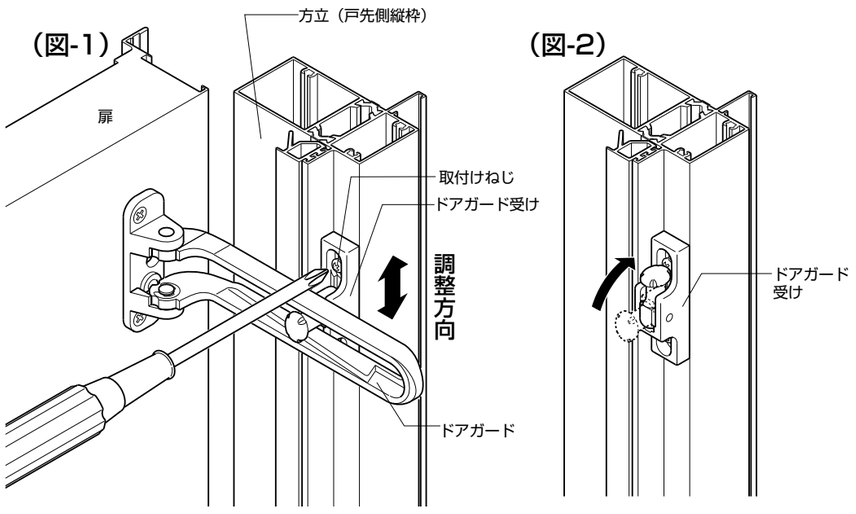

■建付け調整

※本体(又は子扉)をつり込んだ後、枠と本体(又は子扉)の透き間が納まり図通りになっているか確認してください。透き間が納まり図通りになっていない場合は、以下の手順で透き間を調整してください。(納まりは右図を参考にしてください。)

■左右方向の透き間の調整

※スペーサーはあらかじめ本体に取り付けてあります。
①スペーサー取付けねじを外します。
②丁番取付けねじ(4本)をゆるめます。
③スペーサーを引き抜いて外します。
④丁番ねじを締め付けます。
※スペーサーを1枚外すと1.5mm、2枚外すと3mmドア本体がつり元側へ寄ります。
※スペーサーを追加すると、戸先側へ寄ります。

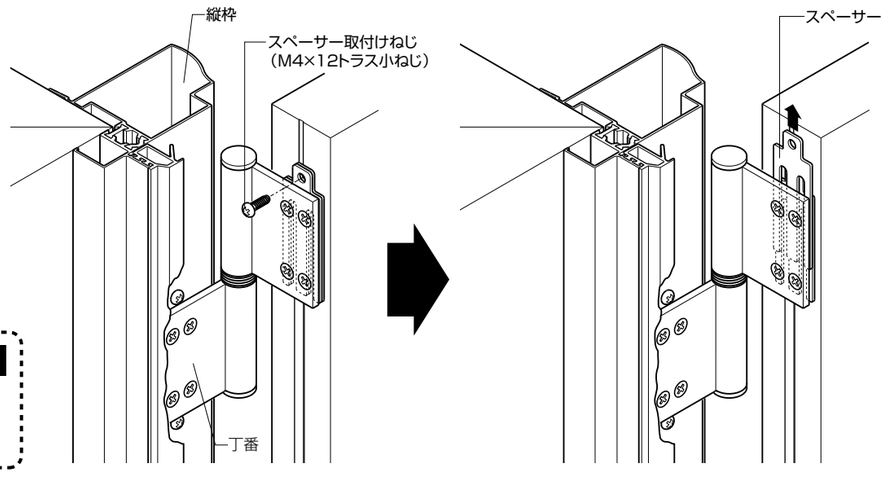

お願い
丁番取付けねじを全部外さないでください。本体が脱落します。

■上下方向の透き間の調整

●ドアを枠から外し、丁番の軸に付属の高さ調整スペーサー(丁番に同梱)を入れます。
※1枚入れると1.5mm、2枚入れると3mmドアが上に上がります。

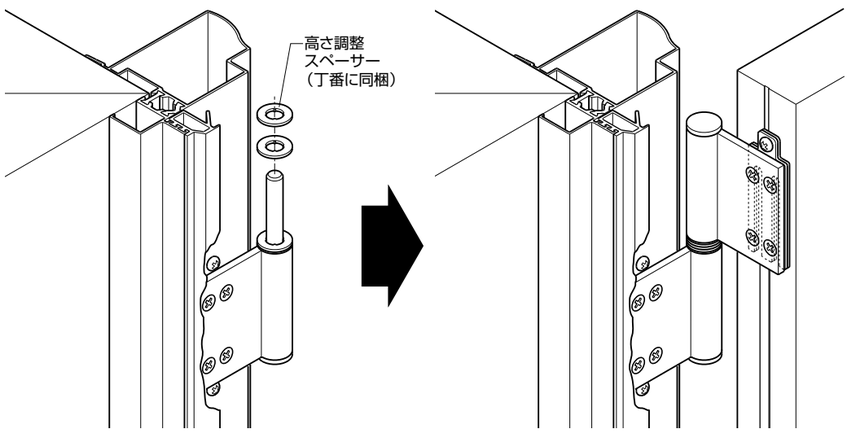

■前後(室内・室外側)方向の調整

①ドア本体を枠から外し、枠側の丁番取付けねじ(4本)と丁番裏板取付けねじ(2本)をゆるめます。

お願い
取付けねじ全部を外さないでください。丁番裏板が脱落します。

②丁番裏板ごと前に出すと室外側に1.5mm、後にずらすと－1.5mmまでドア本体が動きます。
③①でゆるめた丁番取付けねじと丁番裏板取付けねじを締め付けます。

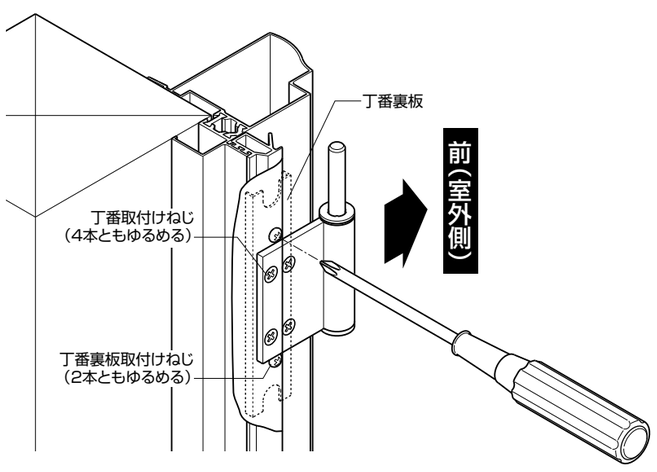

■参考納まり図

〔ボイーズII〕

●縦断面図

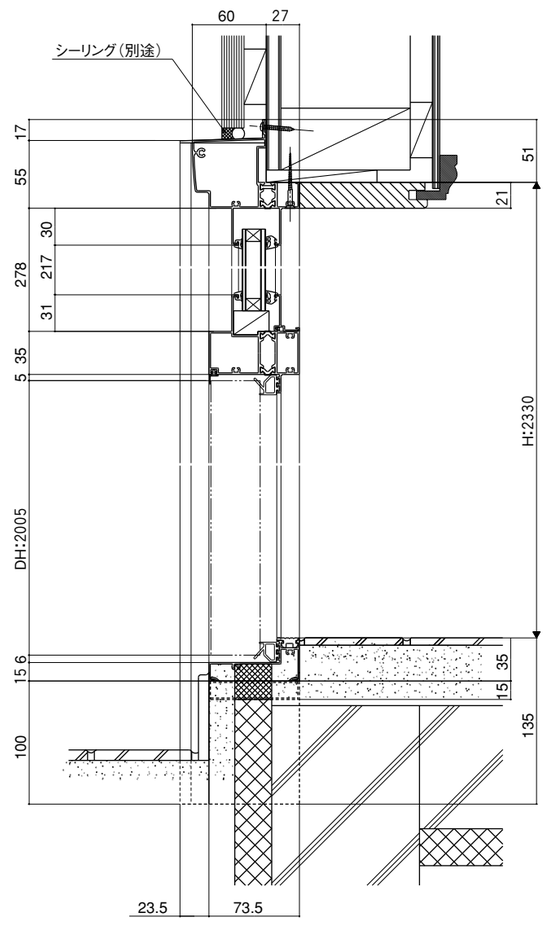
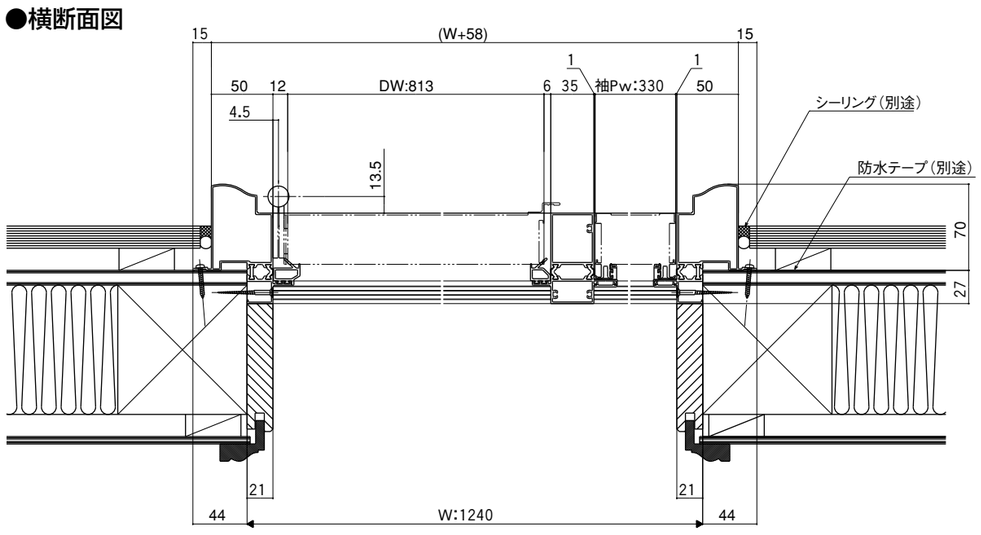
●横断面図