新日軽洋風片引戸「メービック」自動ドア取付け調整方法

取説番号 MI-68

正面図（点検口側より視る）

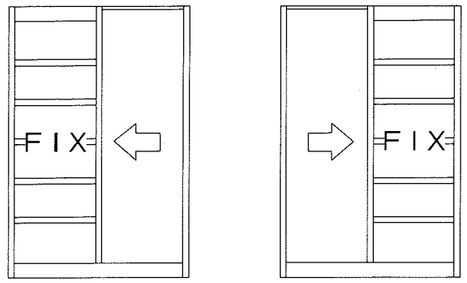

右勝手　　左勝手

① 扉にハンガーを仮止めします

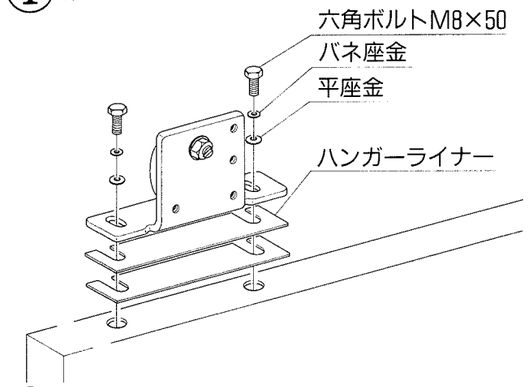

② ハンガーにネジ止めされている
外れ止め金具を取り外して下さい

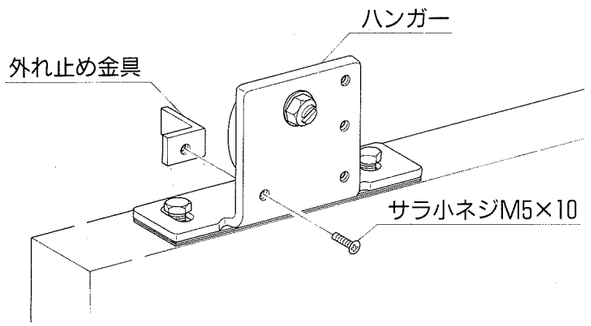

③ ガイドローラーに扉の下部を差し込んで
上部レールにハンガーをかけます

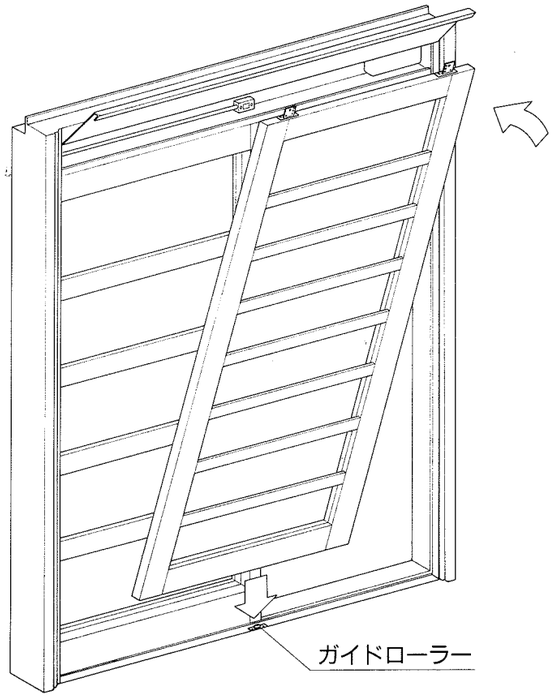

④ 吊り込みを確認してハンガーに
外れ止め金具を取付けて下さい ⟶ ②図

⑤ 扉の建付けを確認して建付けが悪い場合は
仮止めしたハンガー取付け六角ボルトを
ゆるめ、内外及び傾きをハンガーライナーで
調整して下さい
調整後は六角ボルトをしっかり締付けて下さい
（レールとハンガー戸車が一直線上に
なる様に調整して下さい）

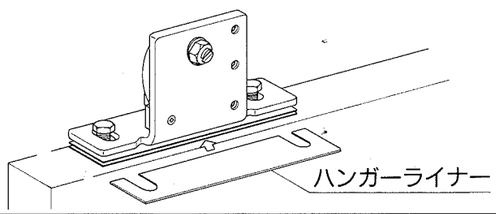

⑥ 戸尻側ハンガーとモーター連結金具を
連結します

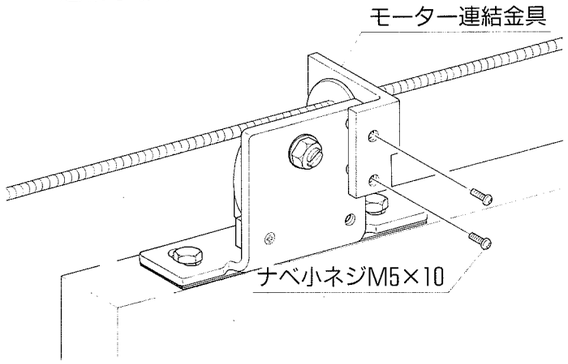

⑦ 戸尻側ハンガーにマグネットを取付けます

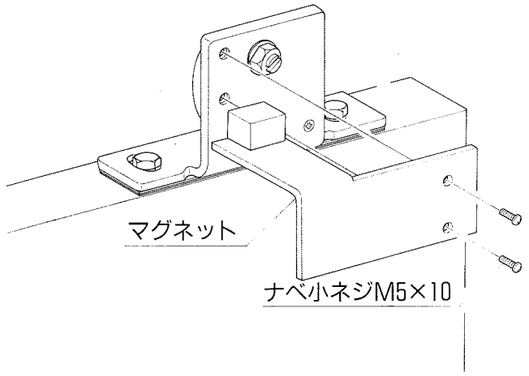

⑧ 受信機側から出ているコネクターとたて枠の
錠前プラグに接続して下さい

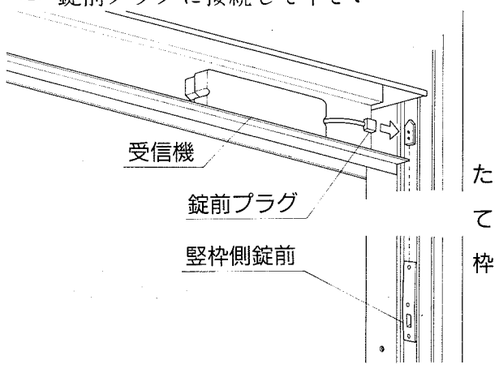

⑨ 電源プラグをＡＣ１００Ｖのコンセントに
接続して下さい

⑩ 開閉スイッチ（タッチスイッチ）を
扉の戸先部に取付けます
（タッチスイッチの梱包に入っている
詳細図を参照下さい）

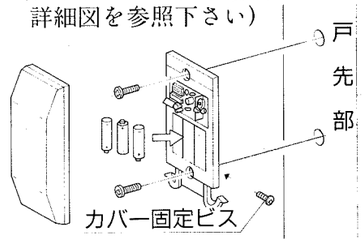

⑪ 樹脂カバーの点検蓋の蓋を開けて
電源スイッチを入れて扉を開閉し
スピード調整、ブレーキ調整及び
選曲の調整をして下さい

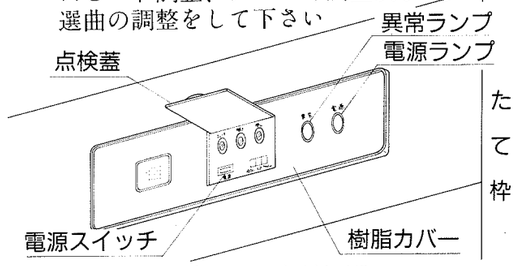

■コントロールボックス内詳細図

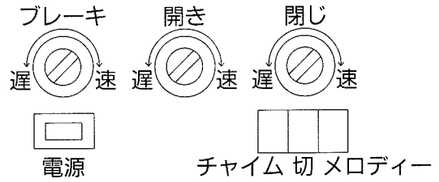

■開閉速度整法

中間開閉速度の調整ー［開き］ツマミで調整　遅 速
中間閉扉速度の調整ー［閉じ］ツマミで調整　遅 速
納まり速度の調整　ー［ブレーキ］ツマミで調整　遅 速

修理サービスを依頼される前に前項通り確認してみて
作動がおかしい時は次の事項を参考に調整して下さい

①レールにキズやクボミができていないか
②レールや戸車にゴミが付着していないか
③枠がねじれていないか
④障子が歪んでいないか
⑤ハンガーとモーター連結金具が正しく連結されているか
⑥各コードが正しく接続されているか
⑦電源が入っているか
⑧モーターに異常がないか

NEW★STAR　日本ドアーチエック製造株式會社

本　　社　大阪市生野区巽東三丁目１７番１０号
〒544　電話(06)７５８－１２５１(代表)
東京支店　東京都台東区竜泉一丁目27番9号(ニュースター東京ビル)
〒110　電話(03)８７１－１４１１(代表)
札幌出張所　札幌市豊平区月寒中央通り一丁目１番１２号
〒062　電話(011)８５１－８２５５～６番
仙台出張所　仙台市宮城野区宮千代三丁目８番１号
〒983　電話(022)２８４－７５０１・６４０３番
新潟出張所　新潟市京王三丁目１２番５号
〒950　電話(025)２８６－２５４６番
北陸出張所　金沢市御影町２２番２３号
〒921　電話(0762)４３－２１２０(代表)
名古屋出張所　名古屋市北区浪打町二丁目８０番地の２
〒462　電話(052)９８１－７５３１～３番
広島出張所　広島市安佐南区緑井六丁目２０５番
〒731-01　電話(082)８７７－１６１１～２番
高松出張所　高松市高松町津ノ村２０７７番１号
〒761-01　電話(0878)４３－１２１２～３番
福岡出張所　福岡市博多区下呉服町５番１５号
〒812　電話(092)２７１－５４９１・５７０５番

新日軽株式会社

新日軽洋風片引戸メービックス引戸クローザ取付け調整方法

取説番号 MI-68

正面図（点検口側より視る）

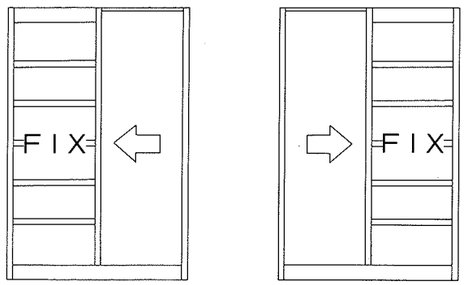

右勝手　　左勝手

① 上枠内にテープ止めされているクローザ本体に入った箱を取り出して下さい

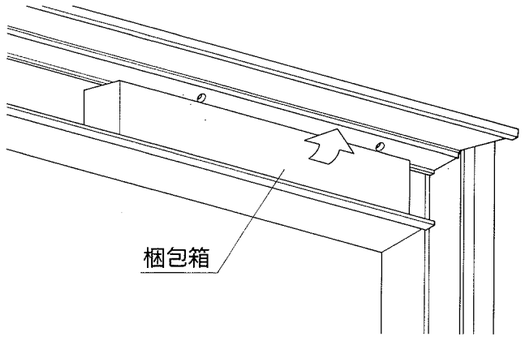

② 上枠とまぐさを木ネジで固定して下さい

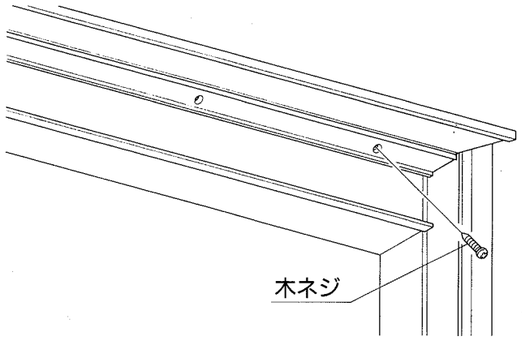

③ 台板にクローザ本体を取り付けて下さい

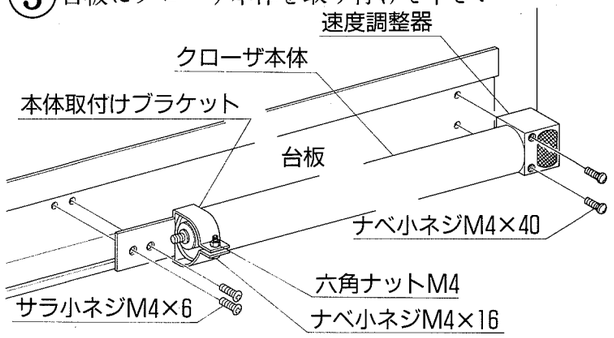

（1）速度調整器部（M4×40）ネジで無目の台板に取付けて下さい
（2）本体ブラケットをゆるめ、（M4×6）ネジで取付けて下さい
（3）本体ブラケットを締めて下さい

④ 扉にハンガーを仮止めして下さい

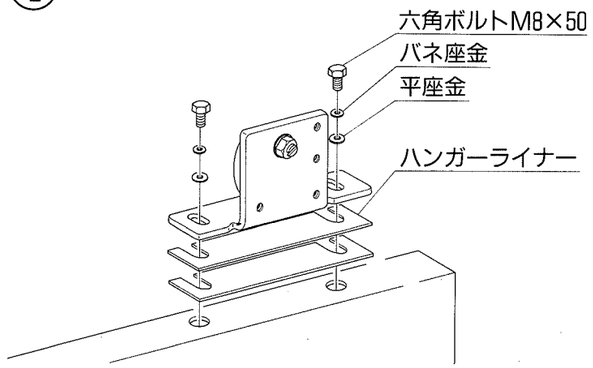

⑤ ハンガーにネジ止めされている外れ止め金具を取外して下さい

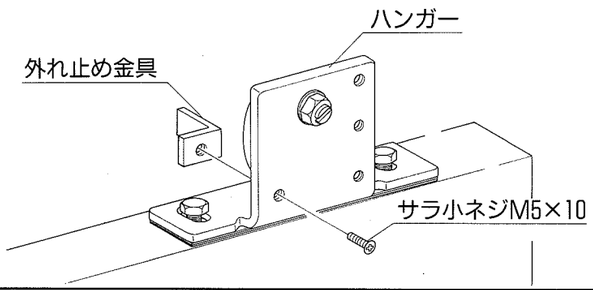

⑥ ガイドローラーに扉の下部を差し込んで上部レールにハンガーをかけます

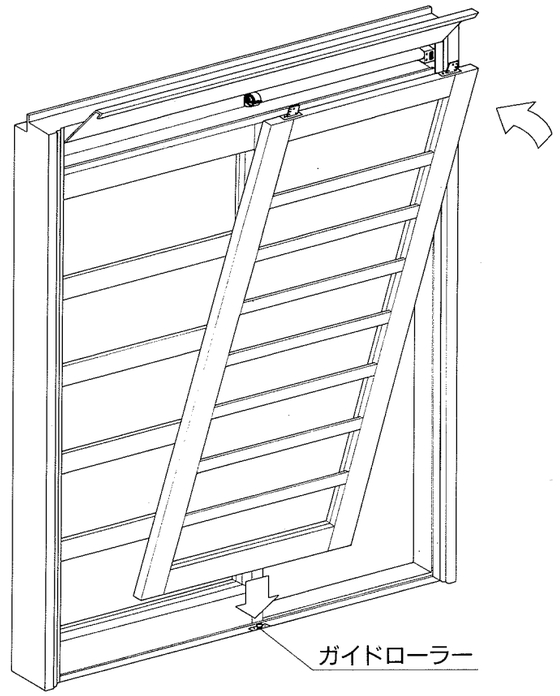

⑦ 吊り込みを確認してハンガーに外れ止め金具を取付けます　→⑤図

⑧ 扉の建付けを確認して建付けが悪い場合は仮止めしたハンガー取付六角ボルトをゆるめ、内外及び傾きをハンガーライナーで調整して下さい
調整後は六角ボルトをしっかり締付けて下さい
（レールとハンガー戸車が一直線上になる様に調整して下さい）

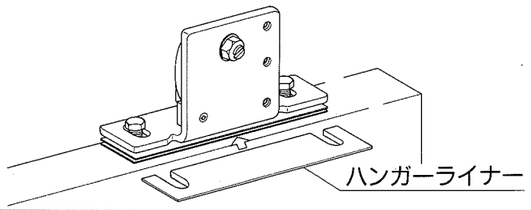

⑨ クローザ本体の中パイプを引っ張り出して連結金具をクローザ本体の先端に付いている六角Uナット及びバネ座金を付属工具にて固定します

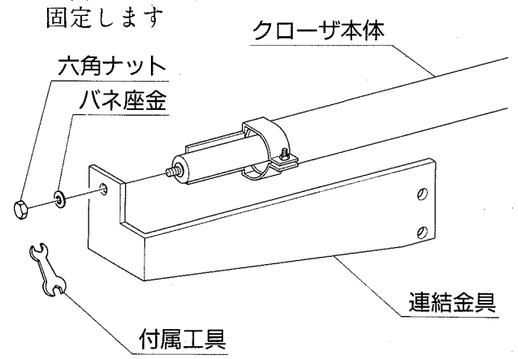

⑩ 連結金具を戸尻側ハンガーに取付けてストップ用ローラーを戸尻側ハンガーに取付けます

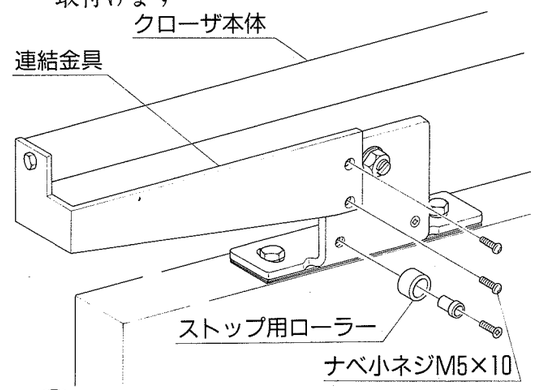

⑪ 扉を開閉し、クローザ本体の速度調整弁を回して開閉速度の調整を行なって下さい

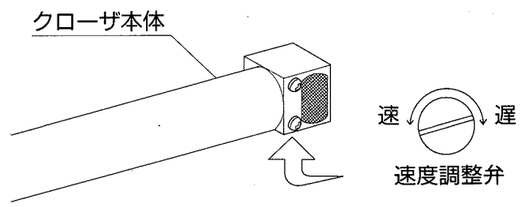

修理サービスを依頼される前に前項通り確認してみて作動がおかしい時は次の事項を参考に調整して下さい

①レールにキズやクボミができていないか
②レールや戸車にゴミが付着していないか
③枠がねじれていないか
④障子が歪んでいないか
⑤引戸クローザ本体の先端金具部が受け金具と正しく連結されているか
⑥引戸クローザ本体にキズやクボミなどができていないか
⑦速度調整弁を全閉状態にしていないか
以上の事項の内、⑥はクローザ本体の取り替えが必要となります
その他は正常な状態になるまで調整して下さい

NEW★STAR　日本ドアーチエック製造株式會社

本社　大阪市生野区巽東三丁目17番10号　〒544　電話(06)758－1251(代表)
東京支店　東京都台東区竜泉一丁目27番9号(ニュースター東京ビル)　〒110　電話(03)871－1411(代表)
札幌出張所　札幌市豊平区月寒中央通り一丁目1番12号　〒062　電話(011)851－8255～6番
仙台出張所　仙台市宮城野区宮千代三丁目8番1号　〒983　電話(022)284－7501・6403番
新潟出張所　新潟市京王三丁目12番5号　〒950　電話(025)286－2546番
北陸出張所　金沢市御影町22番23号　〒921　電話(0762)43－2120(代表)
名古屋出張所　名古屋市北区浪打町二丁目80番地の2　〒462　電話(052)981－7531～3番
広島出張所　広島市安佐南区緑井六丁目205番　〒731-01　電話(082)877－1611～2番
高松出張所　高松市高松町津ノ村2077番1号　〒761-01　電話(0878)43－1212～3番
福岡出張所　福岡市博多区下呉服町5番15号　〒812　電話(092)271－5491・5705番

新日軽株式会社