TOSTEM

お施主さま用

# 玄関用収納網戸 しまえるんです

# 取扱い説明書

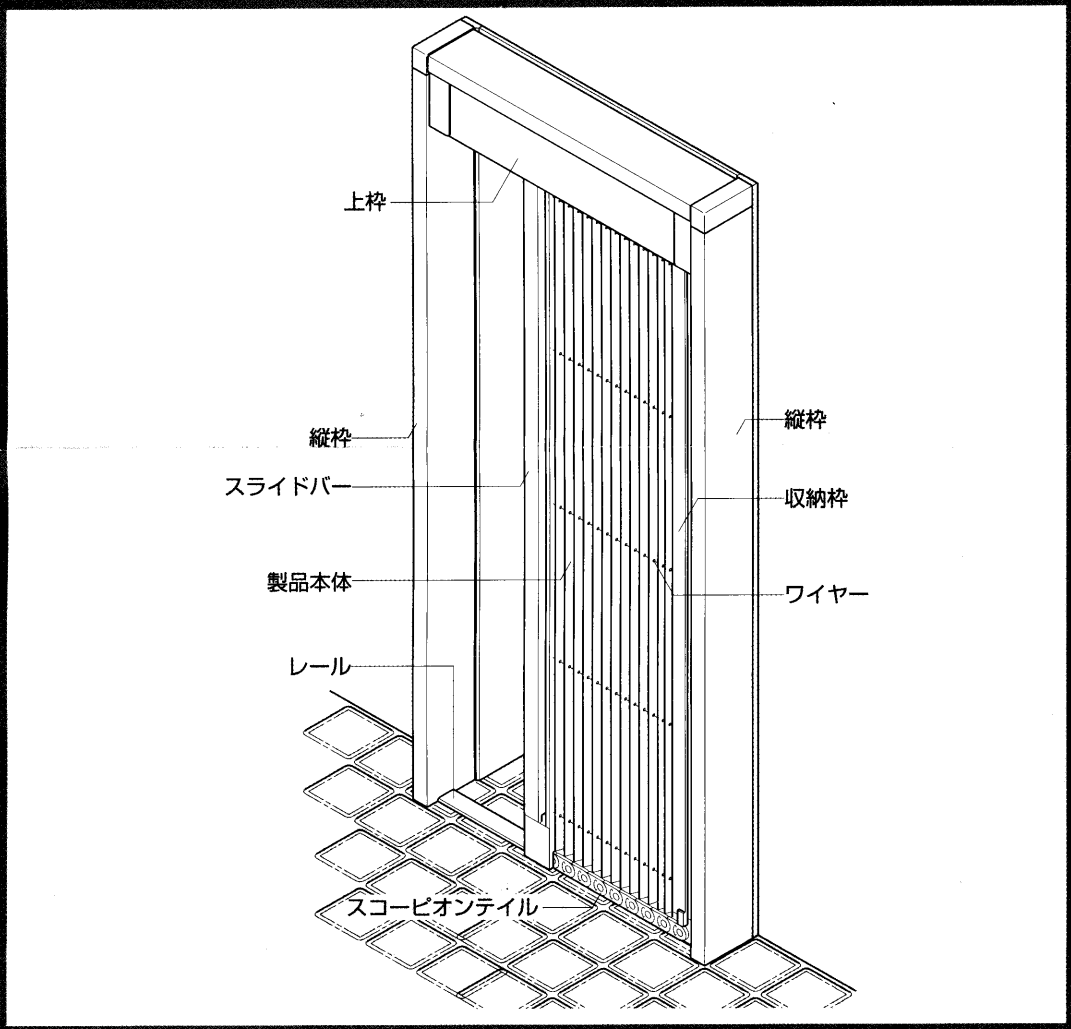


## 警　告

●この取扱い説明書を読んで理解するまでは、「しまえるんです」のご使用およびお手入れはしないでください。

●この取扱い説明書は、ご使用中に不明な点やお手入れの方法などをいつでも調べられるよう大切に保存してください。

# 重要なお知らせ

**警　告**

**安全のため、必ずお守りください。**
**「しまえるんです」のご使用およびお手入れの際は、必ずこの取扱い説明書に従ってください。**
**もしこの取扱い説明書に従わず、乱用または誤用によるけがおよび損害が発生した場合は、トステム株式会社およびその販売会社に責任はないものといたします。**

1.この取扱い説明書の記載事項の他にも、あらゆる危険が想定されます。したがって、「しまえるんです」のご使用およびお手入れの際は、この取扱い説明書の記載事項に限らず、安全対策に関して十分な配慮が必要です。
2.この取扱い説明書は版権を有し、その権利は留保されています。
3.商品のお問合わせについては、下記の窓口までご連絡ください。

| 問合わせ内容 | 連絡先窓口 |
|---|---|
| 商品全般 | お買い求めの工務店・販売店、または<br>トステム(株)営業所 |

# 保証について

**1.保証者**……トステム株式会社
**2.保証の対象者**……住宅の所有者
**3.対象商品**……トステムブランドで販売している一般住宅用商品およびエクステリア商品
**4.保証内容**……通常の取扱いによって生じた品質不良・性能および機能の低下によるもので、かつ当社が認定したもの。
**5.保証期間**……当該商品の取付け完了後2年間。ただし完了時期については所有者が立証責任を負う。
**6.品質保証の免責事項**…原因が次のような場合は、保証期間内であっても有償修理となります。
イ）環境が特に悪い地域の場所に取り付けられたもの。
（例えば塩害や大気中の砂塵や煤煙・各種金属粉・亜硫酸ガス・アンモニア・車の排気ガス等の反応物質が付着して起こる腐食・高温・低温・多湿による損害や故障）
ロ）保証者の表示した取扱いから逸脱したもの。
ハ）使用者もしくは第三者の誤り、または不当な修理や改造によるもの。
ニ）保証者が表示した以上の性能を必要とする個所に取り付けられたために発生したもの。
ホ）不可抗力（天災・地変・地盤沈下・火災・爆発・騒乱・落雷・異常電圧等）により発生したもの。
ヘ）建具構成材であっても当社供給範囲外のもの。（ガラス等）
ト）一般住宅用とは認められない使用目的に使用されたもの。

# 安全について

## ■警告用語の種類と意味

●この取扱い説明書では、危険度（または事故の大きさ）によって、次の1段階に分類しています。
警告用語が持つ意味を理解し、本書の内容（指示）に従ってください。

| 警告用語 | 意　味 |
|---|---|
| ⚠ 注　意 | 潜在する危険な状態を示し、手順や指示に従わないと、中・軽傷を負う場合、または当社の製品以外の財産に影響を及ぼす場合に使用されます。 |

# 特に注意していただきたいこと

## （安全のため、必ずお守りください）

**⚠ 注　意**

**網戸脱落のおそれがありますので、下記事項をお守りください。**
**●製品本体を取付けた後、網戸の収納枠を引いて、縦枠から外れないことを確認してください。**
**●強風時には使用しないでください。**

**お願い**

**●レールには衝撃を与えたり固い物を当てないでください。変形・破損の原因になります。**
**●油等の潤滑剤は使用しないでください。ほこり等が付着し、故障の原因となります。**

※網が破れた場合、構造上網の張り替えはできませんので、網戸本体の交換になります。
※網戸開閉時、ガラガラと音がしますが故障ではありません。

# 網戸の調整

## ■姿図

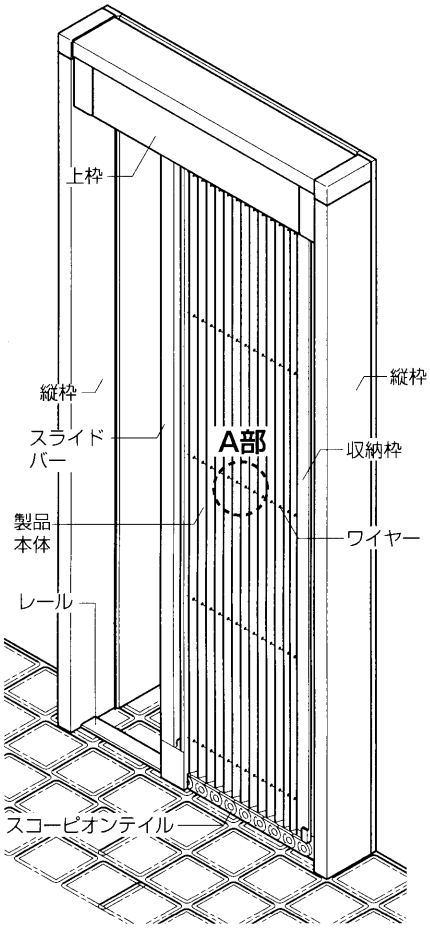


## ■建付けが悪くなった場合

### ●スライドバーが斜めになり透き間が発生した場合

①収納枠の網側にある全ての調整ねじをゆるめます。（ワイヤーと同じ本数分（5～6本）あります。）〔図-1〕
②スライドバーを透き間がなくなるように戸当たり側の縦枠に押し当てます。
③①でゆるめたねじのうち、上下のねじを最初に閉めてから間のねじを締めます。

**お願い**

**ねじは必ず手で締めてください。強く締めすぎたり、電気ドライバーを使用しますとねじが破損する場合があります。**

※調整後は、次項の「ワイヤーのたるみの確認・調整」を実施してください。

〔図-1〕

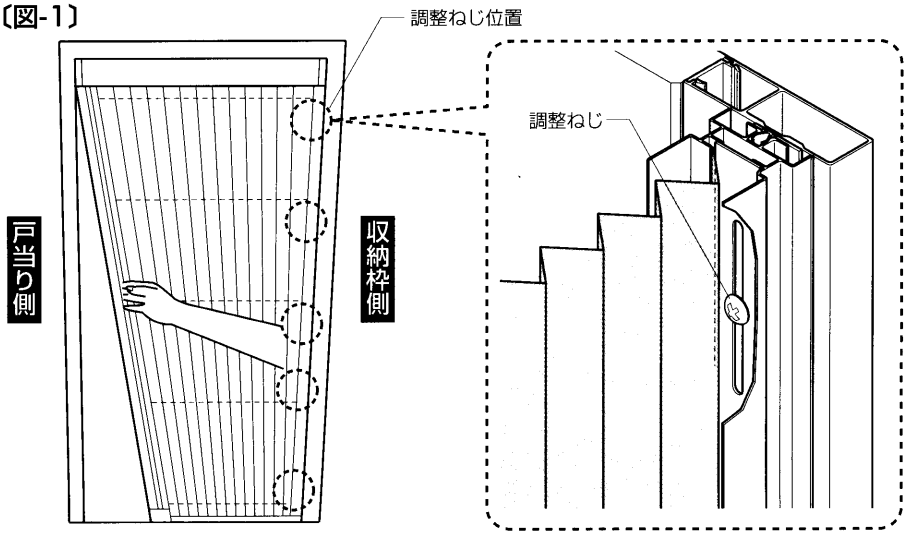


## ■操作性が悪くなった場合

以下の手順に従い点検を行ってください。

### ●ワイヤーのたるみの確認・調整

①スライドバーをいったん戸当たり側に動かしてから4cmぐらい収納枠側に戻します。
②ワイヤーにボールペンやドライバーの先端を軽くのせ、たるみを確認します。全てのワイヤーについて右図（A部詳細）のように確認し、全てのワイヤーが同じ張り具合になるまで調整を行います。
③調整は調整しようとしているワイヤーの収納枠側にある調整ねじを上下に動かして行います。

**お願い**

**●本製品はガラガラと音がしますが、故障ではありません。**
**●油等の潤滑剤は使用しないでください。ほこり等が付着し、故障の原因となります。**
**●ワイヤーは１本ずつ調整してください。**
**●全てのワイヤーが同じ張り具合になるように調整してください。**

## ■A部詳細図

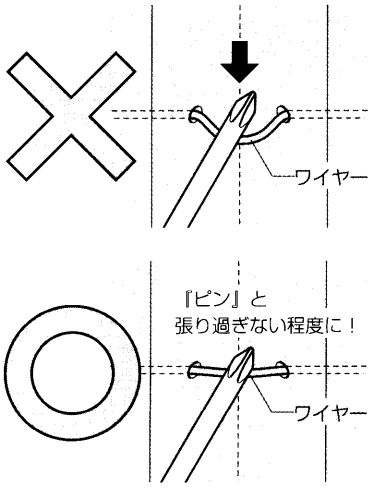


### ●スコーピオンテイルとレールの清掃

①製品本体を取り外し、レール及びレールの近辺を清掃してください。
②スコーピオンテイルは水洗いしてください。
※製品本体の取り外し方法は、次項の「お手入れ方法」を参照してください。

### ●スコーピオンテイルとレールの点検

スコーピオンテイルとレールに変形・破損が無い事を確認してください。変形・破損、及びレールのはがれがあった場合は、お買い求めの工務店・販売店・または最寄りのトステム（株）営業所にご相談ください。

# お手入れ方法

## ■網戸のお手入れ方法

**お願い**

**レールの上やレールの周りに小石・砂・ほこり等が溜まりますと部品の摩擦や損傷を引き起こし、網戸の開閉に支障をきたします。こまめに清掃するようにお願い致します。**

### ■本製品は製品本体を取り外して、丸洗いできます。



**お願い**

**水洗い後は、製品本体を十分に乾燥させてください。塗れたまま使用すると再びほこり等が付着しやすくなり、開閉が重くなります。**

※取付け時濡れていると開閉が重くなります。

**●水洗いする場合は…**

・スポンジ、毛先の柔らかいブラシ等でワイヤーを引っ掛けないように洗ってください。

・網を傷める恐れがあるたわしなどの器具は使用しないでください。

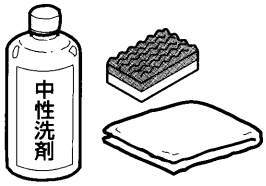


**●汚れがひどい場合は…**

・うすめた中性洗剤で汚れを落とした後、洗剤が残らないように水洗いします。

●シンナー・ベンジン等の有機溶剤は絶対使用しないでください。

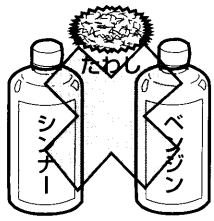


### ■製品本体の取外しと取付け

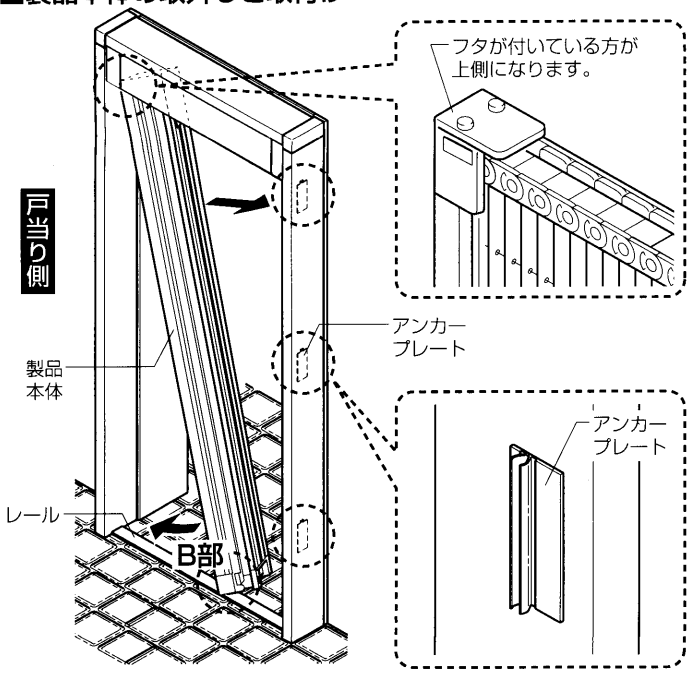


**●取外し**

①製品本体の収納枠に両手をかけ戸当り側方向に引っ張るとアンカープレートから収納枠が外れます。このとき、端部から順に外すと簡単です。

②製品本体を斜めにして上枠から取り出します。

**●取付け**

・取付け時と同じように製品本体を斜めにして上枠とレールの間に入れ本体をレールに接触させながら収納枠をアンカープレートに「パチッ」と音がするまで押しつけると溝とアンカープレートが接合し固定されます。

**⚠ 注 意**

**製品本体を取り付けた後、網戸の収納枠を引いて、アンカープレートから外れないことを確認してください。**

### ■異音発生時のお願い

〔B部詳細図〕

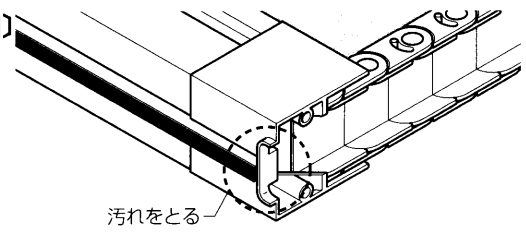


●網戸の開閉の際にスライドバー下部より異音（キーキー音）が発生する場合があります。その場合は、スライドバー下部の樹脂部品（左図）が汚れていると思われますので、製品本体を取り外し、ブラシ等で取り除いてください。

MAB-139 2-990409.①.ⓜ

TOSTEM
トステム株式会社
本社 〒136-8535東京都江東区大島2-1-1
●この商品に関するお問い合わせ先 商品相談室 TEL03(3638)8181

ご用命は