ブラインド内蔵サッシ

アクティ 取扱い説明書

取説番号 MN-177 改-1

1．梱包区分

アクティは下記梱包に分かれています。
開梱前に一度、ご確認ください。

(旧寸法体系)

梱　包	記　号
枠梱包	○BU○○○○
障子梱包	○BS○○○○
ブラインド梱包	○○○B○○○○

(新寸法体系)

梱包	記号
枠梱包	○BHU○○○○○
障子梱包	○BS○○○○○
ブラインド梱包	○○○B○○○○○

注．障子梱包に於いて4枚引違い用はA梱包(内障子)
B梱包(外障子)に分かれています。

2．枠の組立て方法

上枠、下枠、左右縦枠を組立ビスS4×25/バインドビスにて組立ててください。

3．障子の組立て方法

下図の様に内障子、外障子を組立ててください。
(注)下端気密ブロック、内召下部ブロック、縦框下部キャップは障子組立後に取付けてください。

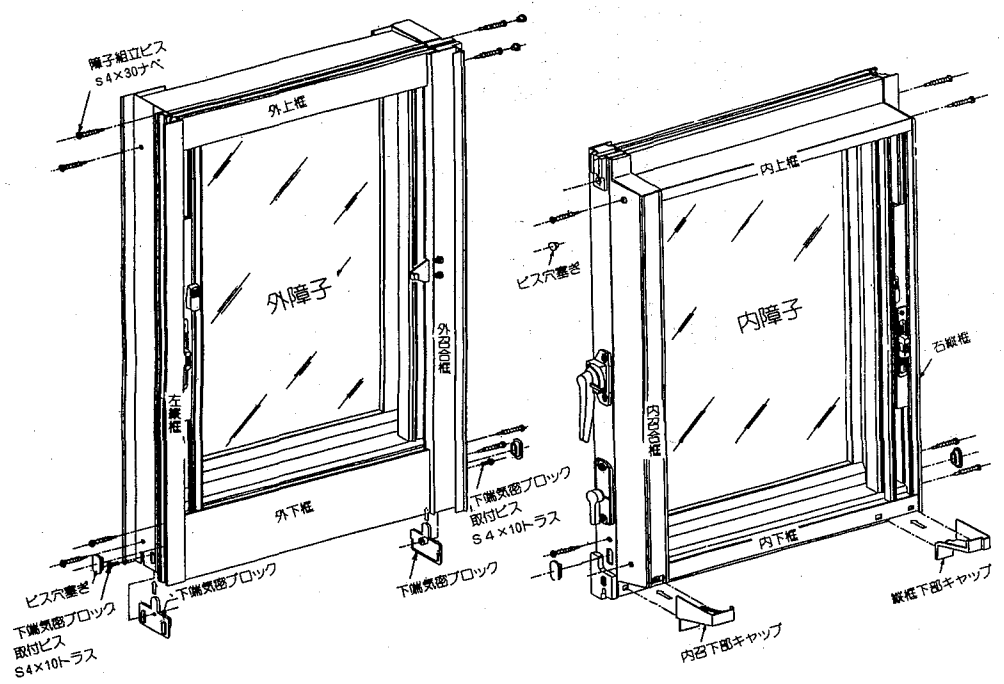

4．小障子の組立て方法

上框・下框と左・右縦框を小障子組立てビス(S4×25ナベビス)にて組立ててください。
(組立て穴にはビス穴塞ぎはつきません)

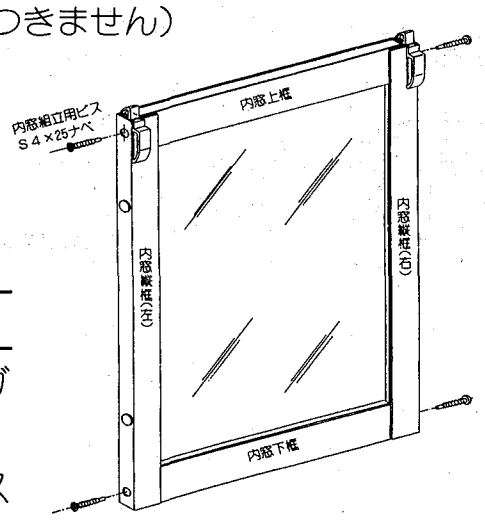

小障子グレチャンの取扱い

●このグレチャンは3～5mmのガラスが使用できます。
下図を参照の上、使用ガラス厚に応じて、剥離して御使用ください。

ガラス厚	3mm	4mm	5mm
使い方	剥離なし	片側剥離	両側剥離
	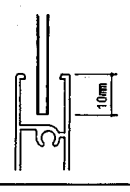	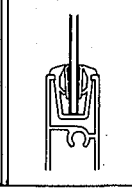	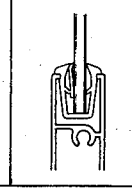

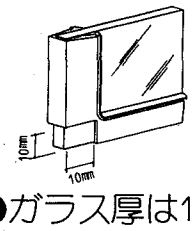

●ガラス厚は10mm呑込みです。注意して切込みをしてください。

5．ブラインドの取付け方法、調整方法

ブラインド梱包内に入っている説明書を御覧ください。

6．小障子の取付け方法

◦外障子のクレセント受を外してください。
◦小障子を下框の溝に落し込み、ラッチを下げて障子の方へ押しあててください。
(注)ラッチが完全にかかっているか御確認ください。
◦外障子にクレセント受をつけてください。

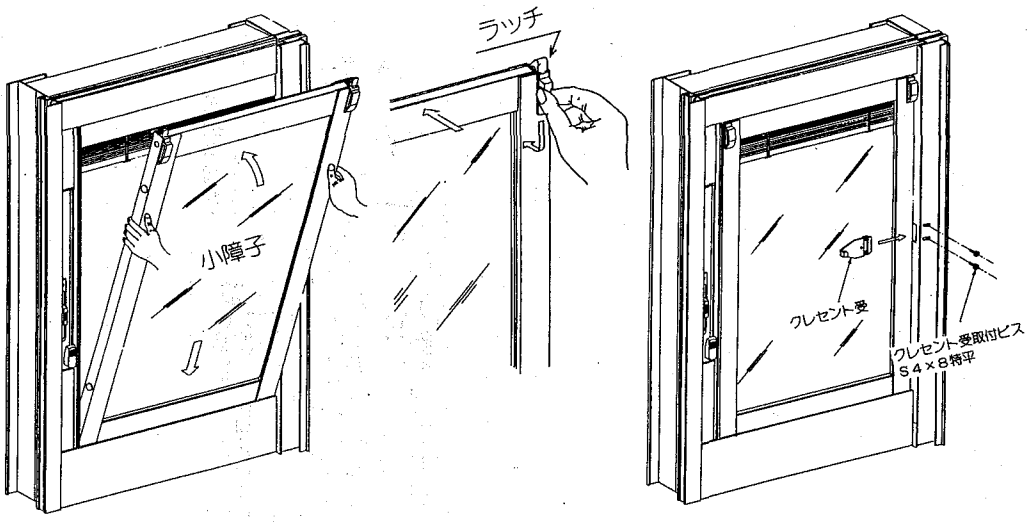

7．メンテナンスアタッチの取付け方法

◦メンテナンスアタッチを縦框開口部へ入れ、➡印方向へ押しつけた状態で嵌めてください。

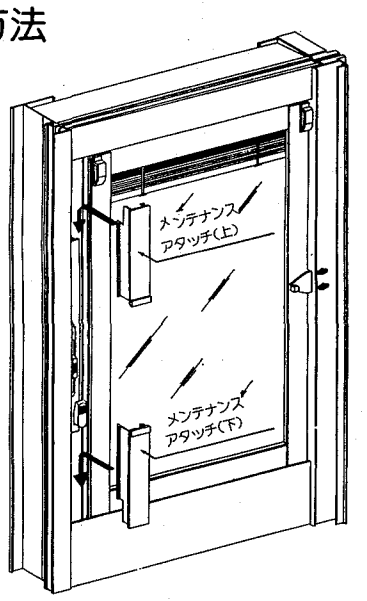

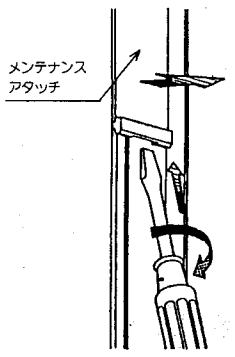

外し方

■アタッチの掛かりが弱い場合は恐れいりますが、㊀ドライバー等にて足を拡げて嵌め直してください。

8．障子の建込み後の調整

㋑戸車を調整
(調整寸法4mm)
㋺クレセントを調整
(調整寸法上下各2.5mm)
クレセント受を調整
(調整寸法左右各2mm)
㋩外れ止めを上へ上げてください。
㋥下端気密ブロックはビスをゆるめ調整してください。
(内外召合下端ワイパーも同様にお願いします)

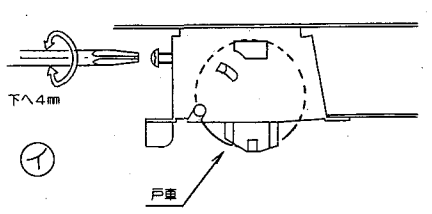

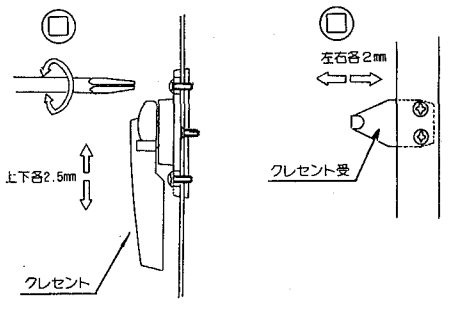

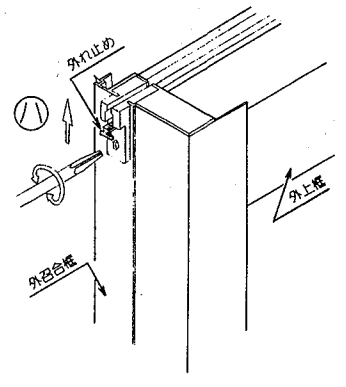

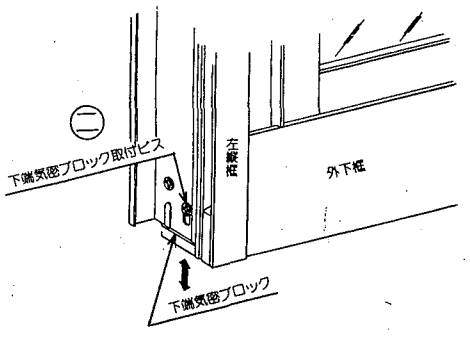

プライインド内臓サッシ

アクティ 取扱い説明書

取説番号 MN-177 改-1

納まり参考図

お願い 施工の際、水漏れ防止のため周囲にコーキング(別途)を施して下さい。

横断面図

■一般枠 --- BU枠(例)

●窓タイプ

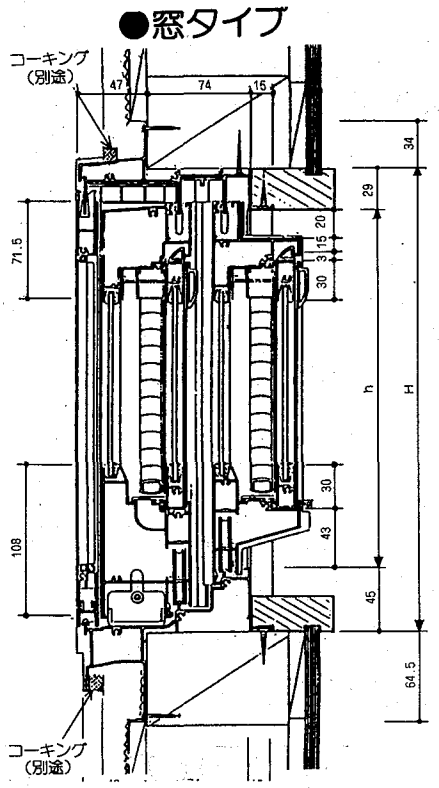

●テラスタイプ

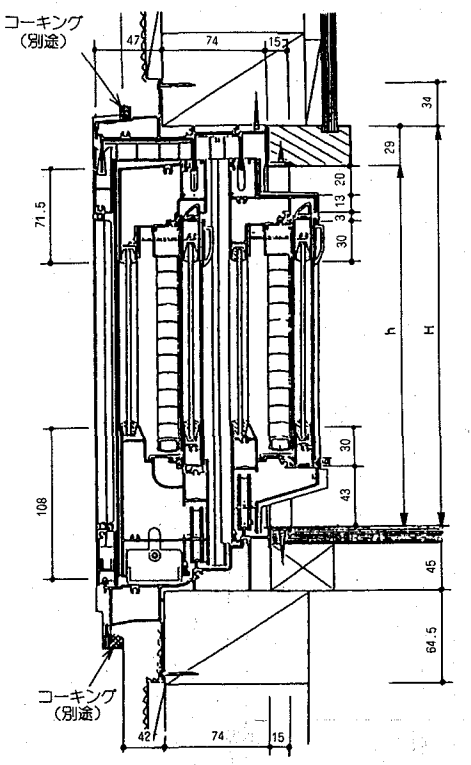

横断面図

