手引き書番号	MNT－1007

新日軽
トップライト５型
手動開閉窓

＜お取り扱いの手引き＞

ご使用の皆様へ

この『お取り扱いの手引き』をよくお読みのうえ、正しくご使用下さい。わからないことや不具合が生じた時にはもう一度ご覧ください。また、いつでも使用できるように大切に保管して下さい。

■ご使用上の注意

お願い

- **窓が開閉動作をしているときは、窓の近くに手やものを絶対に近付けないでください。はさまれますと、けがや物的損害が発生します。**
- **風の強いときは窓を開けないでください。窓が途中で止まってしまう場合があります。**

■１．各部の名称

●別売りフック棒を使う場合

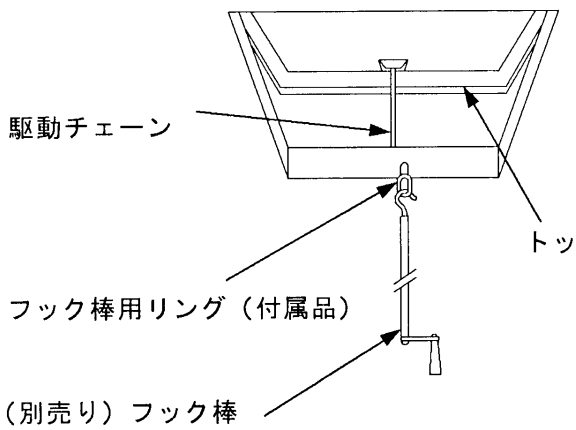

●別売りハンドルを使う場合

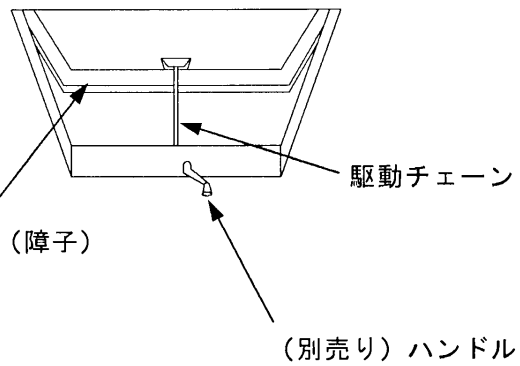

■２．窓の開閉方法

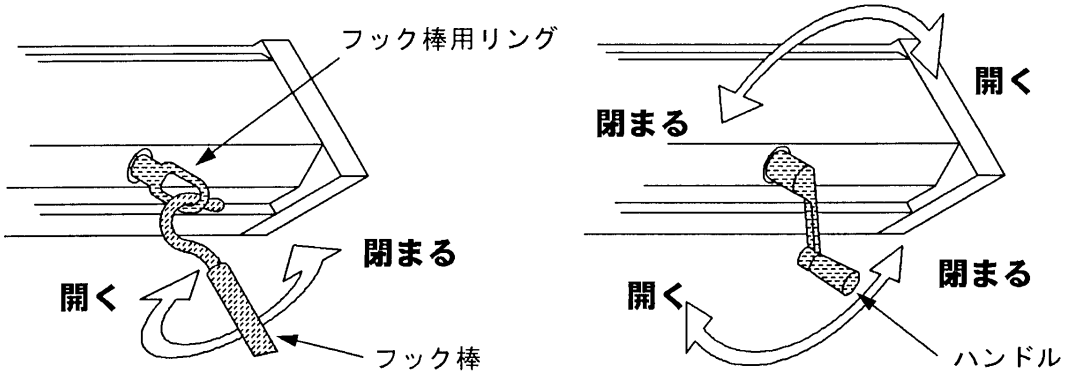

お願い　・窓が閉まった後は、ハンドルまたはフック棒を締めすぎないでください。

■３．お手入れの方法

●清掃の仕方

サッシはいつもきれいに清掃しておくことが腐食せずに長持ちさせる一番の方法です。

①固くしぼった柔らかい布で水ぶきし、表面の汚れを拭き取ります。

②薄めた中性洗剤などで汚れを拭いていただければ、さらに長持ちします。

お願い　・オペレーターは、絶対に分解しないでください。

●日常点検

お願い　・必ず以下の日常点検を行ってください。

①窓に異物がはさまっていないこと。

②今までと違った異音がしないこと。

③外観に使用上有害な変形がないこと。

・不具合に気づきましたら、ただちに使用を止め、下記に記載してある新日軽(株)お客様商品相談室にご相談ください。

●新日軽(株)お客様商品相談室

フリーダイヤル　０１２０－３７－２５３４

施工完了日	年　　月　　日
工事店様	電話番号　　（　　）
メモ	