手引き書番号	MNT-1004

改－1

電動ルーバーサッシ
電動オーニング窓

〈お取り扱いの手引き〉

ご使用の皆様へ

この『お取り扱いの手引き』をよくお読みのうえ、正しくご使用下さい。わからないことや不具合が生じた時にはもう一度ご覧ください。また、いつでも使用できるように大切に保管してください。

■ご使用上の注意

■このお取り扱いの手引きには、お使いになる人や他人の財産への損害を防止するために、次のような絵表示をしています。

絵表示	意　味
⚠注意	取り扱いを誤ると、使用者や他の人が障害を負う危険や物的損害の発生が想定されることを示しています。
お願い	必ず行っていただくことを示しています。

⚠注意 ・窓が開閉動作をしているときは、窓の近くに手やものを絶対に近付けないでください。はさまれますと、けがや物的損害が発生します。

新日軽株式会社

1 各部の名称

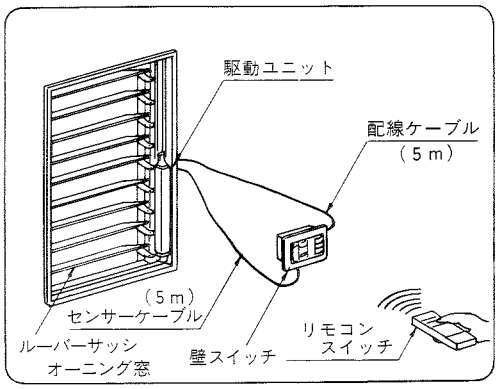

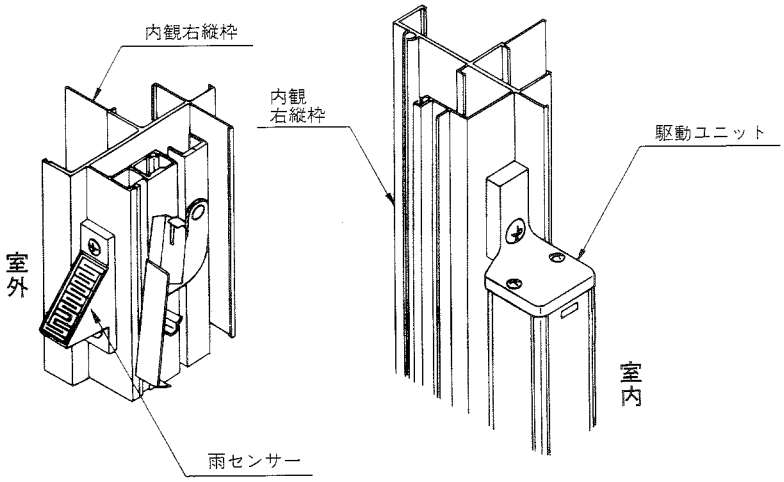

※ビル用サッシ（RMS・RMTシリーズ）には、雨センサーは付いていません。

2 壁スイッチのランプ表示と窓の状態

1窓用壁スイッチ

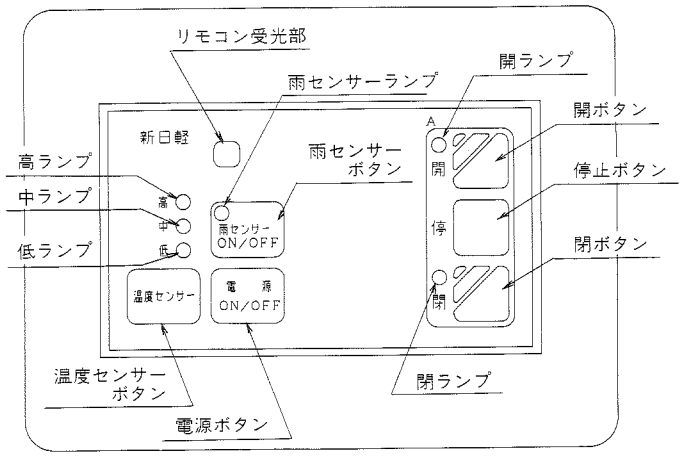

2窓用壁スイッチ

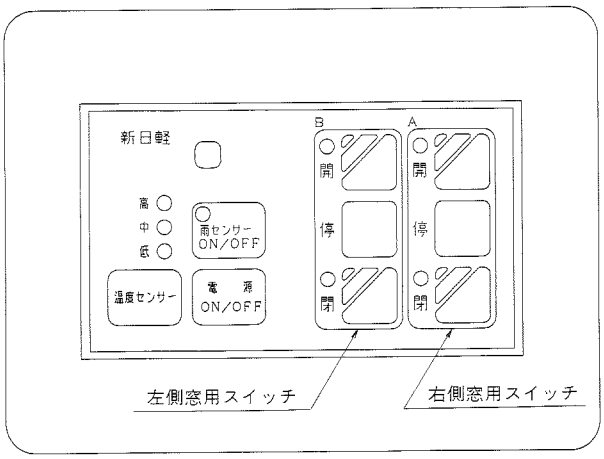

ランプ	表示状態	窓および壁スイッチの状態
開ランプ	点　灯	窓が全開または半開状態で止まっています。
	点　滅	窓が開いている最中です。
閉ランプ	点　灯	窓が完全に閉まっています。
	点　滅	窓が閉まっている最中です。
雨センサーランプ	点　灯	雨センサーがＯＮになっています。
	消　灯	雨センサーがＯＦＦになっています。
温度センサーランプ	高ランプ点灯	温度センサーがＯＮになっています。
	中ランプ点灯	
	低ランプ点灯	
	全ランプ消灯	温度センサーがＯＦＦになっています。

※ビル用サッシ（RMS・RMTシリーズ）には、雨センサーは付いていません。

3 壁スイッチの使い方

1．電源ボタンを押して電源を入れてください。

開ランプまたは閉ランプが点灯します。

※ランプ表示は、電源を切る前の状態を記憶しています。

2．開閉ボタンを押します。

開ける場合……**開ボタン**を押してください。
途中で止める場合……**停止ボタン**を押してください。
閉める場合……**閉ボタン**を押してください。

※窓は全開または全閉すると自動的に止まります。
※温度センサーがON（高中低）の状態で開閉ボタンを押しますと、温度センサーはOFF（切り）となります。

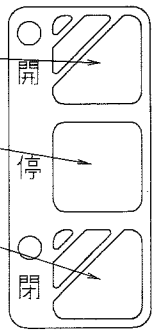

⚠注意 **・壁スイッチは、ぬれた手や先のとがったもので押さないでください。感電する恐れがあります。**

3．雨センサーおよび温度センサーのランプが点灯しているかどうか確認してください。

雨センサーのはたらき：雨センサーがONのとき、雨センサーがぬれると、窓が自動的に閉まります。窓が閉まりましたら雨センサーおよび温度センサーはOFF（切り）となります。

※雨センサーボタンを押すたびに、雨センサーのON/OFFが切り替わります。
ON（点灯）→OFF（消灯）→ON（点灯）→OFF（消灯）→……

温度センサーのはたらき：温度センサーのランプ表示（高、中、低ランプ）が点灯のとき、壁スイッチ周辺が高温になると窓は自動的に開きます。また低温になると窓は自動的に閉まります。

※温度センサーボタンを押すたびに、温度センサーの感度が切り替わります。
高（点灯）→中（点灯）→低（点灯）→切り（全て消灯）→高（点灯）→……

※温度センサーの高、中、低は、温度センサーの感度を表し、
高：比較的高い温度で窓が自動的に開閉します。
中：高と低の中間の温度で窓が自動的に開閉します。
低：比較的低い温度で窓が自動的に開閉します。

	窓開温度	窓閉温度
高	約35℃	約25℃
中	約30℃	約20℃
低	約25℃	約15℃

※窓の開閉温度は、あくまで目安です。壁スイッチの取付場所や環境などによって開閉温度は変わります。

※AC100V電源を長い間切っていた場合、AC100Vの供給を開始してから2時間以内は、温度センサーが正常に作動しません。

※雨センサーがONのときは、雨センサーは温度センサーよりも優先します。壁スイッチ周辺の温度が高温になっても、雨センサーがぬれれば窓は閉まります。窓が閉まったのち、雨センサー、温度センサーは両方ともOFF（切り）となります。

※ビル用サッシ（RMS・RMTシリーズ）には、雨センサーは付いていません。

4（別売）リモコンスイッチの使い方

1．壁スイッチの電源ボタンを押して、電源を入れてください。
2．リモコンスイッチを壁スイッチに向けて開閉ボタンを押してください。

開ける場合……**開ボタン**を押してください。
途中で止める場合……**停止ボタン**を押してください。
閉める場合……**閉ボタン**を押してください。

※窓は全開または全閉すると自動的に止まります。



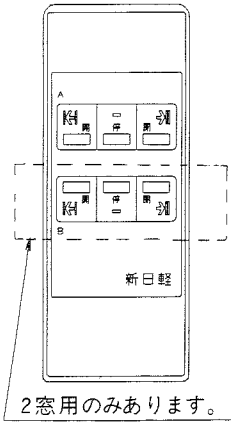

2窓用のみあります。

※２窓用リモコンスイッチの上側（Ａ）にあるスイッチを押すと、２窓用壁スイッチの右側（Ａ）に接続されている窓が作動します。２窓用リモコンスイッチの下側（Ｂ）にあるスイッチで、２窓用壁スイッチの左側（Ｂ）に接続されている窓が作動します。

※１窓用リモコンスイッチでは、２窓用壁スイッチの左側（Ｂ）に接続されている窓を作動させることはできません。

5 停電および故障の場合の操作方法

サッシを開けた状態で、停電もしくは他の電気的なトラブルが発生し、サッシが閉まらなくなった時は、右図のようにツマミを矢印の方向に強く回して閉めてください。

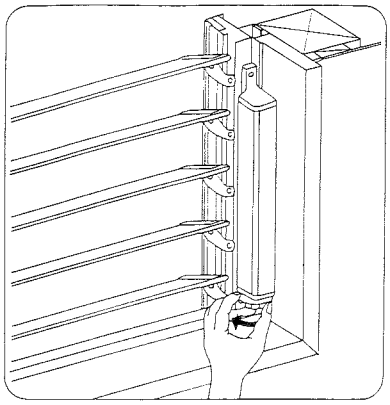

6 お手入れの方法

●清掃の仕方

サッシはいつもきれいに清掃しておくことが腐食せずに長持ちさせる一番の方法です。

①固くしぼった柔らかい布で水ぶきし、表面の汚れを拭き取ります。

②薄めた中性洗剤などで汚れを拭いていただければ、さらに長持ちします。

⚠注意

- **硬いもので強くこすると表面に傷がつき、そこから錆びやすくなりますのでご注意ください。**
- **壁スイッチや駆動ユニットには絶対に水をかけないでください。**
- **壁スイッチや駆動ユニットは、絶対に分解しないでください。**

●日常点検

お願い

- **必ず以下の日常点検を行ってください。**
  ①窓に異物がはさまっていないこと。
  ②今までと違った異音がしないこと。
  ③外観に使用上有害な変形がないこと。
- **不具合に気づきましたら、ただちに使用を止め、施工店または下記に記載してある新日軽（株）お客様商品相談室にご相談ください。**
- **万が一、落雷などによって機器が一時的に異常になった場合は、電源ボタンを押して、電源を一度切ってください。**

●新日軽（株）お客様商品相談室

フリーダイヤル　**0120−37−2534**