トステム株式会社

方立モール　取付け説明書

■施工上のお願い

●本製品は以下の商品にのみ取り付け可能です。
・NCVオペラ180°方立（見付44）
・サーマルⅡ装飾窓180°方立（見付50）
・シンフォニー装飾窓180°方立（見付50）
●本製品はサッシに窓モールを取り付けた後に取り付けてください。先に方立モールを取り付けると窓モールが取り付けられなくなります。

■取付け部品セット

方立アタッチメント	方立アタッチメント位置決め紙	樹脂リベット
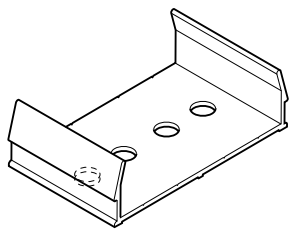	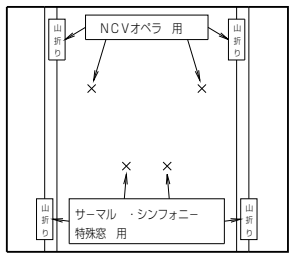	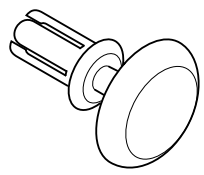

■取付け順序

※以下、特別に記載のない図はNCVオペラに取付ける場合で説明していますが、サーマルⅡ・シンフォニー装飾窓に取り付ける場合も同様にして取り付けてください。

1 方立部への下穴あけ

①取付けるサッシの商品に合わせて方立アタッチメント位置決め紙をコの字形に折ります。
②サッシ室外側の方立部に位置決め紙を当てて、方立アタッチメント取付用の穴位置中心をポンチを打つなどして、けがきます。

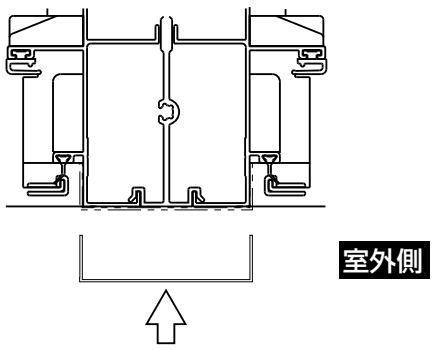

方立に位置決め紙をかぶせる。

〈NCVオペラ〉

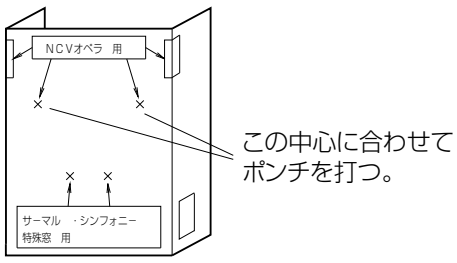

〈サーマルⅡ・シンフォニー装飾窓〉

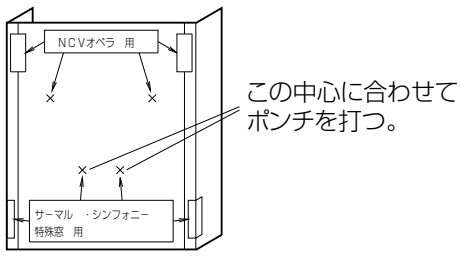

※高さ方向の位置は、1袋当たりの方立アタッチメントの入り数（2～4個）により均等に行なってください。

入り数2

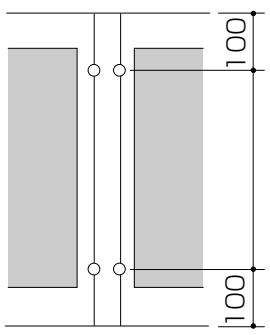

入り数3

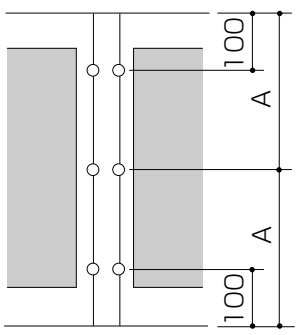

入り数4

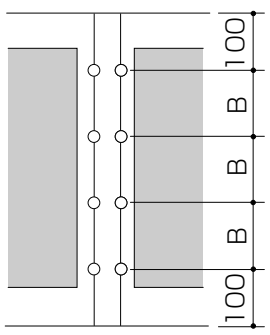

③位置決め紙を外して、けがいた位置にφ4の穴をあけてください。

〈NCVオペラ〉

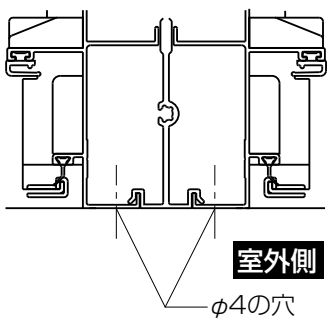

〈サーマルⅡ・シンフォニー装飾窓〉

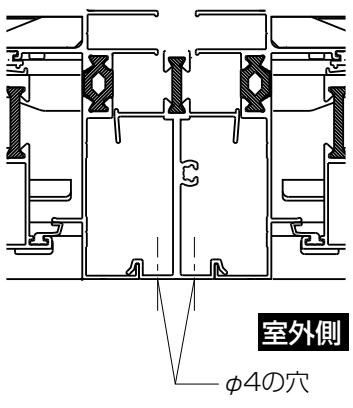

2 方立アタッチメントの取付け

●1 であけた穴に方立アタッチメントを当てて、穴に樹脂リベットを差し込み、指で奥まで押し込んでください。

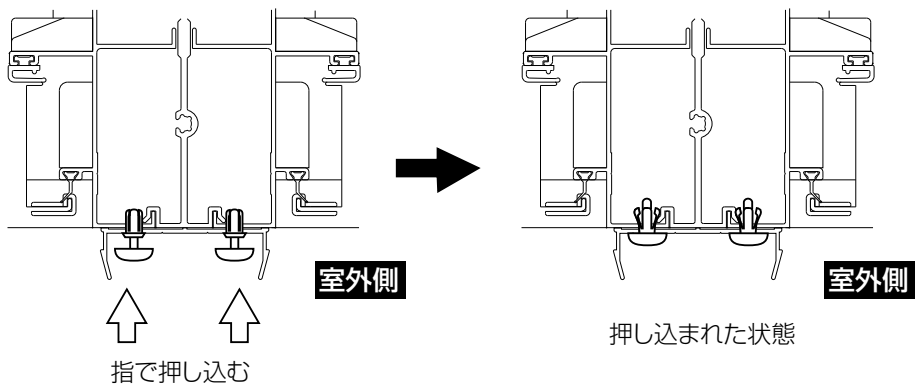

※樹脂リベットは予備として2個余分に入っています。

3 方立モールの取付け

●方立モールとサッシとの間にすき間がなくなるまで、方立モールをアタッチメントにはめ込んでください。

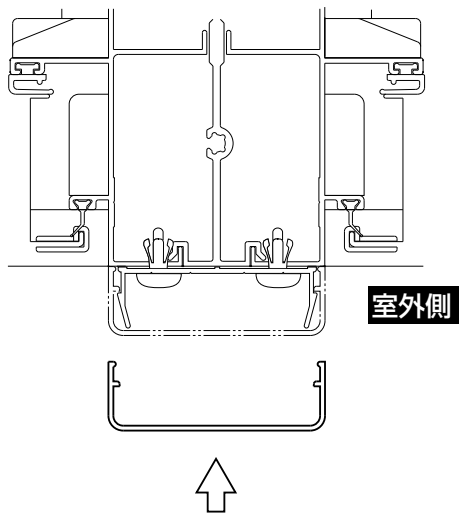
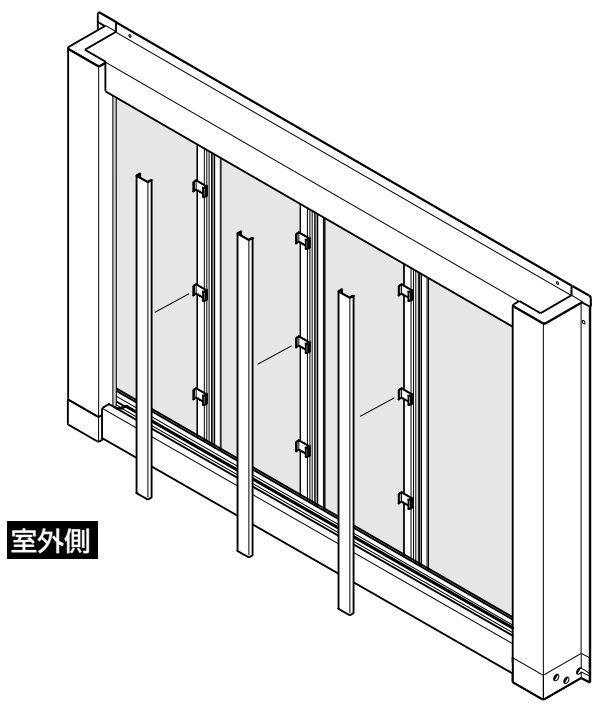
アタッチメントにはめ込む