TOSTEM トステム株式会社

上げ下げ窓用　浴室用バランサー　取付け説明書

●この説明書は、必ず施工される方にお渡しください。

■施工される方へのお願い

●本説明書で使われているマークには、以下のような意味があります。

⚠ 注 意 …取付けを誤った場合に、使用者が中程度の傷害・軽傷を負う危険又は物的損害の発生が想定されます。冒頭にまとめて記載していますので必ずお読みください。

⚠ 注 意

●障子が勢いよく開いて、けが・部品破損の原因になるおそれがありますので、下記事項を厳守してください。
・障子は必ず枠を立てた状態で建て込んでください。
・障子建込み後は、枠固定時までクレセントをかけておいてください。
●必ずステンレスブラケットに交換してください。部品腐食により障子が落下したり、赤さびの発生の恐れがあります。

■取付けのお願い

●必ず指定のねじで取り付けてください。
●図はサーマルⅡ上げ下げ窓で説明しています。部品形状は各商品により異なりますが、取付け方は同様です。

■バランサー部品箱（別売り）一覧表

※本文図中の㋑・㋺・㋩・㋥は、部品・ねじの種類を示します。

バランサー取付け用				
㋑		㋺	㋩	㋥
オペラ用	サーマルⅡ・シンフォニー用			
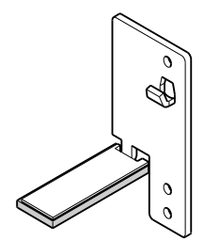	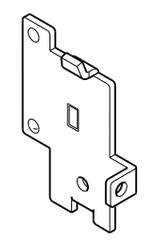		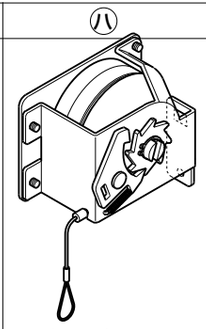	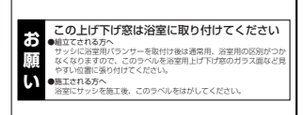
ステンレスブラケット	ステンレスブラケット	M4×10バインド小ねじ	浴室用バランサー	浴室用ラベル

■取付け順序

1 ブラケットの交換

①ブラケット取付けねじ（2箇所）を外し、縦枠上部に付いているブラケットを外します。
※ねじは同梱のステンレスブラケットを固定する際に使用しますので無くさないでください。

⚠ 注 意

●必ずステンレスブラケットに交換してください。部品腐食により障子が落下したり、赤さびの発生の恐れがあります。

お願い

ブラケットの交換は必ず上げ下げ窓施工前に行ってください。施工後は交換できなくなります。

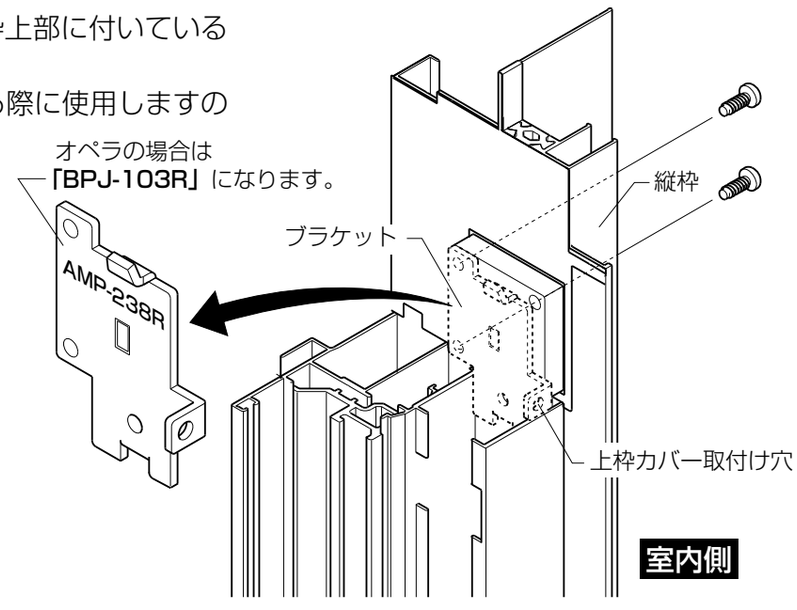

②①で取り外したブラケットと同様に、同梱のステンレスブラケット㋑を縦枠上部にねじ止め（2箇所）します。

③同様にもう一方のブラケットもステンレスブラケットに交換します。

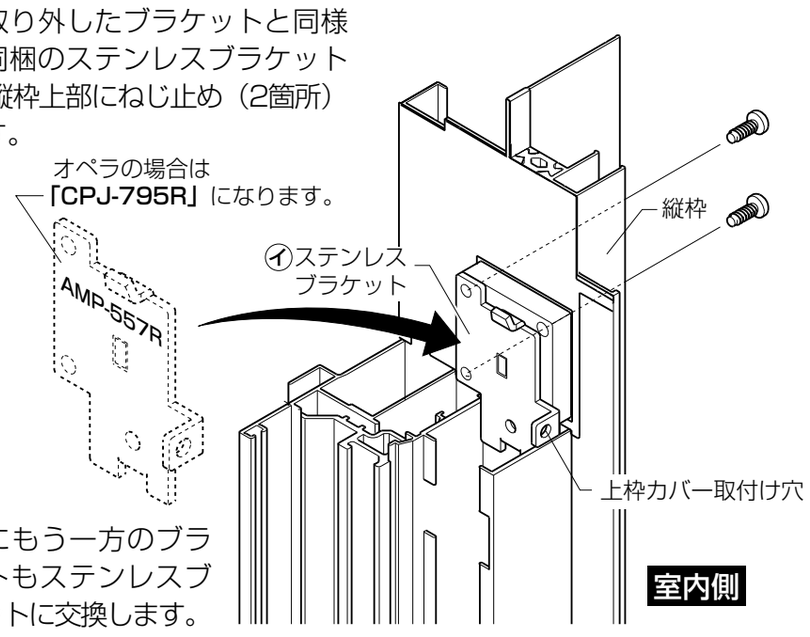

2 バランサーの取付け

お願い

※障子建込み前にバランサーのワイヤーを引き出したり、ラチェットホイルを回したりは絶対にしないでください。障子が建て込めなくなったり、バランサーが破損したりすることがあります。
※バランサーの正面に部品番号の刻印がありますので、その末尾で、L(内観左)・R(内観右)を確認してください。

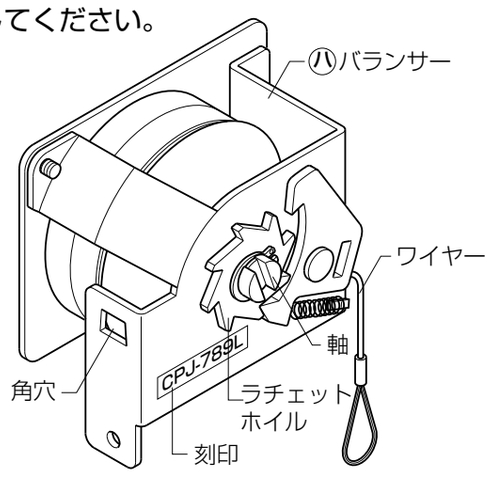

※ガラス厚さ・基本H・W寸法によって使用するバランサーが異なります。取付け前にバランサーの機種を確認してください。
※バランサーは、枠組立て前・枠組立て後・FIX部のガラス入れ後のいずれでも縦枠に取り付けることができます。

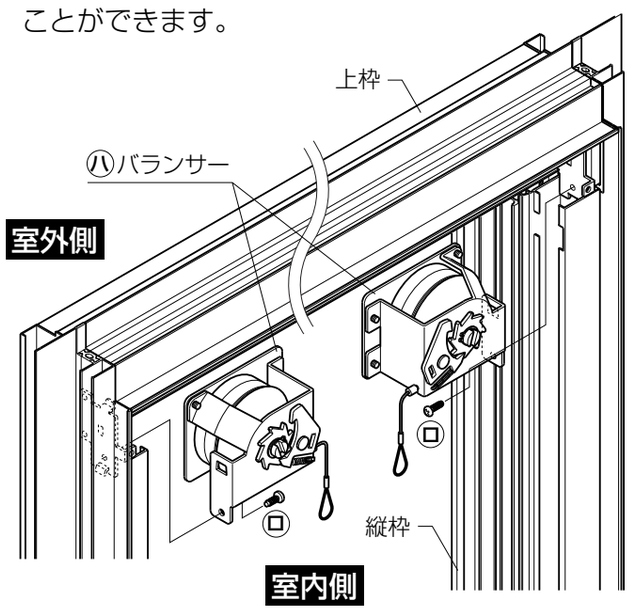

①バランサーを45°傾けて、上枠に差し込みます。
②バランサーの軸が室内側正面を向くように回転させて上枠に納めます。

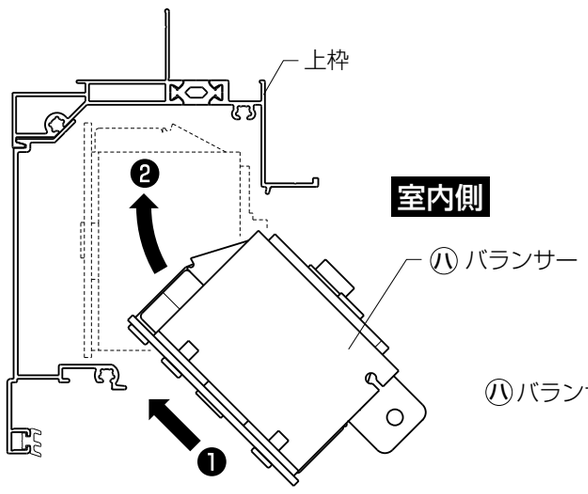

③バランサーを縦枠側にスライドさせ、縦枠についているステンレスブラケットのL字型フックにバランサーの角穴を引っ掛けます。
④バランサーをブラケットにねじ止めします。
⑤同様にもう一方のバランサーを取り付けます。

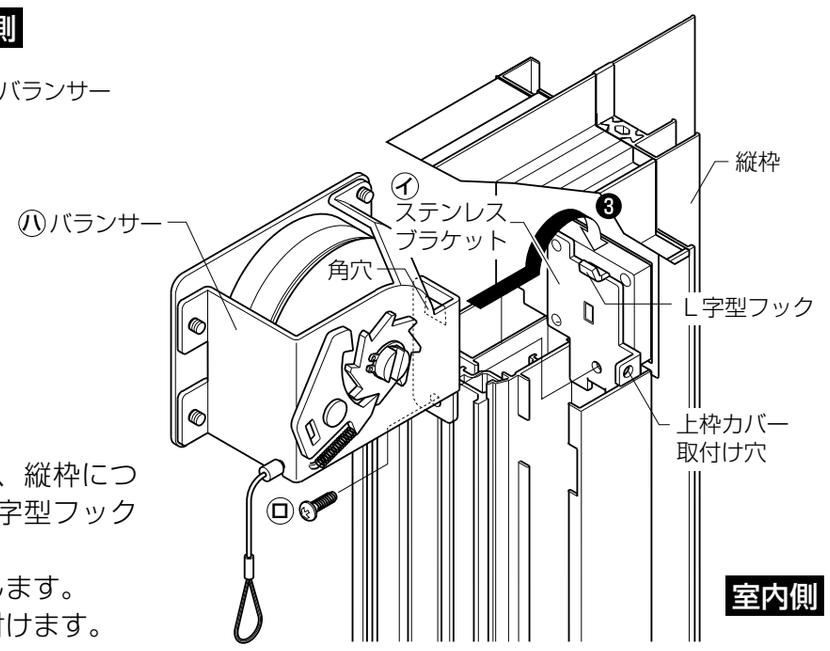

3 障子の建込み

※障子の建込み方法は、各商品の組立て説明書をご覧ください。

4 バランサーの調整

※バランサーの調整は、FIX部のガラス入れ・障子の建込み終了後に行ってください。
※バランサーの調整は、枠固定後にも必ず行ってください。
①障子を一番下に下げます。
②障子の上げと下げの力がほぼ同じになるよう、バランサーのラチェットホイルの軸をマイナスドライバーで回して調整します。
※左右とも同じ回転数にしてください。ラチェットホイルを回しすぎたときは、クリックの穴にマイナスドライバーを差し込んで回し、戻してください。

5 上枠カバーの取付け

※上枠カバーの取付け方は各商品により異なりますので、各商品の組立て説明書をご覧ください。

6 浴室用ラベルの貼付け

※バランサー取付け、サッシの組立て後、ガラス面など見やすい位置に、浴室用ラベル㋥を貼付けてください。施工後、浴室用ラベルをはがしてください。

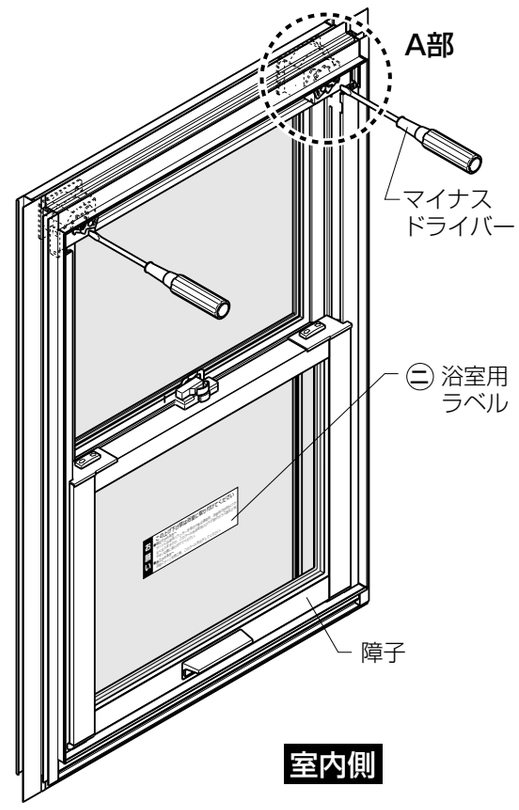

■A部詳細図
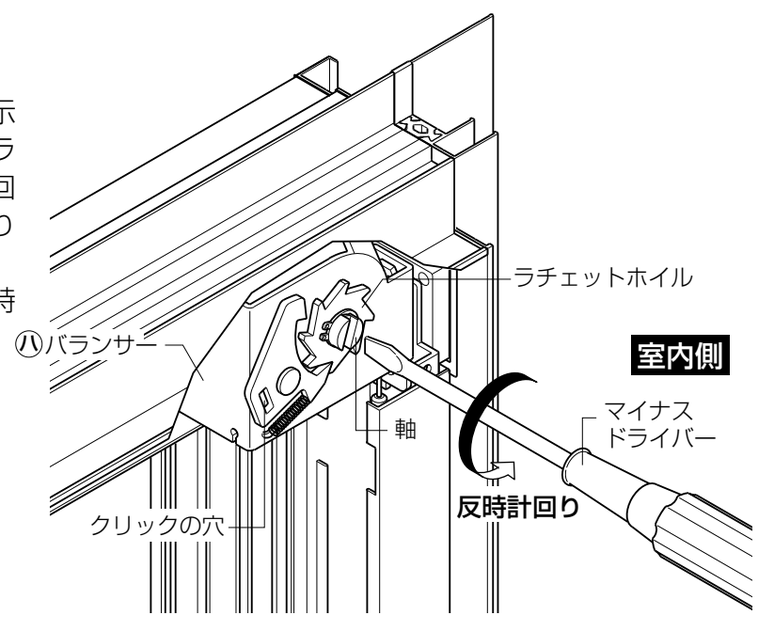
※図はR(内観右)を示します。このときラチェットホイルの回転方向は反時計回りです。
※L(内観左)は逆回転(時計回り)です。