アルプラクラス・アリッツ シャッターガイドレール　取付説明書

説明書番号 MN-1419 改-1

◪ 本説明書では、お使いになる人や他の人の財産への損害を未然に防ぐため次のような絵表示をしています。

絵表示	意　味
お願い	「必ず行なっていただく事」を示しています。

◪ 本製品の明細は以下の通りです。

ガイドレール（右）（左）、ビスセット

◪ その他の梱包

本体　ボックスカバー　枠　障子　網戸

◪ 取付 ・左右のガイドレールを添え付けのネジにて縦枠に固定します。

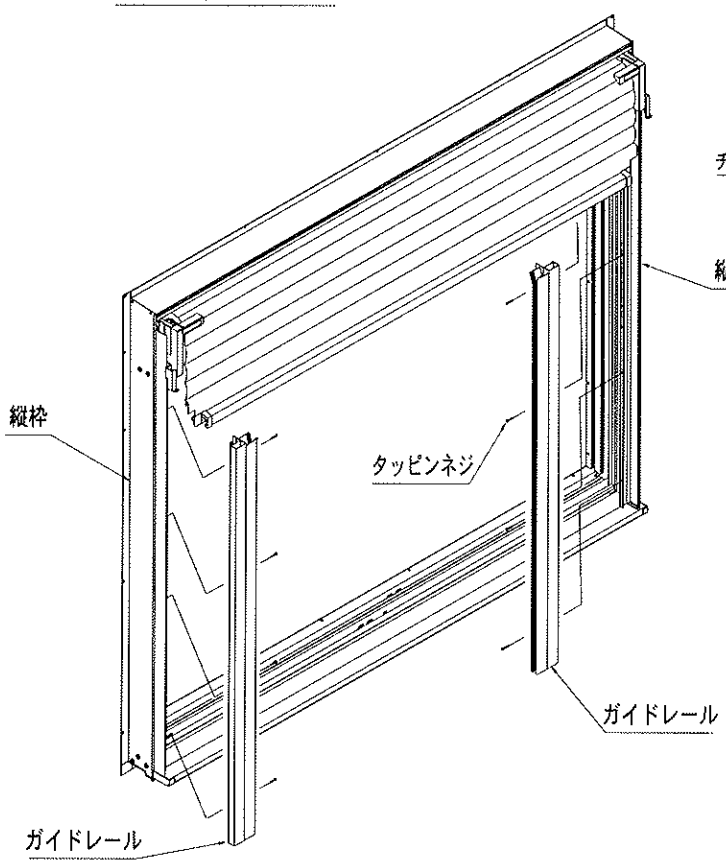

◪ ガイドレールの取付け方法

下図①、②の順にガイドレールを取付けます。

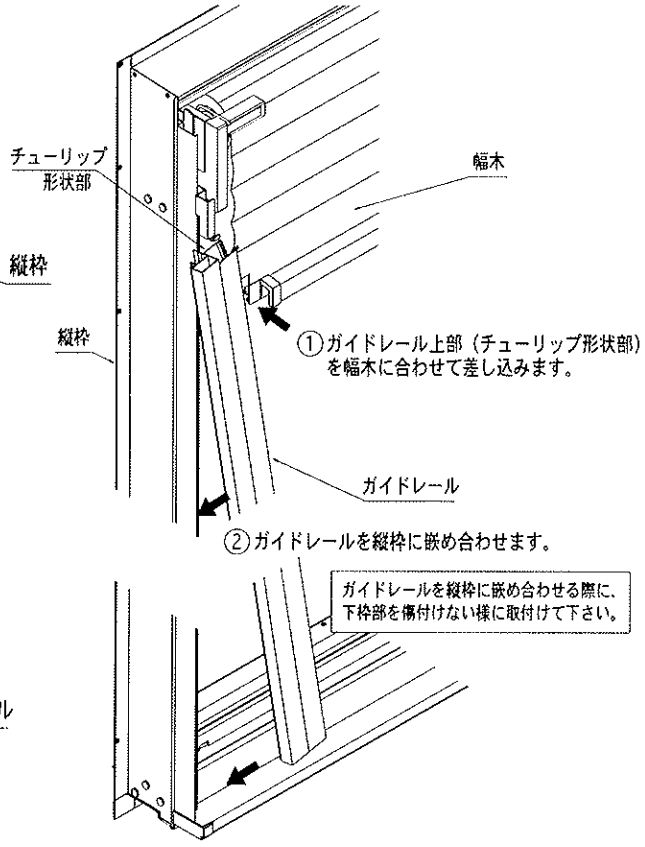

◪ ガイドレールの取付（断面図）

お願い

下図のようにガイドレールと縦枠が完全に嵌め合わされていることを確認してからビス止めしてください。
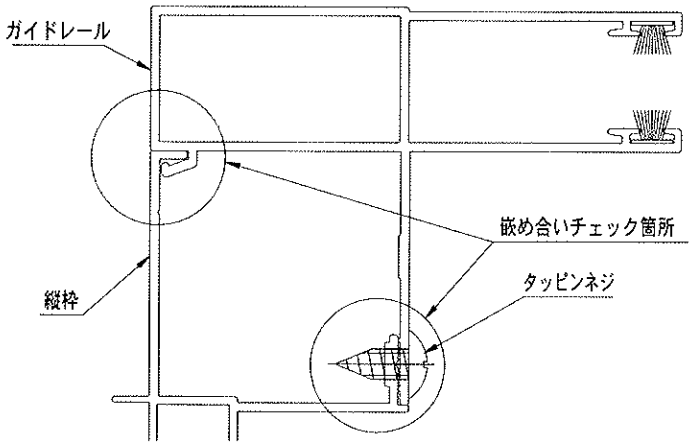
嵌め合わせが不完全だとシャッターの作動不良の原因や性能上支障が出る恐れがあります。