サーモス・サーモスⅡ・防火戸FG H/S　採風勝手口ドア

2014/09/01
商品情報サポート部

ラベル図	貼付け位置
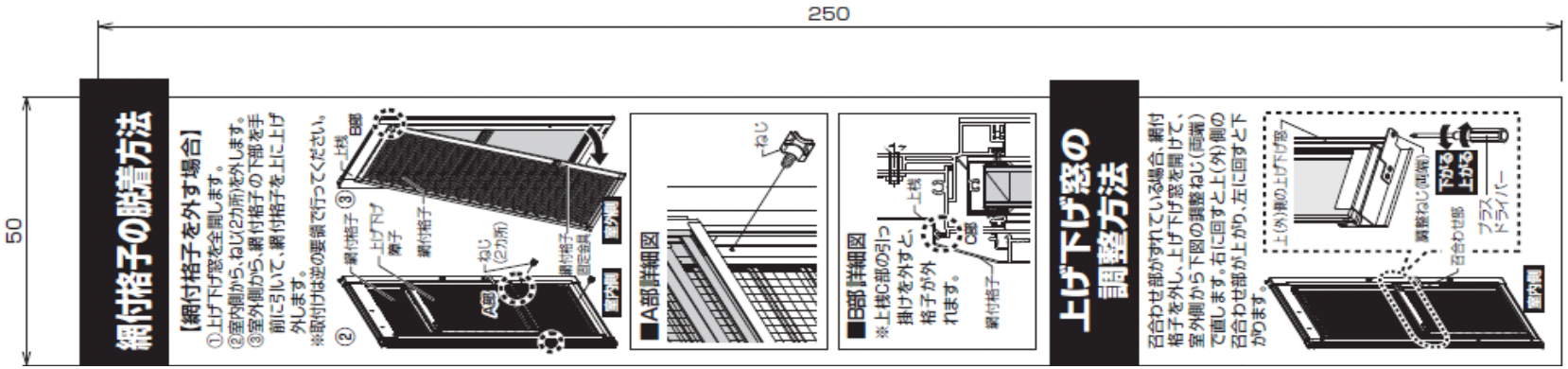	戸先框