TOSTEM トステム株式会社

玄関ドア クリエラ19・クリエラガラスドア〔半外付枠〕 組立て説明

●この説明書は、必ず施工される方にお渡しください。 ※□内は、ロットNo.表示位置を示します。

■施工される方へのお願い

●本説明書で使われているマークには、以下のような意味があります。

⚠注意 …組立てを誤った場合に、使用者が中程度の傷害・軽傷を負う危険又は物的損害の発生が想定されます。冒頭にまとめて記載していますので必ずお読みください。

⚠注意

●丁番取付けねじは奥まで締め付けてください。ドア本体脱落の原因になります。
●錠セット取付け前にドアを枠につり込むと、ドアが勝手に開き危険です。
必ず先に錠セットを取り付け、ドアをつり込んだ後はラッチを掛けてください。
枠ごと運ぶ場合も、ラッチを掛けたままで行ってください。
●漏水・腐食の原因になるおそれがありますので、下記事項をお守りください。
・各接合部のコーキングシーラーをズレなくはさみ込むようにねじ止めしてください。
・ねじは2.5+0.5N·m{25±5kgf·cm}のトルクで止めた後、ゆるみ・がたつきのないことを確認してください。

■施工上のお願い

●必ず指定の組立てねじを使用してください。
●枠の取付けについては、「(枠)取付け説明書」をご覧ください。
●取付け説明書及び取付けねじセットは、必ず施工される方にお渡しください。
●ガラス寸法は、ダンボール又はカタログをご覧ください。
●後付けビードは別売りです。ガラス厚に応じて選択してください。

■ねじ部品一覧表

●本文図中の記号は、使用ねじ・部品の種類を示します。

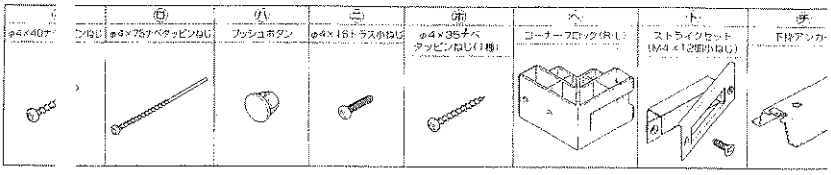

■組立て部品の種類

■イ・ロ・ハの使い分け

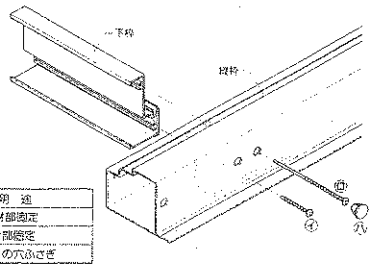

ねじ	用途
イ	グリッド形材部固定
ロ	コロー形材部固定
ハ	コロー形材の穴ふさぎ

■先付けビードのコーナー部納まりについて

●先付けビードは、温度変化による伸縮を考慮し、約2mm長めに設定してあります。組立ての際、コーナー部の先付けビードが正しく納まっているか確認してください。

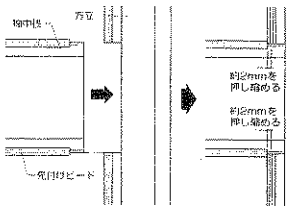

■組立て順序

■30・45親子、60両開き

●ランマ無しの場合、無目はありません。
●コーナー組立て時は、先に㊀縦枠を固定してから㊁上枠を固定してください。

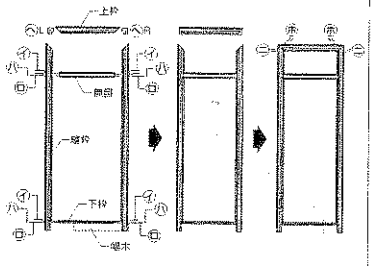

■45片袖(袖飾り)

●コーナー組立て時は、先に㊀縦枠を固定してから㊁上枠を固定してください。

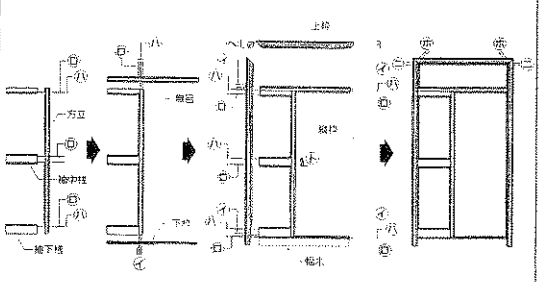

■60両袖(袖飾り)

●コーナー組立て時は、先に㊀縦枠を固定してから㊁上枠を固定してください。

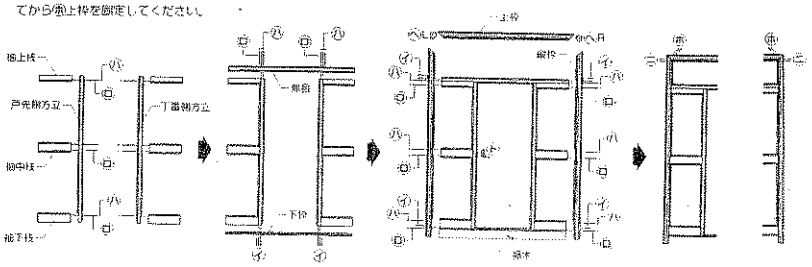

■組立て詳細(部品の取付け)

■下枠幅木を取り付ける場合

●下枠幅木は別売りを使用します。取付け説明書は、幅木セットに同梱されています。
●下枠幅木を取り付ける場合は、付属のアンカーは使用しません。

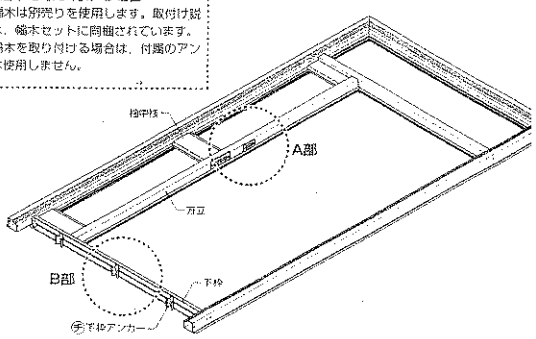

■A部詳細図

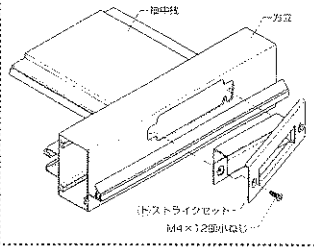

■B部詳細図

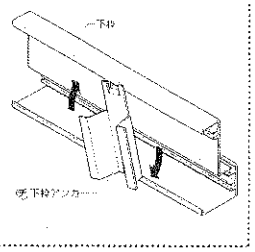

■ランマへのガラス入れ・袖飾りの取付け

■ランマ

①押縁の上部を撓して無目から外します。
②ガラスをけんどんで入れ、ガラスライナーをガラスの下に置きます。
③外した押縁を取り付け、後付けビード(別売り)をまわします。

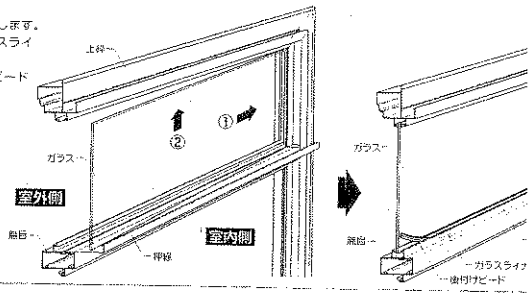

■袖飾り

①袖飾りを室外側から差し込み、ねじ止めします。
②ガラスライナーを置いてガラスを方立側からけんどんで入れます。
③押縁を取り付け、後付けビード(別売り)をまわします。

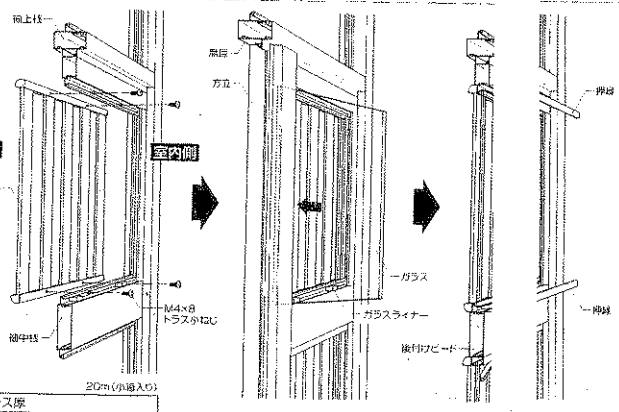

■共通後付けビード商品コード表

※ブラック・オータムブラウン製品には、ブロンズ用(B)を使用してください。シャイングレー製品には、シルバー用(S)を使用してください。

20m(小箱入り)

		ガラス厚				
		3mm	4mm	5mm	6mm	6.8mm
色	B	A3F03	A3F04	A3F05	A3F06	A3F07
	W	A8F03	A8F04	A8F05	A8F06	A8F07
	S	A1F03	A1F04	A1F05	A1F06	A1F07

■丁番の取付け・ドア本体のつり込み

①丁番には上下の区別があります。軸の短い丁番は上、軸の長い丁番は下に取り付けます。
(取付けねじは丁番セットに同梱されています。)
ドア本体側の丁番は、M4×18個小ねじ(長い方のねじ)で取り付けます。
②ドア本体を下部→上部の順でつり込みます。
※建付け調整ピースは、躯体取付けまで外さないでください。

⚠注意

●丁番取付けねじは、奥まで締め付けてください。ドア本体脱落の原因になります。

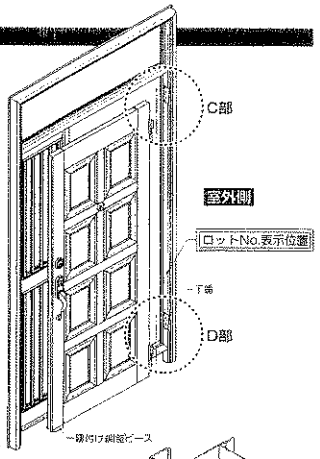

■C部詳細図

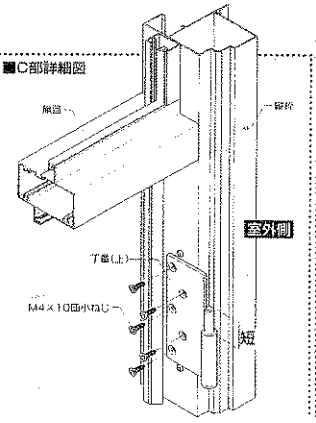
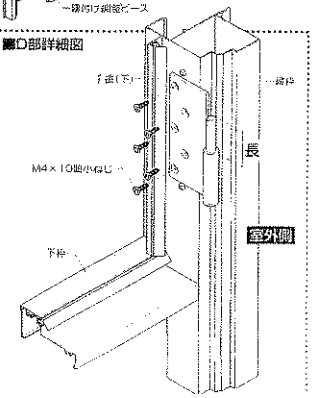
■D部詳細図