MAF-17　4類　2003年4月24日発行

障子保管時のお願い

【このシートがいつでも見える様に障子を保管してください。】

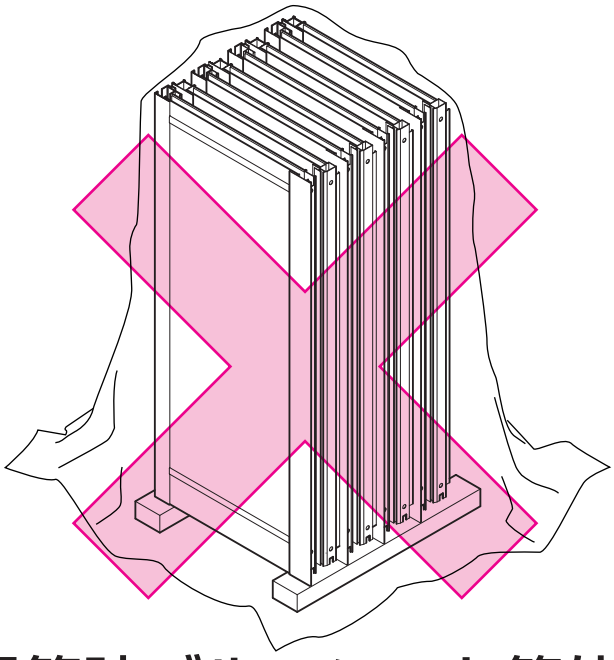

屋外保管時ブルーシート等使用禁止！

シートを掛けると熱がこもり、製品が変型するおそれがあります。

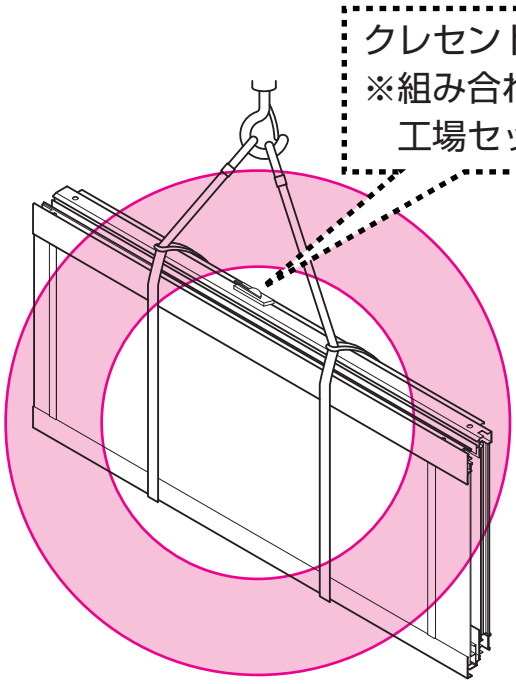

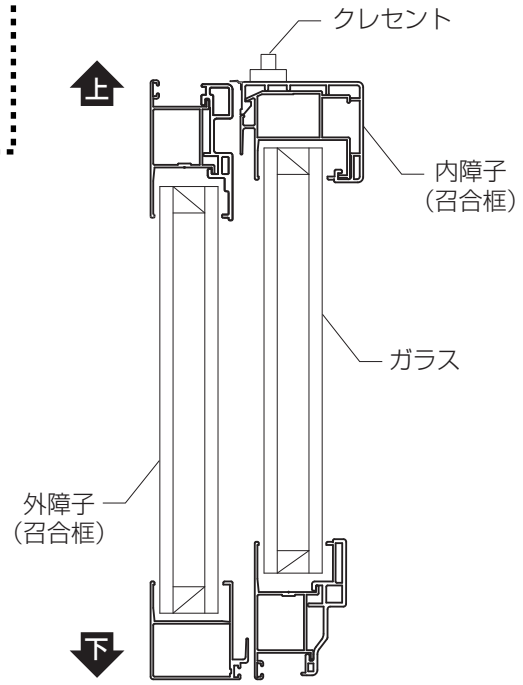

障子の玉掛けは1セット（2枚）で！

樹脂が変型するおそれがあります。

※3枚障子のときも、吊り上げは2枚まで。（残り1枚は別に吊り上げてください。）

0303制定