MAC-392B　ZN25　2004年12月1日発行

トステム株式会社

高断熱アルミサッシ BFサーマルⅡ 引違い 取付け説明書

●この説明書は、必ず施工される方にお　渡しください。　※ ▭ 内は、ロットNo.表示位置を示します。

■施工される方へのお願い

●本説明書で使われているマークには、以下のような意味があります。

⚠注意 …取付けを誤った場合に、使用者が中程度の傷害・軽傷を負う危険又は物的　損害の発生が想定されます。冒頭にまとめて記載していますので必ずお読みください。

■施工上のお願い

●把手・ストッパーは、必ず障子の外れ止め・クレセント受け・戸車を調整した後に取付けてください。
（先に取付けると、外れ止め・クレセント受けの調整は、把手・ストッパーを外さない限りできなくなります。）

⚠注　意

●本製品は複層ガラス使用のため、重量が最大で約80kgになります。重量に見合った人数で作業してください。
思わぬケガをするおそれがあります。
●障子落下の原因になるおそれがありますので、下記事項を厳守してください。
・本製品はかなりの重量があるため、必ず45×100mm以上の窓台（敷居）・30mm厚以上の間柱で、開口部を作ってください。
・必ず指定のスクリュー釘・木ねじで枠を固定した後、障子を建込んでください。
・開口部を付け枠などでふかす場合は、一体物と同じ強度になるように取付けてください。
・取付けねじは、必ず締め付けてください。
・障子の建込み・建付け調整後、必ず外れ止めを上げてください。
●漏水の原因になるおそれがありますので、下記事項をお守りください。
・テラス（W2000以上）に付いている下枠補強ブラケットは、障子重量を支える重要な部品です。必ず指定のねじで締め付けてください。下枠が垂れ下がるおそれがあります。
・本製品取付け後、サッシ枠と躯体の取合わせ部に防水テープ（別売り）を張ってください。（本文中の図参照）
・テラス（W2000以上）の場合は、外壁材取付け後、下枠補強ブラケットとの間にシーリング材を充てんしてください。
・下枠前面の水抜き穴部は、モルタルなどで絶対にふさがないでください。

■取付けねじ一覧表

㋑	㋺
φ2.1×25スクリュー釘	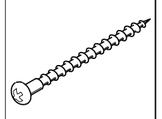 φ3.8×38丸木ねじ
㋩	㋥
φ3.5×20皿木ねじ（アングル部）	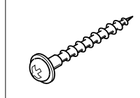 ワッシャー付き丸木ねじ（テラス（W2000以上）のみ）

■把手・ストッパーセット一覧表

把　手	把手ねじカバー	把手取付けねじ	ストッパー
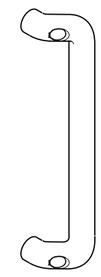 2個	4個	M5×20バインド小ねじ／4個	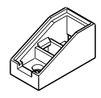 2個
	ストッパーカバー	ストッパー取付けねじ	
	2個	M4×8ナベ小ねじ／4個	

■取付け順序

1 枠の固定

①開口部の水平・垂直を確認し、枠を仮止めします。

②下げ振り・水準器で枠のねじれ・倒れ・ゆがみを直した後、固定します。

⚠注　意

●取付けねじは必ず締め付けてください。
下枠が外側にころび、障子が脱落する等の不具合が発生することがあります。

※躯体と下枠の間にすき間が発生した場合は、必ずかい物等で調整してください。

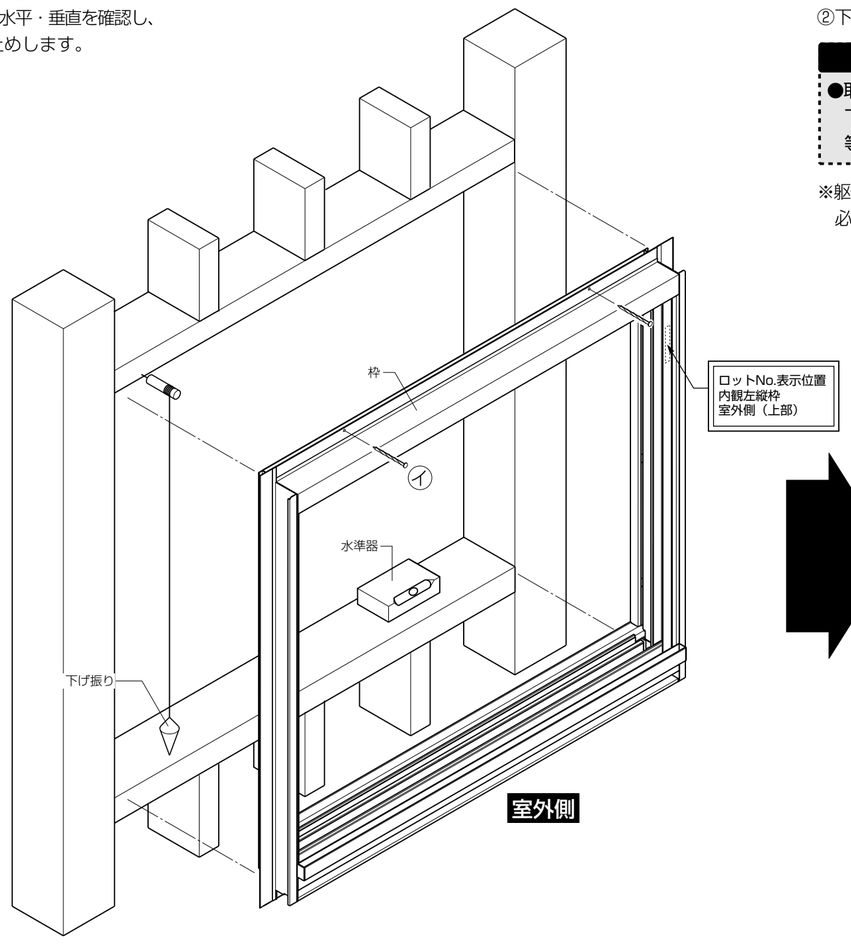

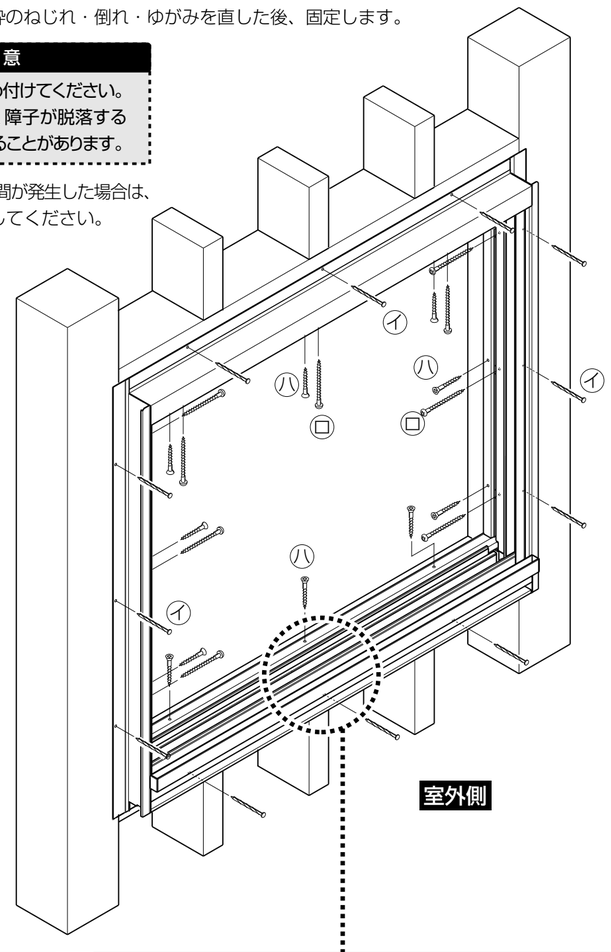

⚠注　意

●本製品取付け後、必ず防水テープ（別売り）を張ってください。
漏水の原因になるおそれがあります。

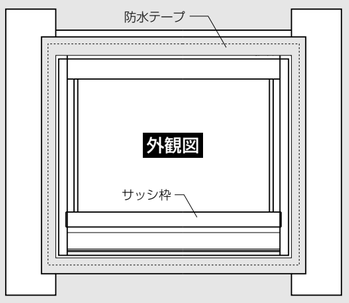

⚠注　意

●テラス（W2000以上）の場合は、外壁材取付け後、下枠補強ブラケットとの間にシーリング材を充てんしてください。漏水の原因になるおそれがあります。

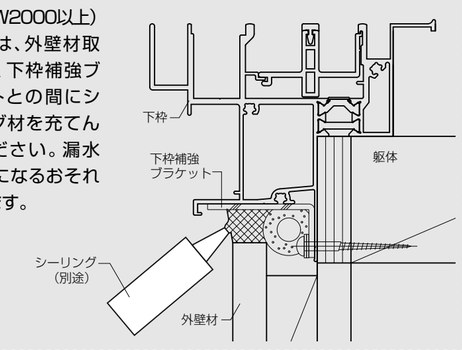

⚠注　意

※テラス（W2000以上）に付いている下枠補強ブラケットは、障子重量を支える重要な部品です。必ず指定のねじで締め付けてください。
下枠が垂れ下がるおそれがあります。
※テラス（W2000未満）の場合は、下枠補強ブラケットは付いていません。

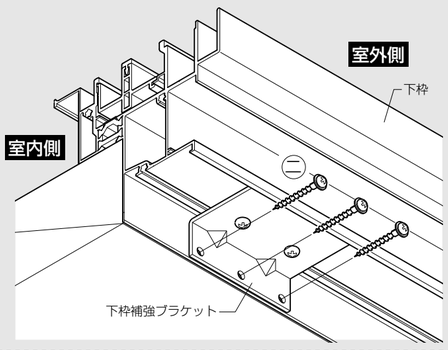

2 障子の建込み

●下図の手順で障子を入れます。
※枠と障子の位置関係は納まり図を参照してください。

【室外側からの建込み】

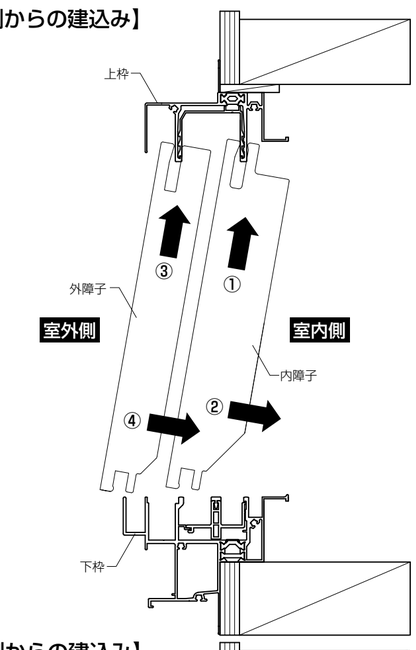

【室内側からの建込み】

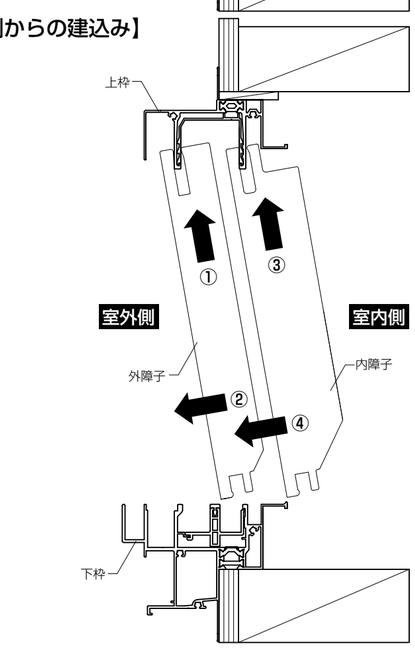

■建付け調整

■戸車調整

●プッシュボタンをいったん外して調整します。（調整後は、プッシュボタンを押込んでください。）
※出荷時、障子は下がった状態にしてあります。それ以上は下がりませんので、上げたい場合のみ戸車調整してください。

■お願い

※戸車調整後は、召内下部ピースも調整してください。
（外下桟との間のすき間をなくします。）
※召外下部を調整した場合は、召外下部気密ピースも調整してください。（部品を下げてすき間をなくします。）

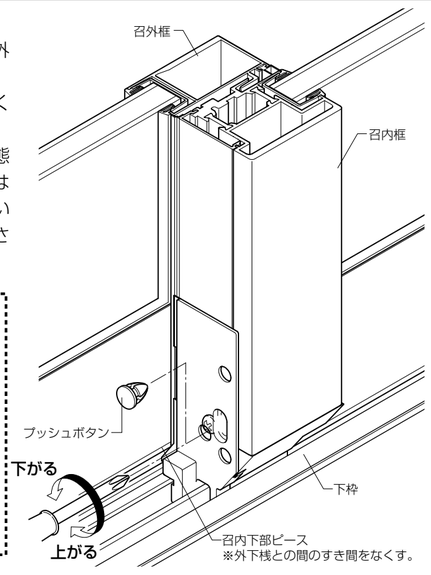

■クレセント調整

【上下方向の調整】
（クレセント本体）
①マイナスドライバーでキャップを外します。
②プラスドライバーでねじをゆるめてクレセント本体を上下に動かします。
※調整後はしっかりねじを締めて、キャップをしてください。

【左右方向の調整】
（クレセント受け）
●プラスドライバーでねじをゆるめてクレセント受けを左右に動かします。
※調整後はしっかりねじを締めてください。

【上下方向の調整】

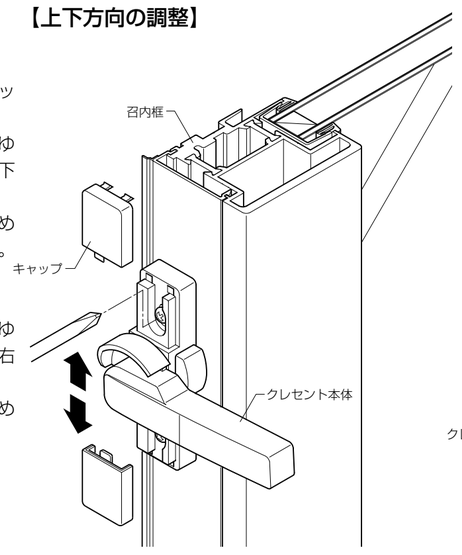

【左右方向の調整】

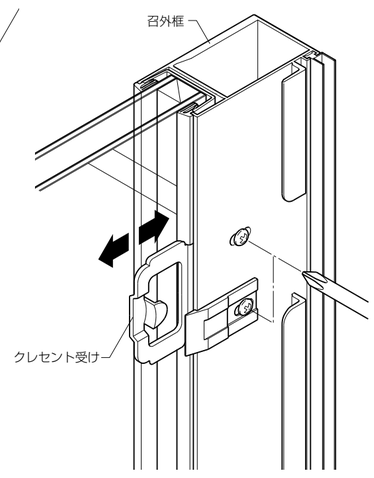

■外れ止め調整

●プラスドライバーでねじをゆるめて外れ止めを上げます。
※調整後はしっかりねじを締めてください。

⚠注　意

●必ず外れ止めを上げてください。障子が落下するおそれがあります。

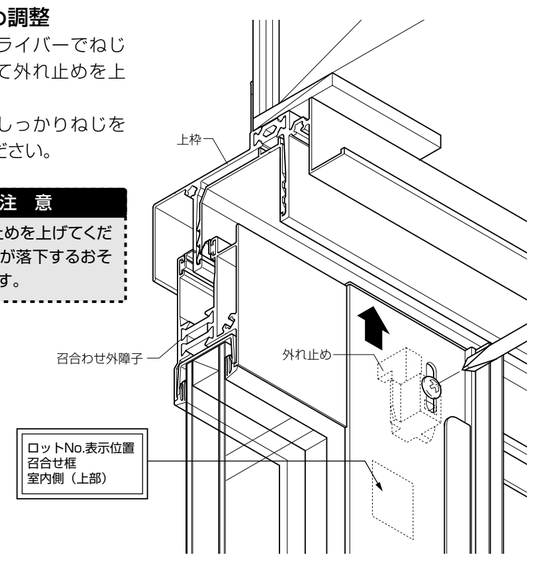

■ストッパー・把手の取付け

1 ストッパーの取付け

●ストッパーを下図の向きで外障子に取付け、ストッパーカバーをはめ込みます。

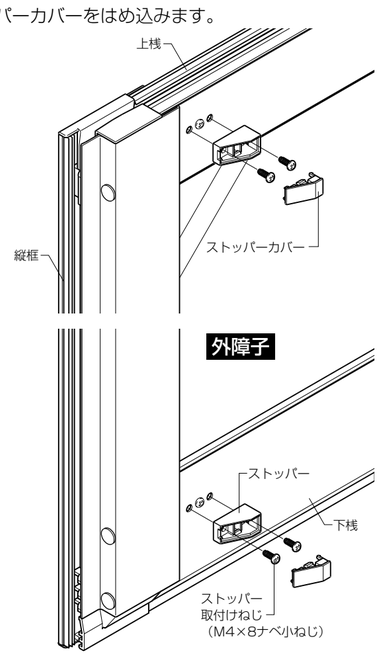

■ストッパーの取付け方向

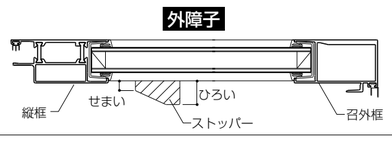

2 把手の取付け

●把手を縦框に取付け、把手ねじカバーをはめ込みます。

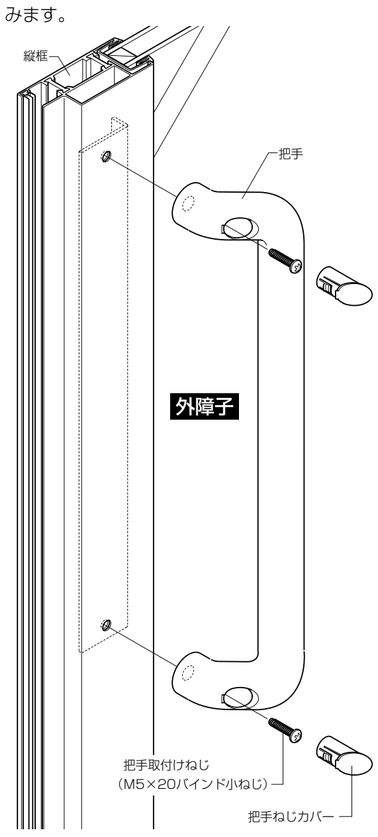

■参考納まり図

●縦断面図

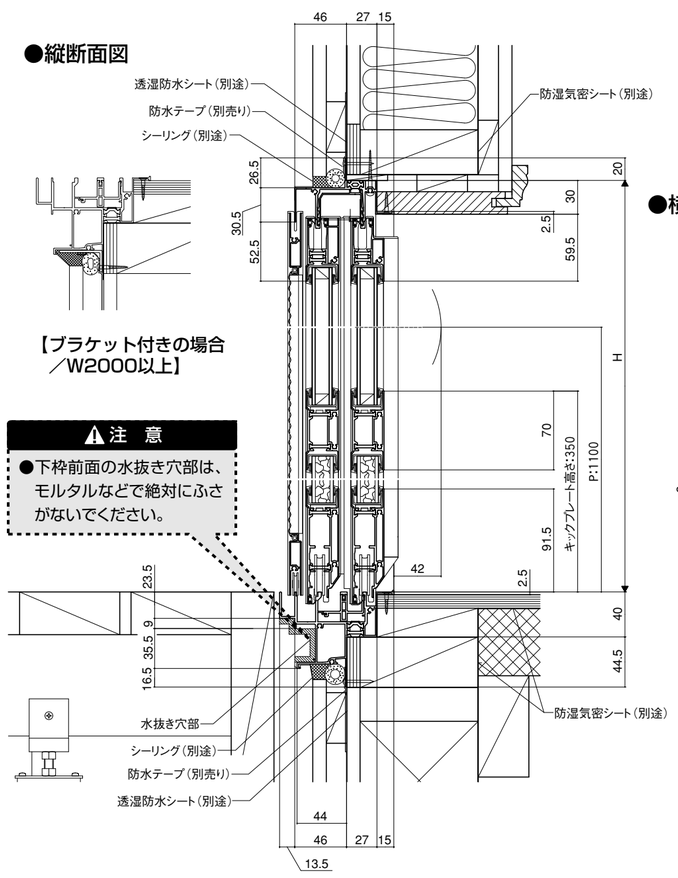

⚠注　意

●下枠前面の水抜き穴部は、モルタルなどで絶対にふさがないでください。
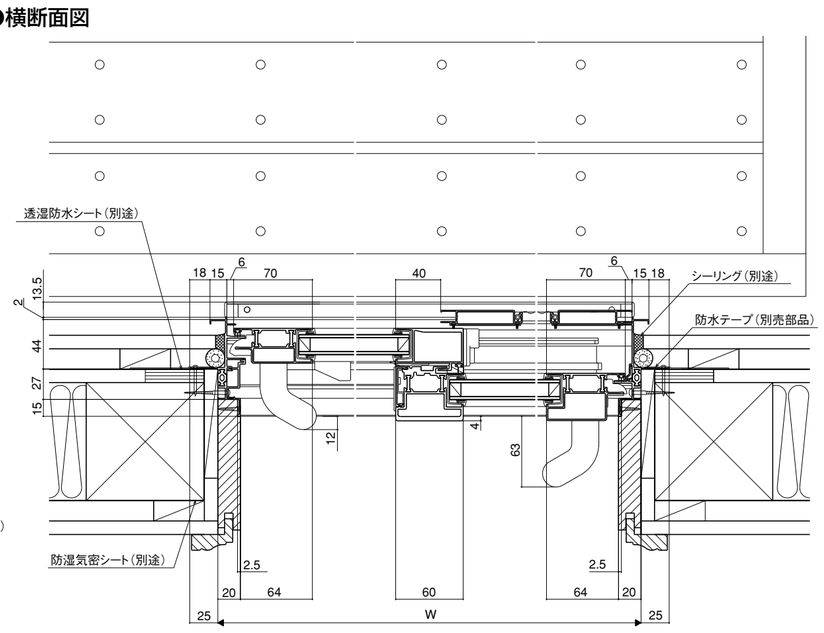
●横断面図