お施主さま用

収納網戸

取扱い説明書

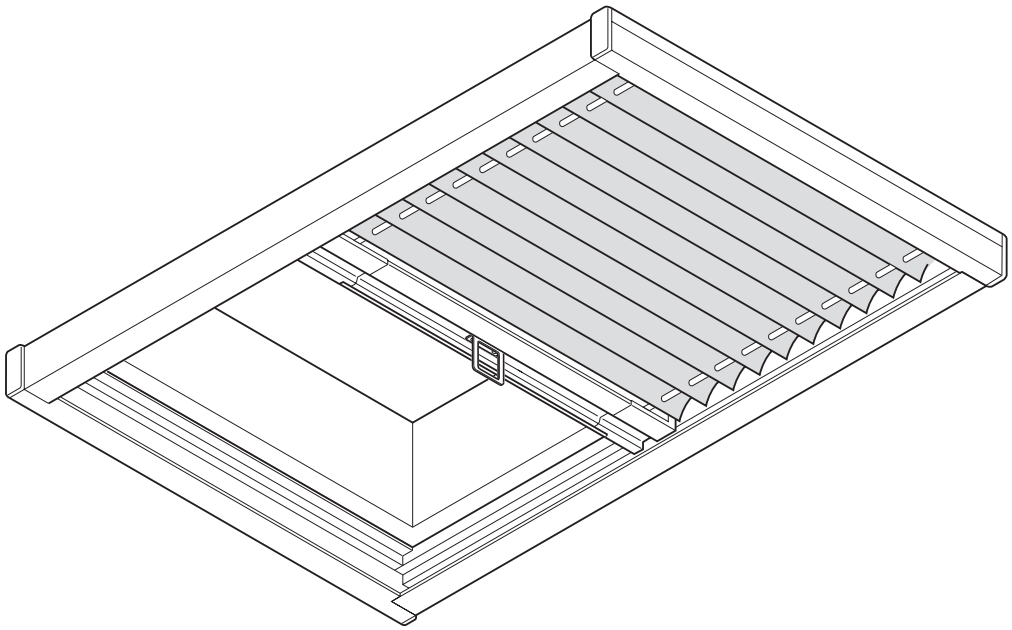

ご使用にあたって

●この取扱い説明書を読んで理解するまでは「収納網戸」のご使用及びお手入れを行わないでください。

●この取扱い説明書は、ご使用中に不明な点や、お手入れの方法などをいつでも調べられるよう大切に保存してください。

目次

■重要なお知らせ…… 1
■安全について…… 1
■特に注意していただきたいこと…… 2
■建付け調整…… 2〜3
■お手入れ方法…… 3
■商品保証について…… 4

重要なお知らせ

ご使用の前に

安全のため、必ずお守りください。
「収納網戸」のご使用及びお手入れの際は、必ずこのご愛用者の手引きに従ってください。
もしこのご愛用者の手引きに従わず、乱用または誤用によるケガ及び損害が発生した場合は、トステム株式会社及びその販売会社に責任はないものといたします。

1.このご愛用者の手引きの記載事項の他にも、あらゆる危険が想定されます。
したがって、「収納網戸」のご使用及びお手入れの際は、このご愛用者の手引きの記載事項に限らず、安全対策に関して十分な配慮が必要です。
2.このご愛用者の手引きは版権を有し、その権利は留保されています。
3.商品のお問合わせについては、下記の窓口までご連絡ください。

問合わせ内容	連絡先窓口
商品全般	お買い求めの工務店・販売店、又はトステム(株)お客様相談室

安全について

警告用語の種類と意味

このご愛用者の手引きでは、危険度（または事故の大きさ）によって、次の2段階に分類しています。
警告用語が持つ意味をよく理解し、本書の内容（指示）に従ってください。

警告用語	意　味
⚠注 意	取扱いを誤った場合に、使用者などが中程度の傷害・軽傷を負う危険又は物的損害の発生が想定されます。
お 願 い	特に注意を促したり強調したい情報で、指示にしたがわないと機器の損傷・故障などにつながる場合があります。

特に注意していただきたいこと（安全のため、必ずお守りください）

⚠ 注　意

●網戸脱落のおそれがありますので、下記事項をお守りください。
・強風時には使用しないでください。

建付け調整

●建付けが悪くなった場合、下記の要領で調整してください。

①網戸の下部材からアタッチメントを取外します。
※下部材の端部にある溝にマイナスドライバーを差込むと、外しやすくなります。
②下部材の調整ねじを移動し、ワイヤーの張りの強さを変えることにより調整します。
不具合の内容により、移動するねじが異なりますので、下記の**【不具合別調整方法】**から該当するものを選んでください。

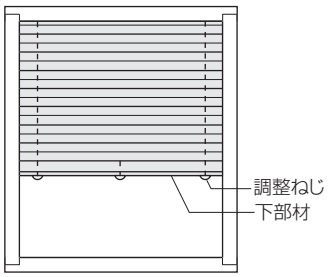

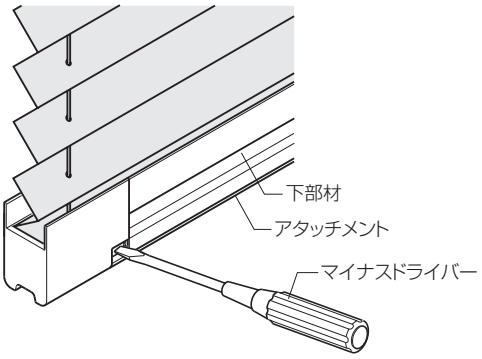

不具合別調整方法

網戸のタイプ

■3本ねじタイプ

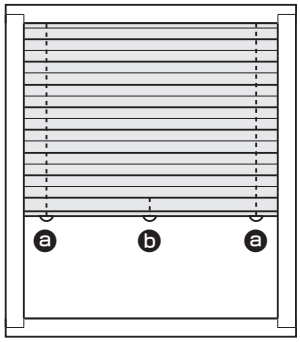

■5本ねじタイプ

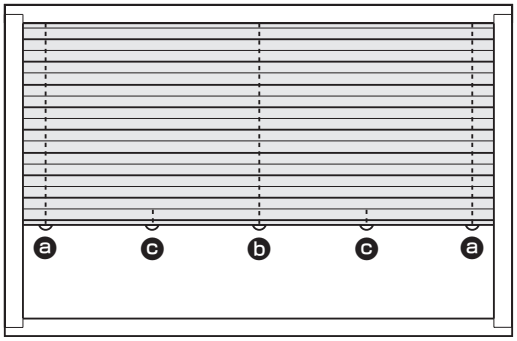

【網戸の開閉が重い(軽い)…(A図)】

①ⓐねじを緩めます。
②軽くする場合は、調整ねじをワイヤーの見える方向に移動します。
重くする場合は、逆方向に移動します。
※ⓐねじは２本あります。通常は片方だけで調整できますが、調整しきれない場合は、もう一方のねじも使用してください。

(A図)

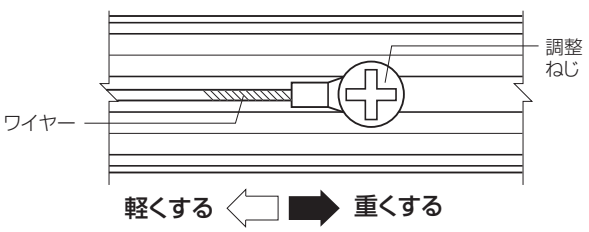

【網戸と枠の間にすき間が発生…(B図)】

①ⓑねじを緩めます。
②下部材を上部材側に押し上げ、上部材と下部材が平行になるようにします。
③ⓑねじを締めて固定します。
④網戸を数回開閉し、すき間がでないか確認してください。
⑤すき間が直らない場合、①～④を繰り返してください。

(B図)

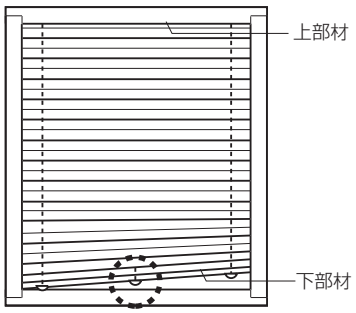

【中間ワイヤーのたるみ、又は下部材にソリが発生…(C図)】

①ⓒねじを緩めます。
②ソリをなくす場合は、調整ねじをワイヤーの見える方向に移動します。
たるみを取る場合は、逆方向に移動します。
※ⓒねじは2本あります。通常は片方だけで調整できますが、調整しきれない場合は、もう一方のねじも使用してください。

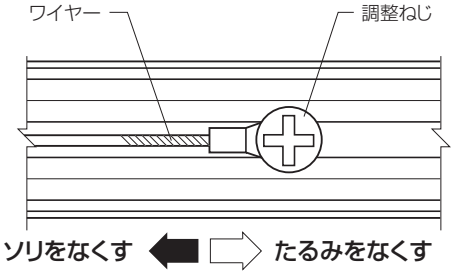

以上の調整をしても不具合が直らない場合は、お買い求めの工務店、販売店、又は『トステム（株）お客様相談室』へご連絡ください。

(C図)

●ソリ

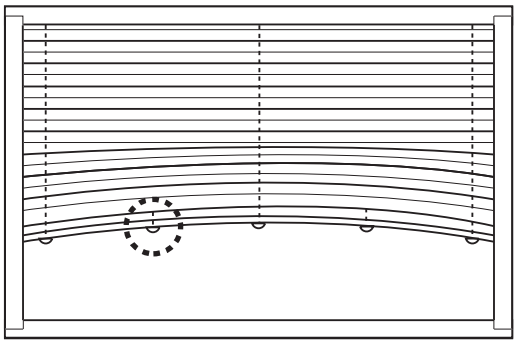

●たるみ

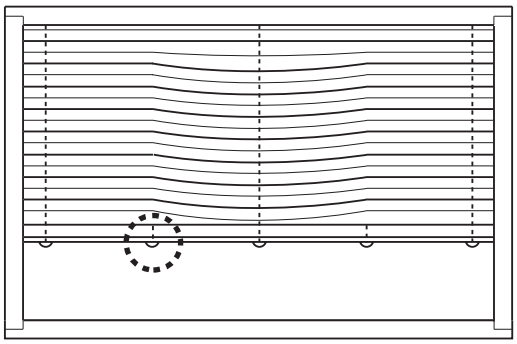

お手入れ方法

■網のふき方

●網をはさみ込み、両側から同時にふいてください。
通常の汚れは、水ぶきで十分ですが、汚れがひどい場合は、中性洗剤を薄めて使用し、その後、洗剤が残らないようにふき取ってください。
※シンナー、ベンジンなどの有機溶剤は絶対に使用しないでください。



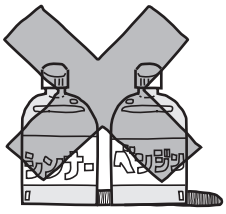

■レール枠の掃除方法

●掃除機で砂やホコリを吸い取り、水ぶきをしてください。
特に汚れがひどい場合は、歯ブラシなどで汚れを落としてください。汚れを放置しておくと開閉できなくなります。

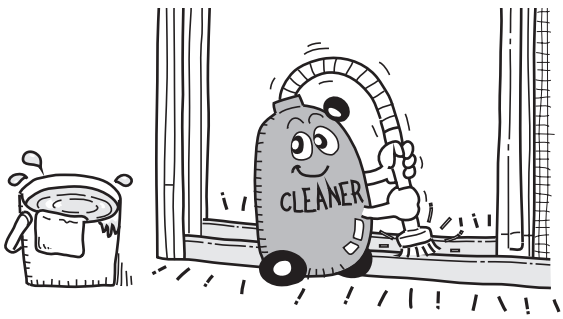

商品保証ついて

本書は、ここに記載の保証期間、保証内容の範囲において無料修理を行うことをお約束するものです。保証期間中、商品に故障、損傷などの不具合（以下「不具合」といいます）が発生した場合には、お取り扱いの施工店、工務店、販売店又は当社商品相談窓口にご相談ください。

■対象商品…… サッシ・ドア商品

■保証期間…… 施工者よりの引き渡し日（注1・注2）から2年間（電装部品については1年間）
但し、商品からの雨水浸入については10年間とします。
注1） 改修工事の場合は、改修部分の工事完了の日とします。
注2） 分譲住宅（建売住宅）・分譲マンションの場合は、建築主様への引き渡し日とします。

■保証内容…… 取扱い説明書、本体ラベル又はその他の注意書きに基づく適正なご使用状態で、保証期間内に商品そのものに不具合が発生した場合には、下記に例示する免責事項に該当する場合を除き無料修理いたします。なお、強風雨時に、サッシ下枠に雨水がたまることがありますが、これは商品上の特性であり不具合ではありません。不具合といえる雨水浸入は、サッシ下枠をこえて雨水が流れ出たり、あふれ出たりすることです。

■免責事項…… 保証期間内でも、次の様な場合には有料修理となります。
①当社の手配によらない加工、組立て、施工、管理、メンテナンスなどに起因する不具合
（例えば、海砂や急結材を使用したモルタルによる腐食。中性洗剤以外のクリーニング剤を使用したことによる変色や腐食。工事中の養生不良に起因する変色や腐食など）
②表示された商品の性能をこえた性能を必要とする場所に取付けられた場合の不具合
③建築躯体の変形など商品以外の不具合に起因する商品の不具合
④商品又は部品の経年変化（使用に伴う消耗、摩耗など）や経年劣化（樹脂部品の変質、変色など）又はこれらに伴うさび、かびなどその他類似の不具合
⑤商品周辺の自然環境、住環境などに起因する結露、腐食又はその他の不具合（例えば、塩害による腐食。大気中の砂塵、煤煙、各種金属粉、亜硫酸ガス、アンモニア、車の排気ガスなどが付着して起きる腐食。異常な高温・低温・多湿による不具合など）
⑥商品又は部品の材料特性に伴う現象（例えば木製品の反り、干割れ、色あせ、木目違い、ふし抜け、樹液のにじみ出しなど）
⑦天災その他の不可抗力（例えば、暴風、豪雨、高潮、地震、落雷、洪水、地盤沈下、火災など）による不具合又はこれらによって商品の性能をこえる事態が発生した場合の不具合
⑧施工当時実用化されていた技術、知識では予測することが不可能な現象又はこれが原因で生じた不具合
⑨犬、猫、鳥、鼠などの小動物に起因する不具合
⑩引き渡し後の操作誤り、調整不備又は適切な維持管理を行わなかったことによる不具合
⑪お客様自身の組立て、取付け、修理、改造（必要部品の取外しを含む）に起因する不具合
⑫本来の使用目的以外の用途に使用された場合の不具合又は使用目的と異なる使用方法による場合の不具合
⑬犯罪などの不法な行為に起因する破損や不具合

＊保証期間経過後の修理、交換などは有料とさせていただきます。
＊本書によって、お客様の法律上の権利を制限するものではありませんので、保証期間経過後の修理についてご不明の場合は、お取扱いの施工店、工務店、販売店又は当社商品相談窓口にお問合わせください。

MEMO

MAJ-258A
AW79
2007年12月1日発行

トステム株式会社
本社　〒136-8535東京都江東区大島 2-1-1

商品改良のため、予告なしに仕様の変更を行うことがありますのでご了承ください。

ご用命は