MAB-83B　ZZB2　2010年7月1日発行

玄関ドア・玄関引戸用

キックプレート

取付け説明書

■お願い

●この説明書は、必ず施工される方にお渡しください。
●必ず指定の樹脂リベットで指定の位置に取り付けてください。

■使用部品一覧

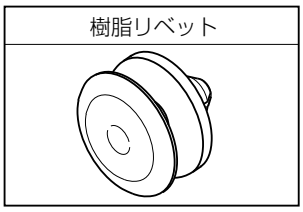

■取付け順序

1 キックプレート養生面の表示に従って、「室内用」「室外用」を確認します。
2 キックプレートを指定の位置にテープ等で仮止めします。

■キックプレート取付け位置

●玄関ドア

〔アルミドアの場合〕

●上下方向
キックプレートを下桟下部のリブの上に合わせます。

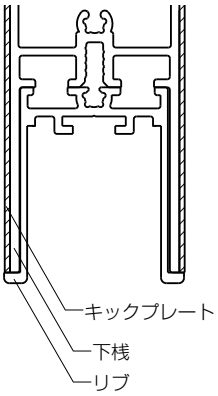

●左右方向
キックプレートをつり元側縦框端部より下図寸法に合わせます。

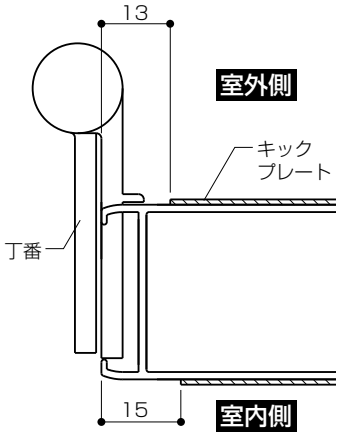

〔フラッシュドアの場合〕

●上下方向
キックプレートを下エッジ上部に合わせます。

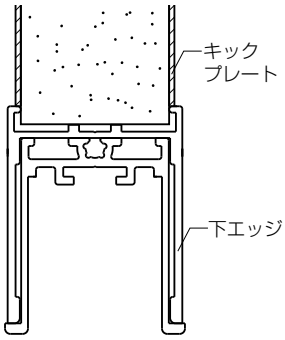

●左右方向
キックプレートをつり元側エッジ端部より2mm離して合わせます。

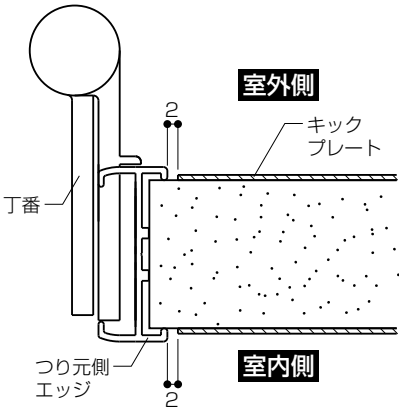

●玄関引戸

●上下方向
キックプレートを下桟下部に合わせます。

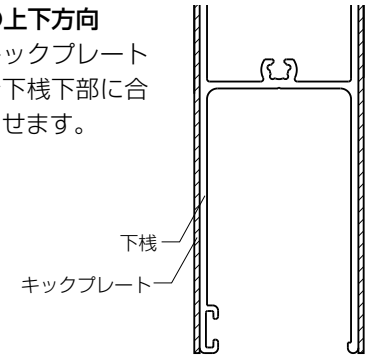

●左右方向
キックプレートと左右縦框とのチリを均等にして合わせます。

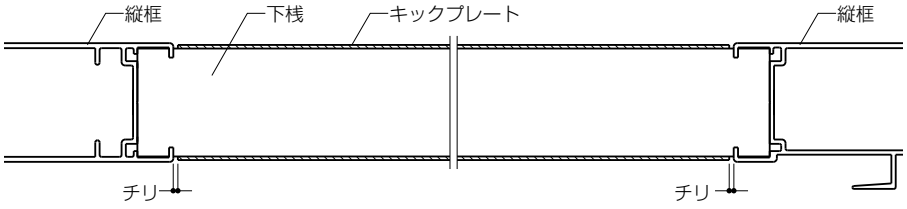
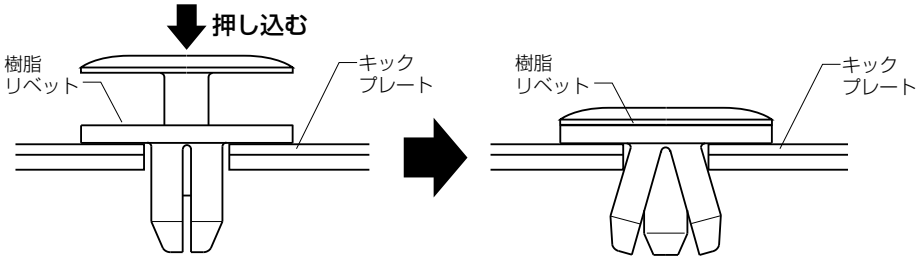
3 キックプレートの穴に合わせて φ7のドリルで部材に穴をあけます。
※貫通しないようご注意ください。
4 キックプレートの養生をはがし、樹脂リベットで固定します。
※押込みがきつい場合は、Pハンマー等で軽くたたいてください。