MAG-564B　LM42　2011年10月1日発行

TOSTEM フォンテプラス シリンダーセット／サムターンセット 取付け説明書

■取付け上のお願い

●本製品の鍵穴に、スプレー式潤滑油(CRC556等)やミシン油を注入しないでください。不具合の原因になります。万一鍵がスムーズに動かない場合は、当社指定の鍵穴用パウダー潤滑油(DASZ020)または鉛筆の芯を粉状にして注入してください。

■梱包明細

※取付け前に必ず梱包内容をご確認ください。

名　称	員　数			
	シリンダーセット	シリンダーセット(おでかけ)	サムターンセット	サムターンセット(おでかけ)
シリンダーユニット	2	2	−	−
サムターンユニット	2	1	2	1
おでかけサムターンユニット	−	1	−	1
振れ止め	2	2	2	2
ゴムパッキン	2	2	2	2
台　座	−	1	−	1
取付けねじ (M4×50皿小ねじ)	4	2	4	2
取付けねじ (M4×35ナベ小ねじ)	−	2	−	2
取付けねじ (M4×50ナベ小ねじ)	−	2	−	2
子　鍵	3(5)※1	3(5)※1	−	−
取付け説明書	1	1	1	1
おでかけサムターン操作ラベル	−	1	−	1

※1)(　)内はリバースキーの場合を示します。

■シリンダーユニット・サムターンユニットの取付け

①シリンダーの突起部(4カ所)をケースの角穴に合わせて差し込みます。
※この時、MIWAマークが上になる様に差し込んでください。(すりばちシリンダーは上面シールが上になります。)
②室内側からゴムパッキン・振れ止め・サムターンユニットをあらかじめセットして、取付けねじで締め込みます。
※おでかけの場合はゴムパッキン・振れ止め・台座をまずセットして取付けねじで締め込み、おでかけサムターンユニットをセットして取付けねじで締め込んでください。
この時、おでかけサムターンつまみは、ケースが解錠状態であることを確認し、つまみを抜かずに縦向きで取り付けてください。
取付け後、同梱の操作方法ラベルをサムターンの上にはってください。

■コンストラクション装置について(装置付きの場合)

●シリンダー 2個のうち、封印シールがはられていないシリンダーにはコンストラクション装置が組み込まれています。
施工の際は、工事専用のコンストラクションキーをご使用ください。施工後、お施主様専用キーを使用するとコンストラクション装置が解除され、以降はコンストラクションキーでは施解錠できなくなります。
●封印シールがはってあるシリンダーにはコンストラクション装置が組み込まれていないため、お引渡し時にシールをはがし、作動を確認してください。

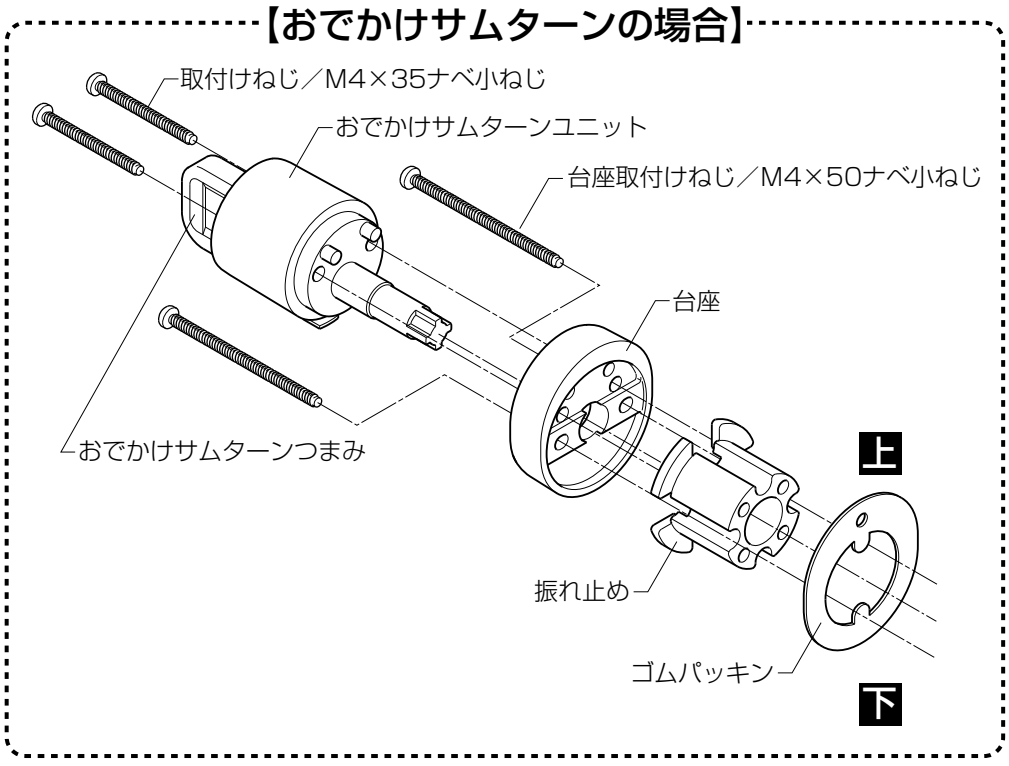

■サムターンつまみの正しい状態

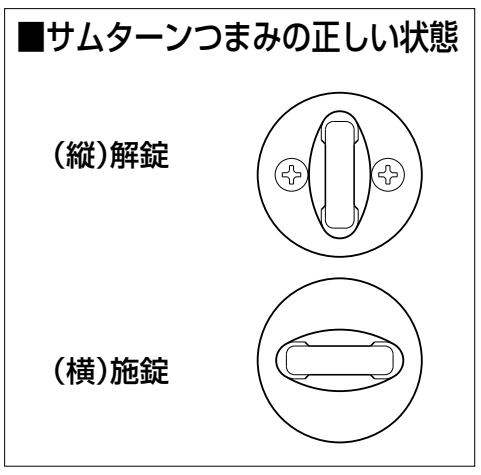

■ラベルはり付け位置

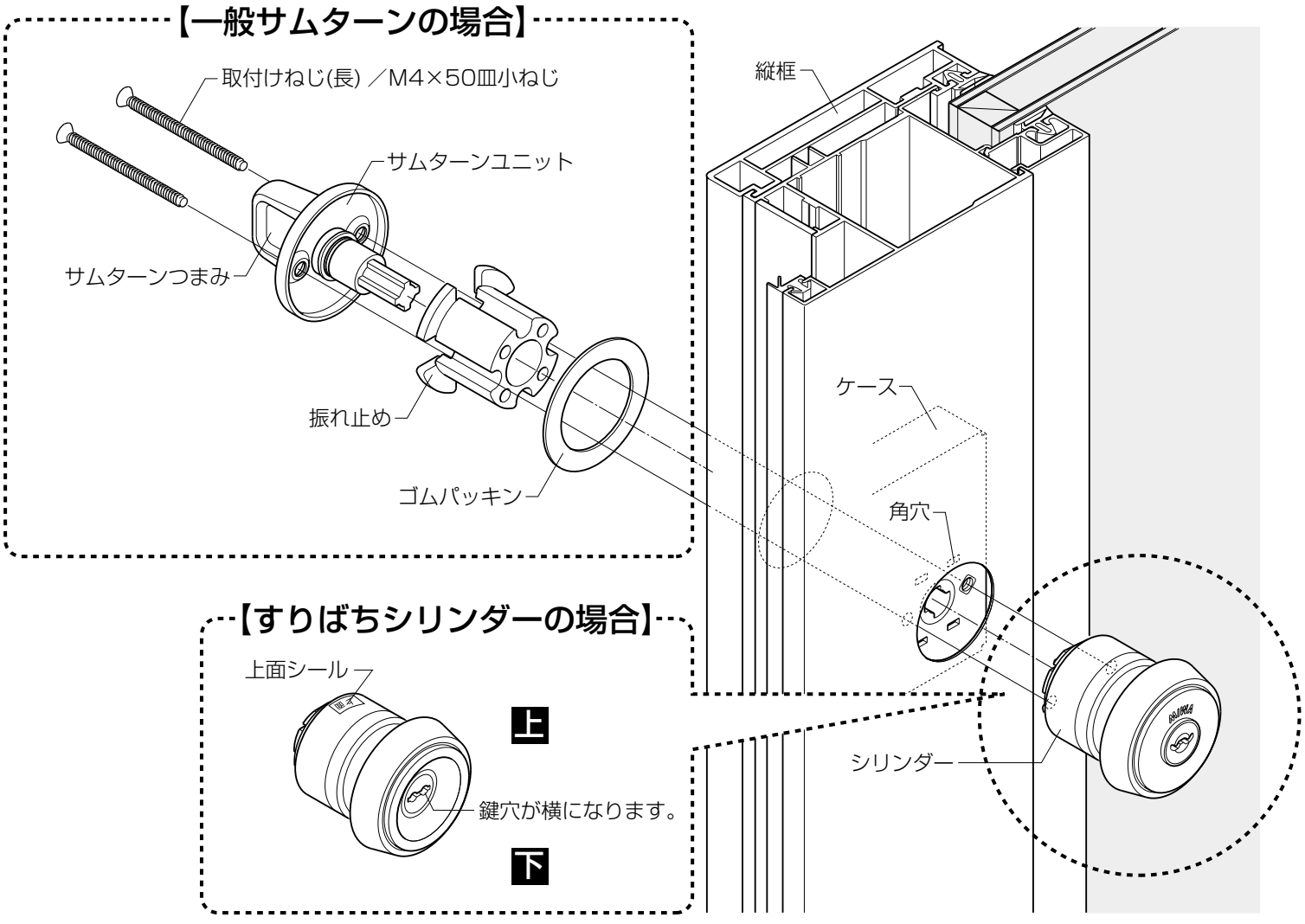

株式会社 LIXIL