校了	制作会社：アクシス　制作者：海老名
12.08.29	校 正 者：石脇　隆一　様

MAM-735　AZF8　2012年9月15日発行

LIXIL TOSTEM

玄関ドア 後付け鋳物（鋲） 取付け説明書

●この説明書は、必ず取付けされる方にお渡しください。

■取付け上のお願い

●取付け作業は、ドア本体を水平に寝かせた状態で行ってください。
●鋲の張付け部表面に水分や汚れがないか確認してください。水分や汚れがあった場合はきれいに拭き取ってください。
●鋲の張付けの際は、左右のバランスを確認しながら作業を行ってください。

■梱包明細表

名　称	入数
鋲（鋳物 31型）	10
取付け説明書	1

■鋳物の取付け推奨位置

高さ方向の推奨位置は、ドア本体の端部から鋲のセンターまでが90mmになります。
その場合、ドア本体の端部から鋲の端部までは73mmになります。

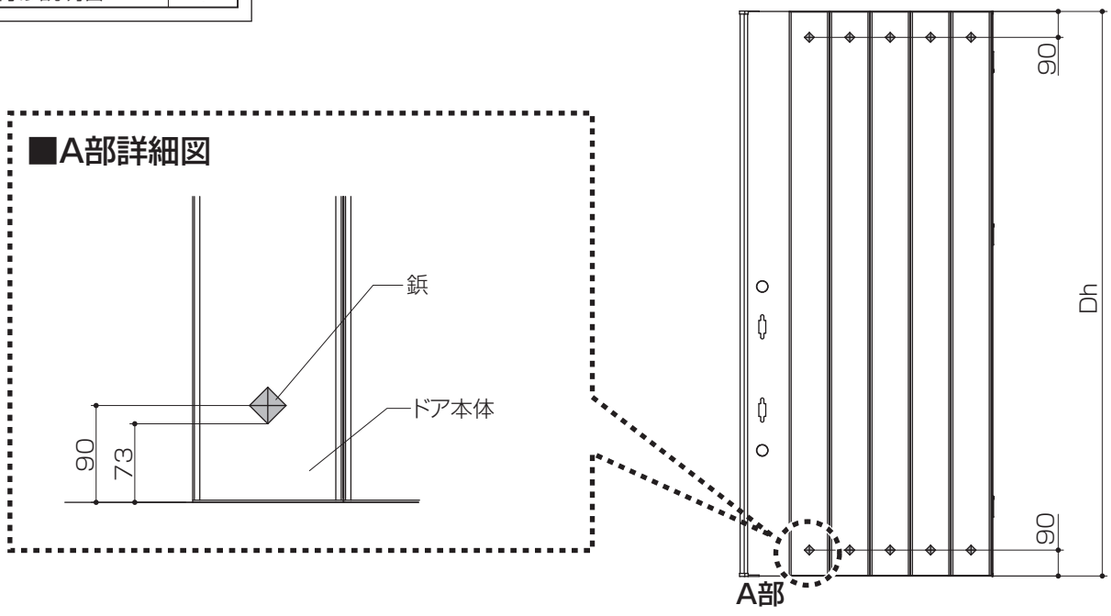

■取付け順序

①ドア本体を水平に寝かせた状態にします。
②鋲の張付け部表面に水分や汚れがないか確認してください。水分や汚れがあった場合はきれいに拭き取ってください。
③紙テープなどを使用して、高さ方向の位置を決めます。
④高さの位置をベースに、縦モールの幅に均等になるように、裏面のリケイ紙をはがした鋲を上からしっかりと押さえつけて張付けます。

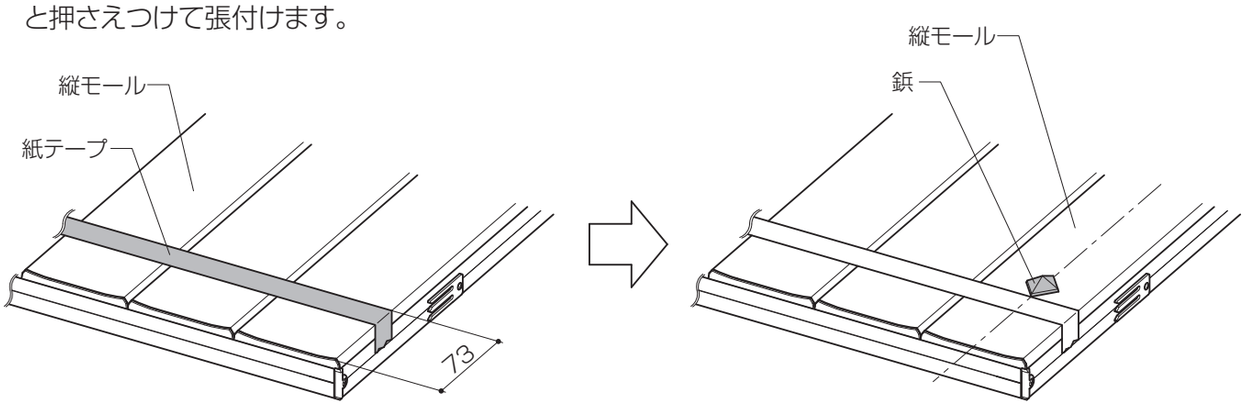

株式会社 LIXIL

図番	用紙サイズ(表色数/裏色数)/枚数	形式	折数	設指番号
F629C10109	A4(1/0)/1	単票	4	−