MAK-397B　LM18　2012年10月1日発行

LIXIL TOSTEM

住宅防火戸 ワイドウィン（脱落防止金具）取付け説明書

●この説明書は、必ず取付けされる方にお渡しください。

■取付けされる方へのお願い

●本製品を使って住宅防火戸ワイドウィンを組立てる場合、「住宅防火取扱い事業所」として登録されていることが必要です。

■取付け上のお願い

●住宅防火戸ワイドウィンの枠と障子は、指定個所に必ず脱落防止金具を取付けてください。
●枠・障子の組立ておよび取付けは、本体に同梱の説明書をご覧ください。
●必ず指定のねじをご使用ください。
●グレイジングチャンネルは指定のものを使用してください。

■取付け前の確認事項

■脱落防止金具セットの確認

●右表にしたがい、各部位に対応する脱落防止金具および取付けねじを確認してください。
※金具およびねじの入数は商品により異なります。

部品名	ガラス脱落防止金具A	ガラス脱落防止金具B	障子脱落防止金具
姿図	㋑ 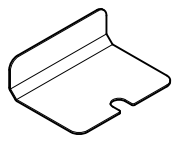	㋺ 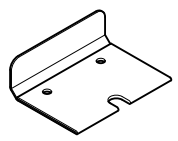	㋩ 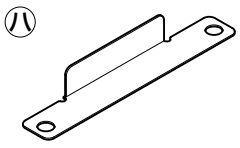
	㋥ 皿テクス小ねじ M4×13	㋥ 皿テクス小ねじ M4×13	㋥ 皿テクス小ねじ M4×13
取付け部位	上桟・框	下　桟	下　枠

■取付け順序

1 脱落防止金具取付け位置の確認

●図中の ▬ は脱落防止金具を示します。
※方立には、脱落防止金具は不要です。

2 脱落防止金具取付け

①脱落防止金具を指定の位置に合わせます。
②φ3.4のドリルで下穴をあけた後、ねじで固定します。
※下穴をあける際、脱落防止金具取付け部以外の形材を貫通しないでください。

■内観姿図

【HK】

【FIX障子】

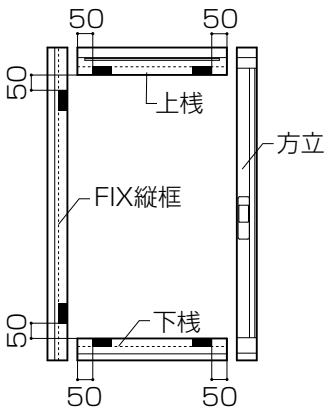

※方立には不要です。

【可動障子】

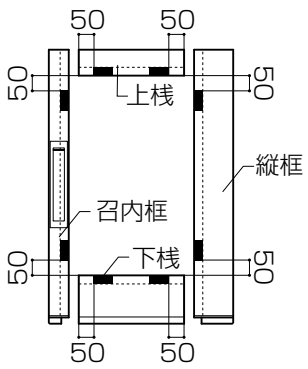

【FIX窓】

【FIX障子】

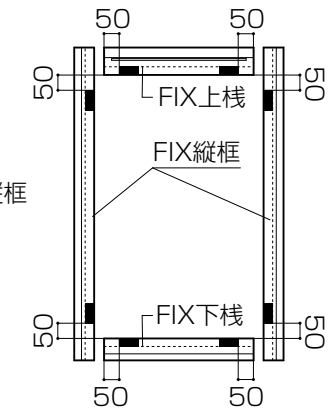

■外観姿図

【HK　枠】

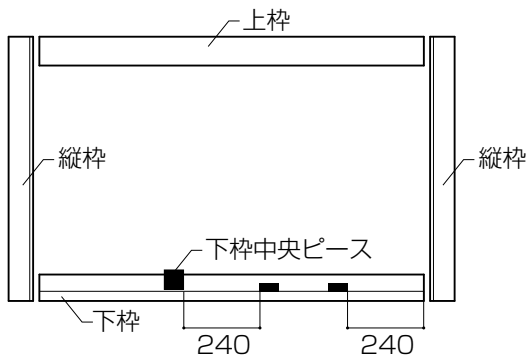

※FIX障子側に取付けてください。

【FIX窓 枠】

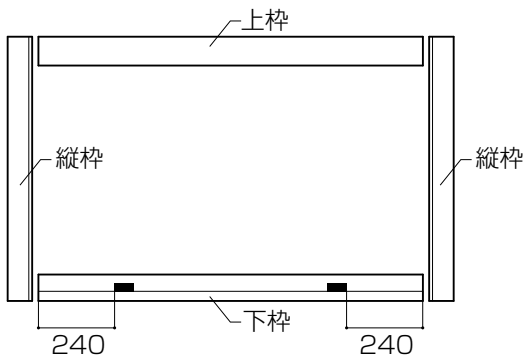

■脱落防止金具取付け方向の確認

※下図の向きに取付けます。
※取付けねじはV溝に取付けてください。

【FIX障子】

●縦断面図

【FIX上桟】

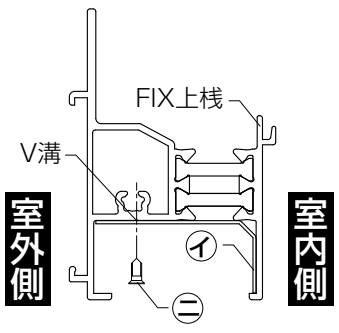

●横断面図

【FIX縦框】

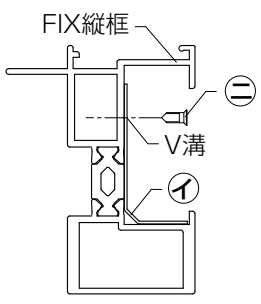

【FIX下桟】

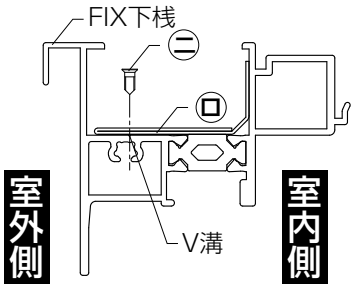

【可動障子】

●縦断面図

【上桟】

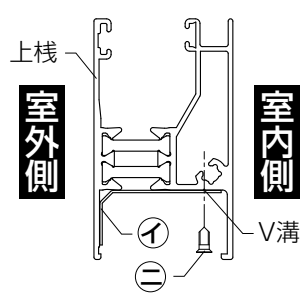

【下桟】

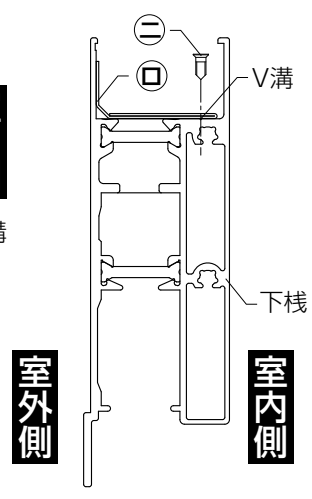

●横断面図

【召内框】

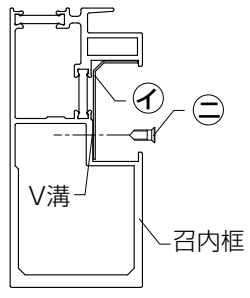

【縦框】

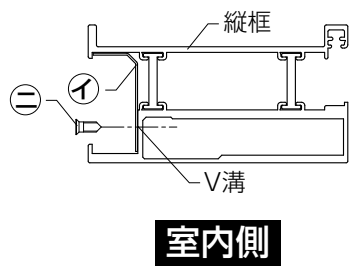

【HK・FIX窓　下枠】

●縦断面図

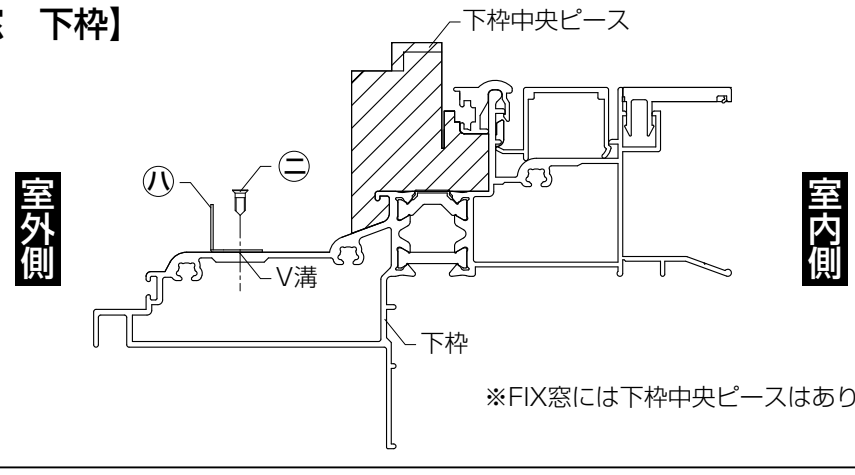

※FIX窓には下枠中央ピースはありません。