MAM-736　ZZB2　2013年2月1日発行

LIXIL TOSTEM

アパートドア〔枠〕 組立て説明書

●この説明書は、必ず組立てされる方にお渡しください。　※▭内は、ロットNo.表示位置を示します。

■組立てされる方へのお願い

●本説明書で使われているマークには、以下のような意味があります。

⚠注 意…組立てを誤った場合に、使用者などが中程度の傷害・軽傷を負う危険又は物的損害の発生が想定されます。冒頭にまとめて記載していますので必ずお読みください。

⚠注　意

●丁番取付けねじは、最後まで締付けてください。ねじがゆるいとドア本体脱落の原因になります。
●漏水の原因になるおそれがありますので、下記事項をお守りください。
・組立て時に、コーキングシーラーが上・下枠、無目の周りにはみ出すように合わせてください。
・ねじは2.5±0.5N・m{25±5kgf・cm}のトルクで止めた後、ゆるみ・ガタツキのないことを確認してください。

■組立て上のお願い

●ガラス寸法は、ダンボール又はカタログをご覧ください。
●必ず指定の取付けねじで固定してください。

■ねじ・部品一覧表

■枠組立て用

㋑	㋺	㋩	㋥	㋭	㋬
ナベタッピンねじ φ4×60	ナベタッピンねじ φ4×35	下枠アンカー	プッシュボタン	ドアガード受け(枠用)(バインド小ねじM4×10)	ドアガードアーム(タッピンねじ1種φ4×25)
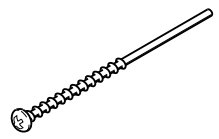	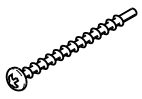	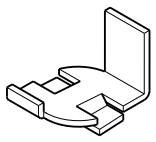		※枠に取付け 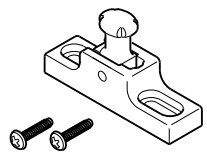	※本体に取付け 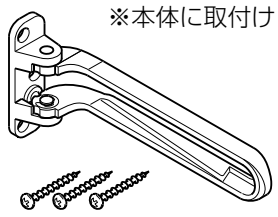

■組立て順序

1 枠の組立て

※ランマなしの場合、無目はありません。

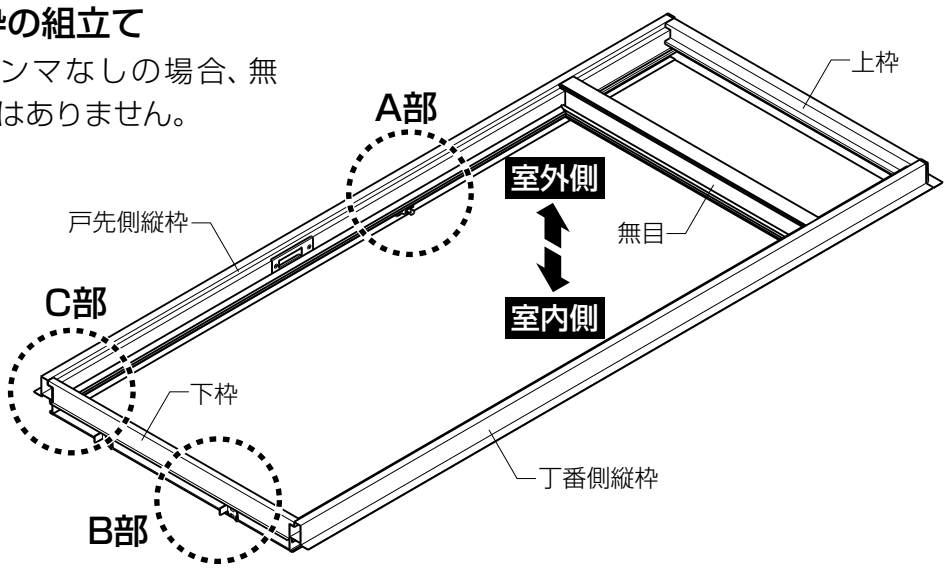

【先付けビード・戸当り気密材のコーナー部納まりについて】

●組立ての際、コーナー部の先付けビード・戸当り気密材が正しく納まっているか確認してください。
先付けビード・戸当り気密材は、温度変化による伸縮を考慮し、長めに設定してあります。

■先付けビード(内観図)

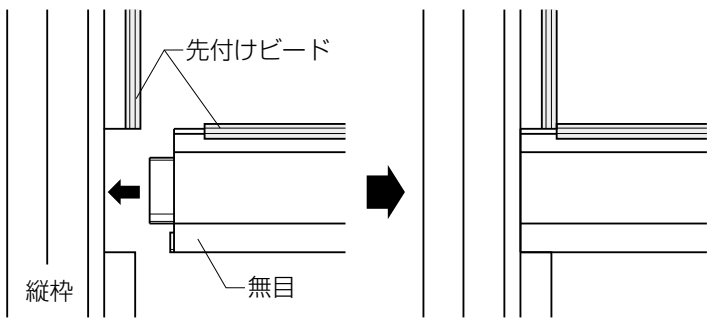

■戸当り気密材(外観図)

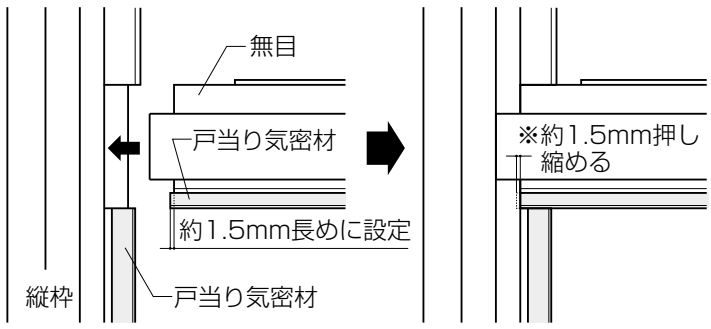

■組立て詳細

1 枠の組立て

■A部詳細図

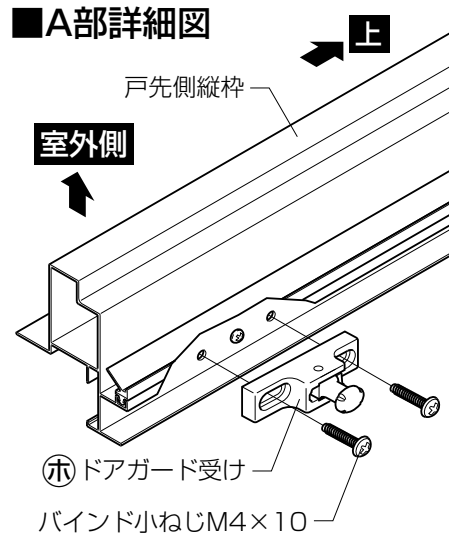

■B部詳細図

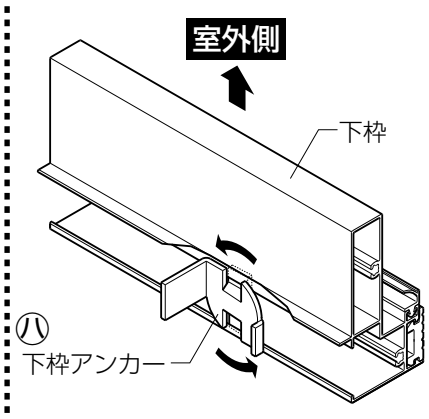

■C部詳細図

●戸当り気密材は長めに設定されています。下枠しぶき止めシーラーに密着するよう切断してください。

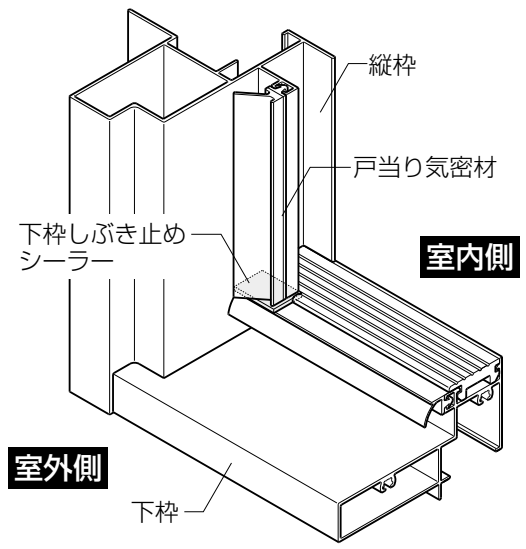

2 ランマへのガラス入れ

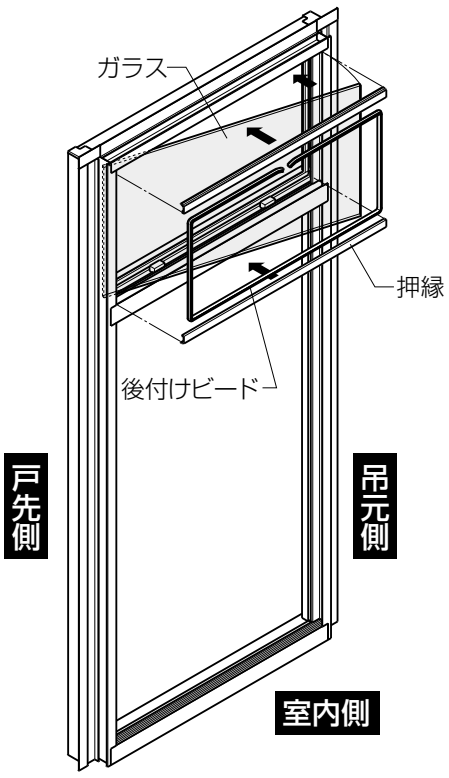

2 ランマへのガラス入れ

①戸先側→丁番側の順に
ガラスを差込みます。

②押縁を入れます。

③後付けビード(別売り品)
で固定してください。

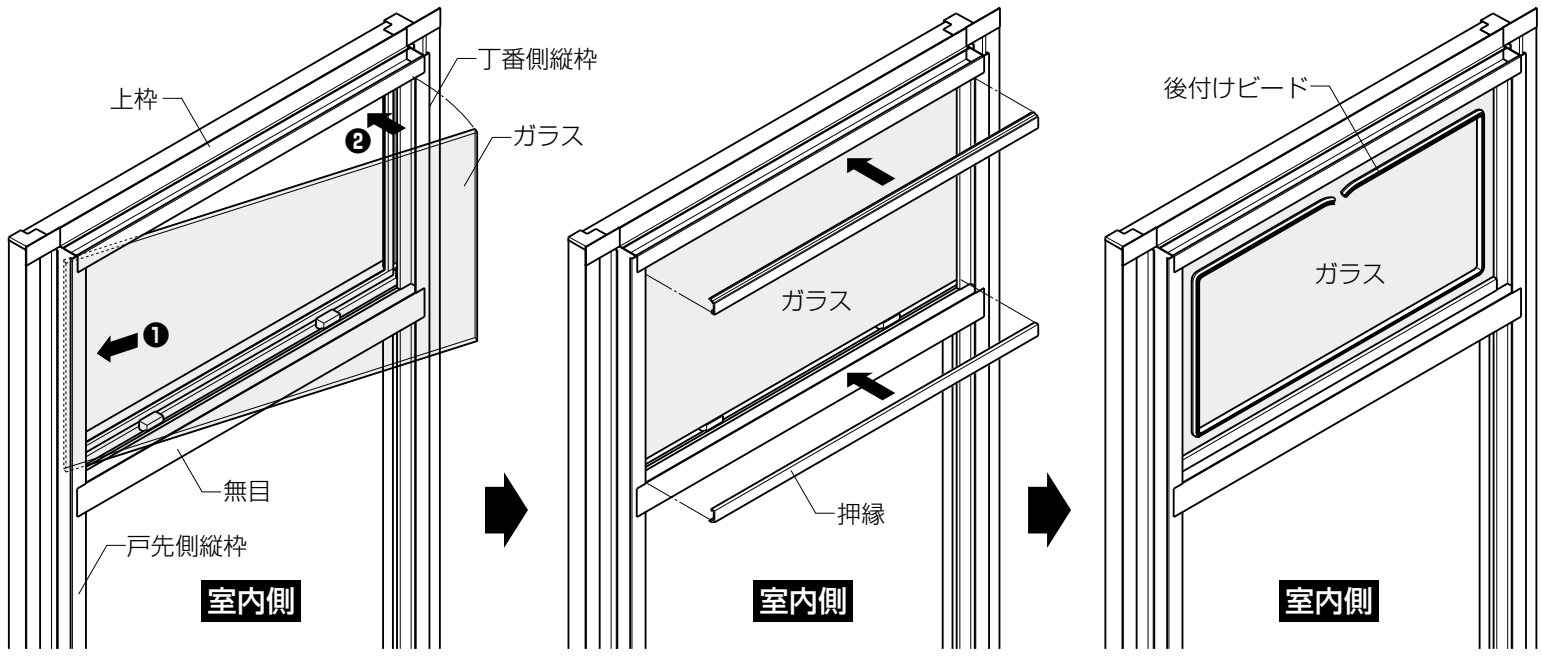

■共通後付けビード

※ナチュラルシルバー、シャイングレーともにB色をご使用ください。

【単板ガラス用】

20m (小箱入)	ガラス厚	3mm用	4mm用	5mm用	6mm用
	色	商品コード	商品コード	商品コード	商品コード
	B	A3F03	A3F04	A3F05	A3F06

【複板ガラス用】

20m (小箱入)	ガラス厚	12mm用 (3+A6+3)	14mm用 (4+A6+4)	16mm用 (5+A6+5)
	色	商品コード	商品コード	商品コード
	B	A3F02	A3F04	A3F06

■丁番の取付けと本体の吊込み
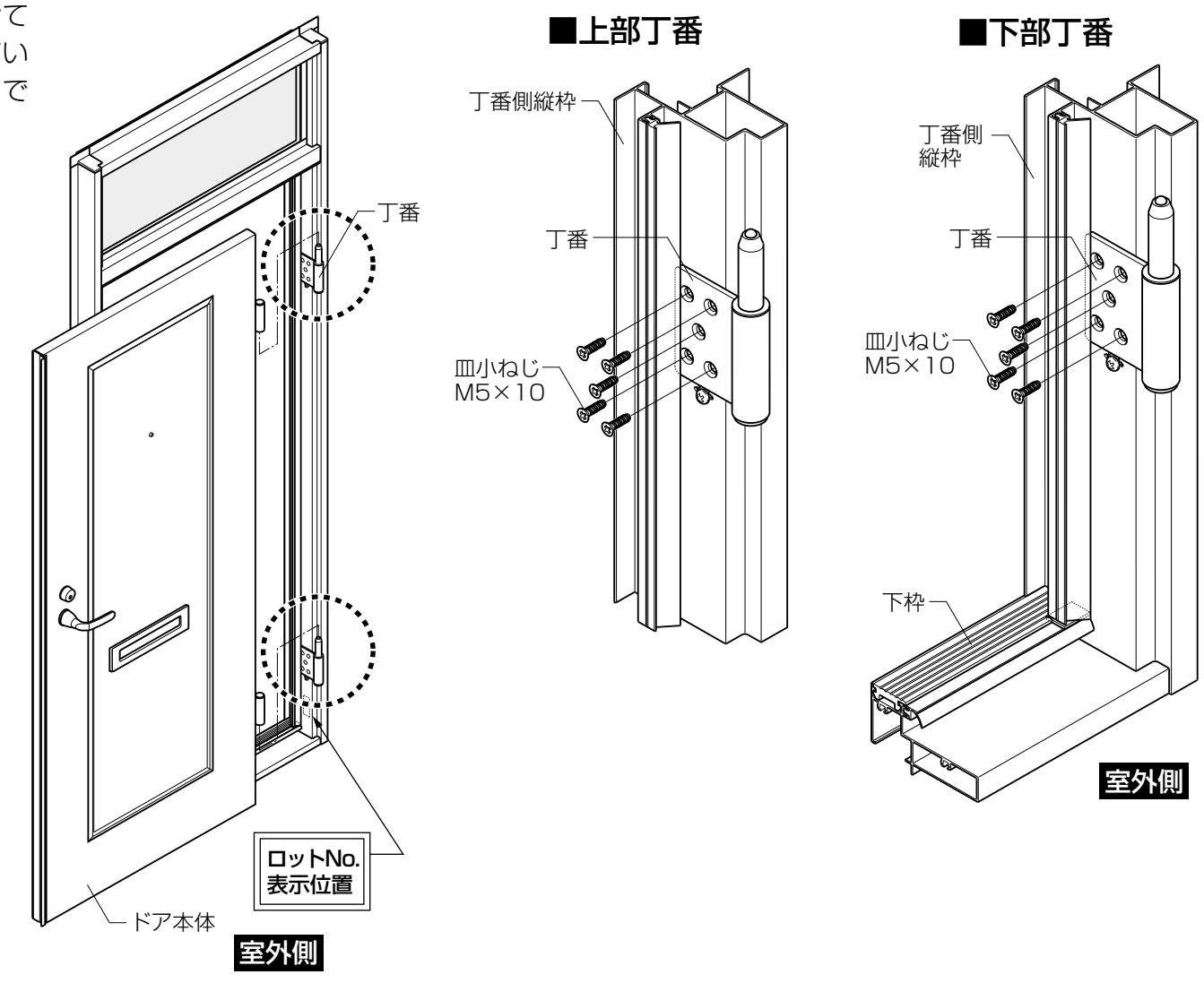
①枠側は、皿小ねじM5×10(短い方のねじ)で取付けてください。(取付けねじは、丁番セットに同梱されています。)本体側は、皿小ねじM5×20(長い方のねじ)で取付けてください。
②ドア本体を枠に吊込みます。