MAH-628C　LM42　2013年2月1日発行
*MAH628C*

LIXIL TOSTEM

アルミと樹脂の複合サッシ
フォンテプラスⅡ

# 引違い窓　外付型

# 取付け説明書

※ ▭ 内は、ロットNo.表示位置を示します。

## ■施工される方へのお願い

●この説明書は、必ず施主様へお渡しください。
●本説明書で使われているマークには以下のような意味があります。

**⚠注 意** …取付けを誤った場合に、使用者が中程度の傷害・軽傷を負う危険又は物的損害の発生が想定されます。冒頭にまとめて記載していますので必ずお読みください。

### ⚠ 注　意

●本製品は複層ガラス使用のため、組立て後の製品重量は最大で約80ｋｇになります。
施工は対応する人数で行ってください。
●必ず45×100mm以上の窓台(敷居)・30mm厚以上の間柱(ピッチ500mm以下)で開口部を作ってください。サッシ下枠が垂れ下がり、障子が落下するおそれがあります。
●上枠のハリは3mm以内に抑え、タレはないようにしてください。障子落下・開閉障害の原因になります。(図-2)
●取付けねじは必ず締め付けてください。下枠が外側にころび、障子が脱落するなどの不具合が発生することがあります。
(図-1)
●障子の建込み・建付け調整後、必ず外れ止めを上げてください。障子落下のおそれがあります。
●本製品取付け後、サッシ枠と躯体の取合わせ部に防水テープ(別売り)を張ってください。漏水の原因になるおそれがあります。
(本文中の図参照)

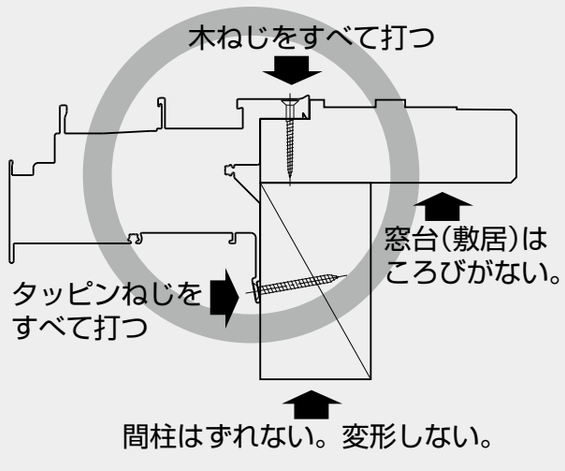


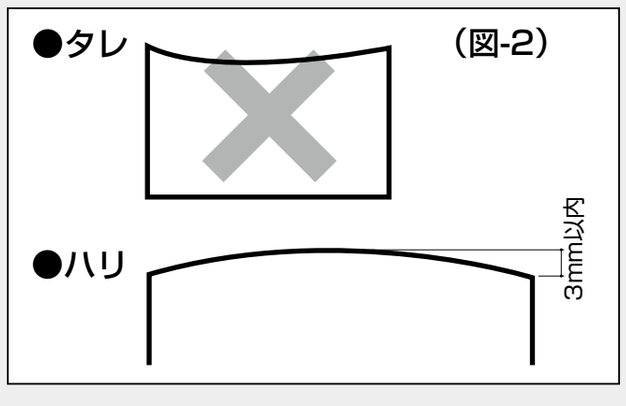


(図-1)

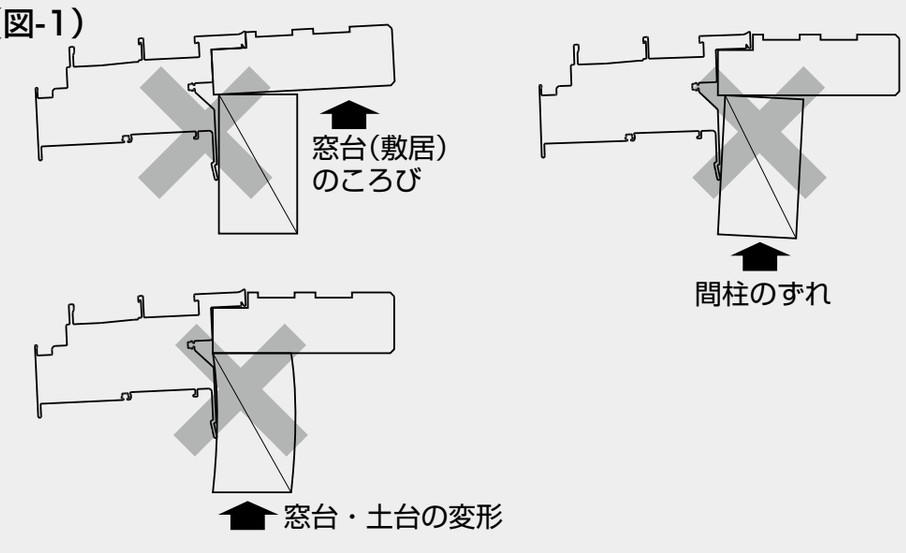


## ■施工上のお願い

●必ず指定のねじで枠を躯体に固定した後、障子を建て込んでください。
●反り防止のため、樹脂面を直射日光にあてた状態で放置しないでください。
●樹脂は割れたりキズついたりしやすいため、ぶつけたりこすったりしないでください。
●樹脂部材ねじ止めの際は、締めすぎないでください。
樹脂が割れたり、ねじが貫通したりするおそれがあります。

## ■取付けねじ一覧表

| ㋑ | ㋺ | ㋩ |
|---|---|---|
| 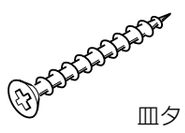 皿タッピンねじ φ4×35 | 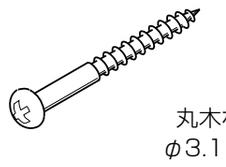 丸木ねじ φ3.1×20 | 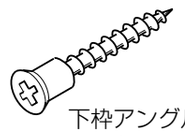 下枠アングル固定段付き 皿木ねじφ3.8×32 |

## ■取付け順序

### 1 躯体の加工

●窓台(敷居)に下枠アングルの取付け溝を掘り込みます。

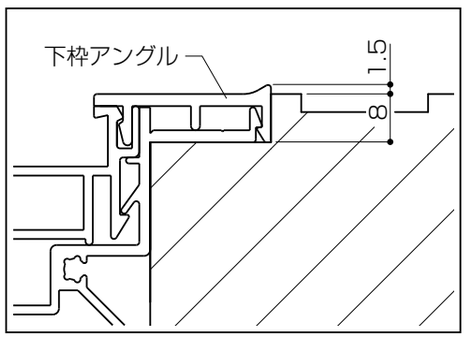


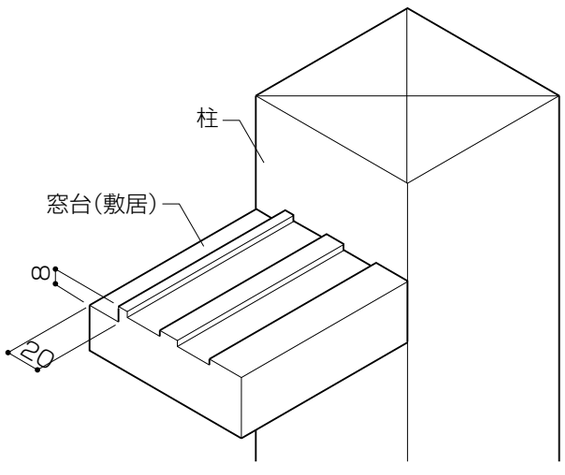


### 2 下枠アングルの切断

●開口部に合わせて下枠アングルを切り欠きます。

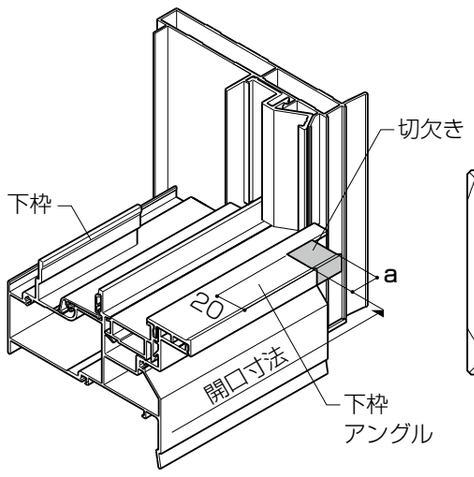


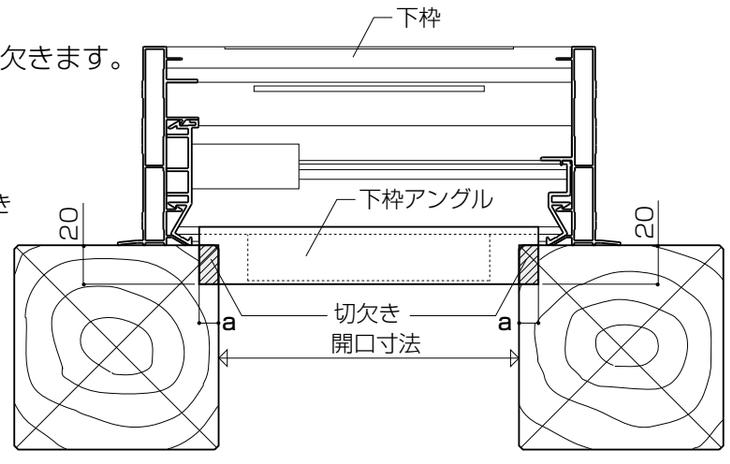


### 3 枠の固定

①開口部の水平・垂直を確認し、枠を仮止めします。

### ⚠ 注　意

●本製品取付け後、必ず防水テープ(別売り)を張ってください。漏水の原因になるおそれがあります。

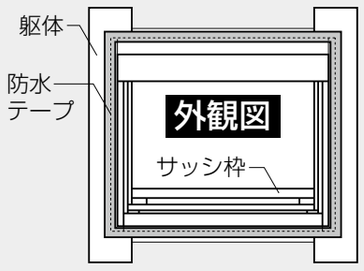


### ⚠ 注　意

●取付けねじは必ず締め付けてください。
下枠が外側にころび、障子が脱落するなどの不具合が発生することがあります。

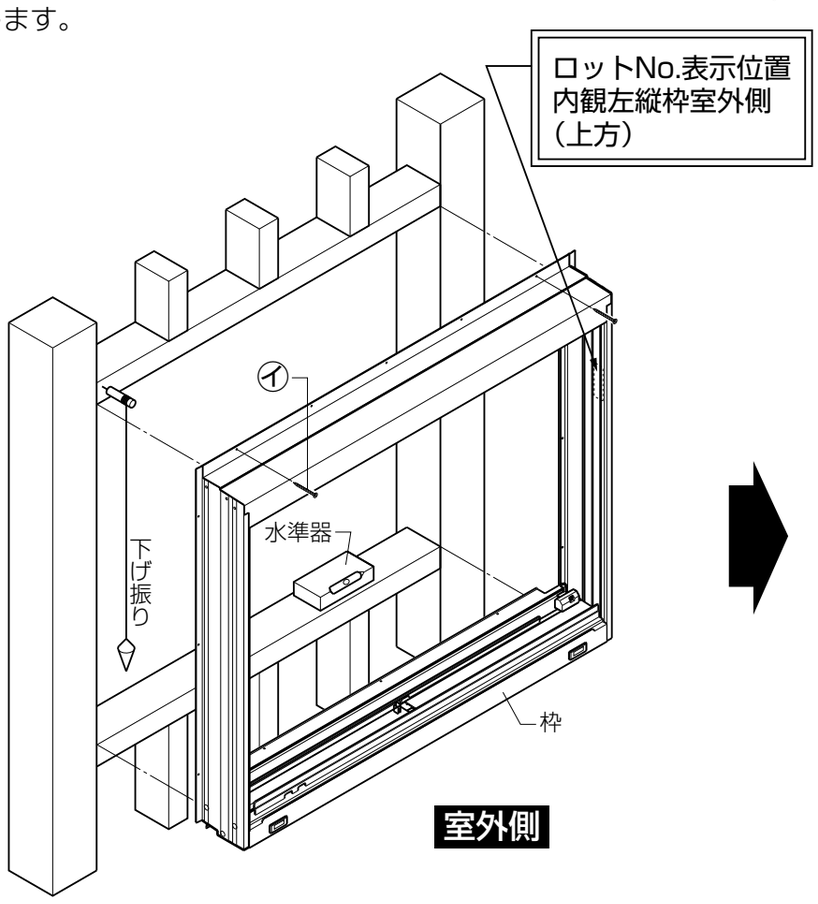


②下げ振り・水準器で枠のねじれ・倒れ・ゆがみを直した後、固定します。

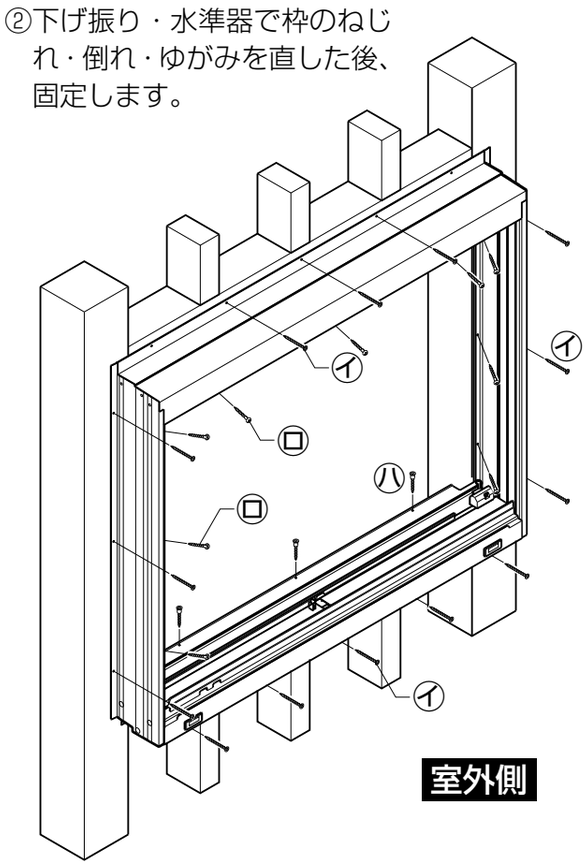


### ■上下枠の固定

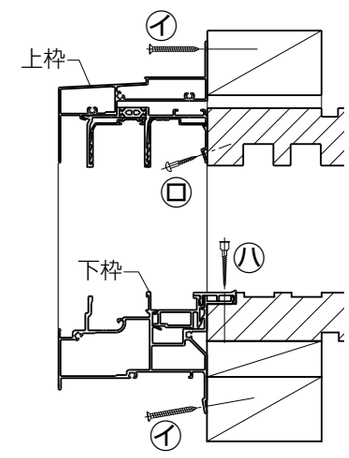


### ■縦枠の固定

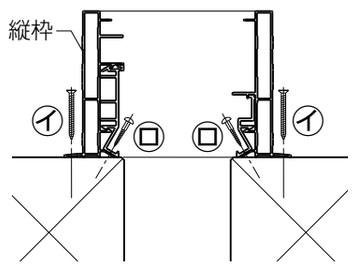

## ■取付け順序

**4 障子の建込み**

●下図の手順で障子を入れます。
※枠と障子の位置関係は参考納まり図を参照してください。

**【室外側からの建込み】**

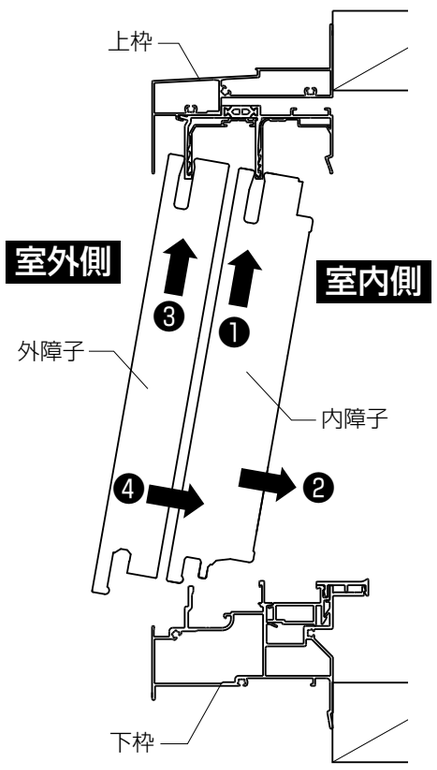


**【室内側からの建込み】**

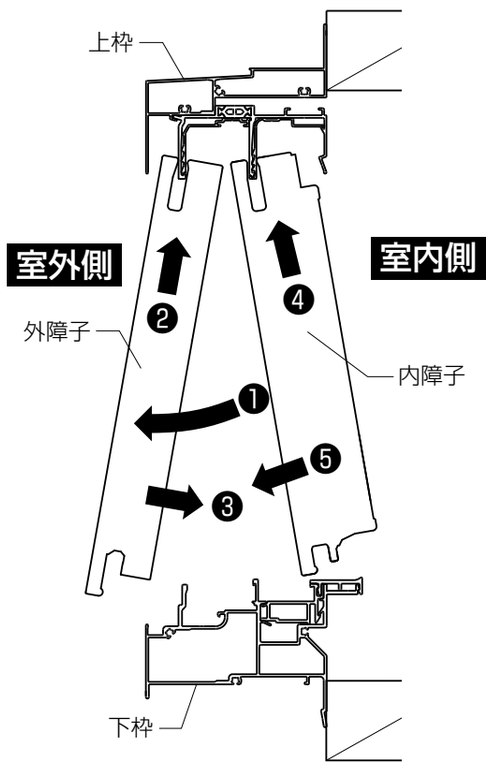


## ■建付け調整

### ■戸車調整

●プッシュボタンをいったん外して調整します。
（調整後は、プッシュボタンを押し込んでください。）
※出荷時、障子は下がった状態にしてあります。それ以上は下がりませんので、上げたい場合のみ戸車調整してください。

**お願い**

※召外下部を調整した場合は、召外下部気密ピースも調整してください。
（部品を下げてすき間をなくします。）

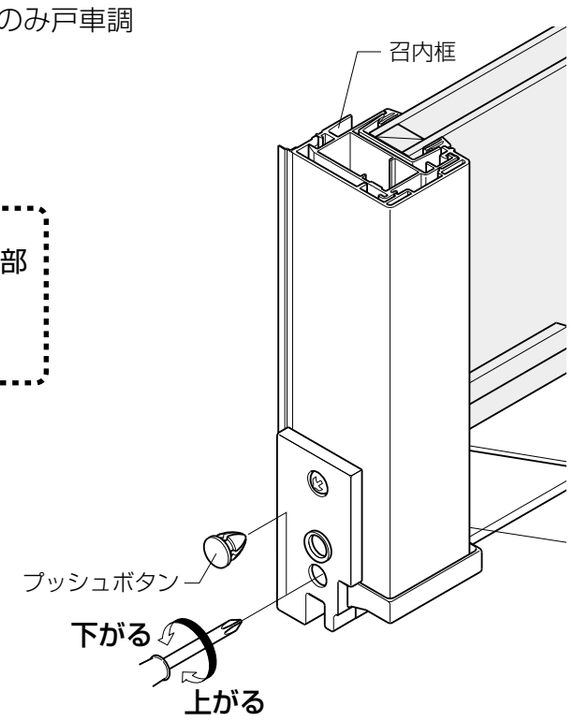


### ■クレセント調整

**【上下方向の調整】**
**（クレセント本体）**

①マイナスドライバーでキャップを外します。
②プラスドライバーでねじを緩めてクレセント本体を上下に動かします。
※調整後はしっかりねじを締めて、キャップをしてください。

**【左右方向の調整】**
**（クレセント受け）**

●プラスドライバーでねじをゆるめてクレセント受けを左右に動かします。
※調整後はしっかりねじを締めてください。

**【上下方向の調整】**

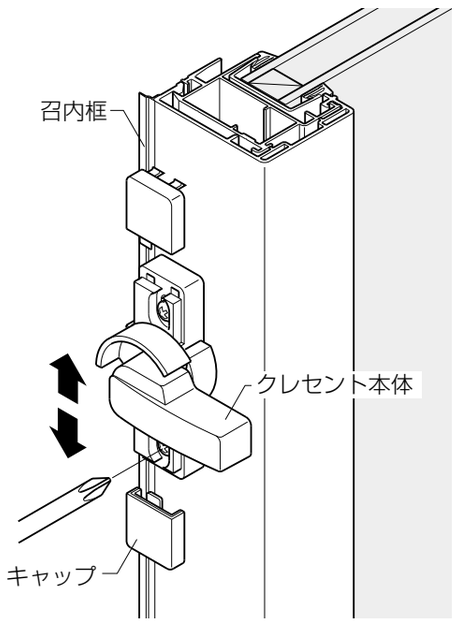


**【左右方向の調整】**

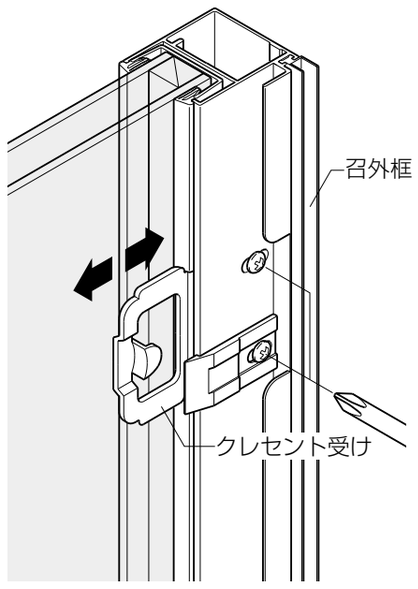


### ■外れ止め調整

●プラスドライバーでねじを緩めて外れ止めを上げます。
※調整後はしっかりねじを締めてください。

**⚠ 注　意**

●必ず外れ止めを上げてください。障子が落下するおそれがあります。

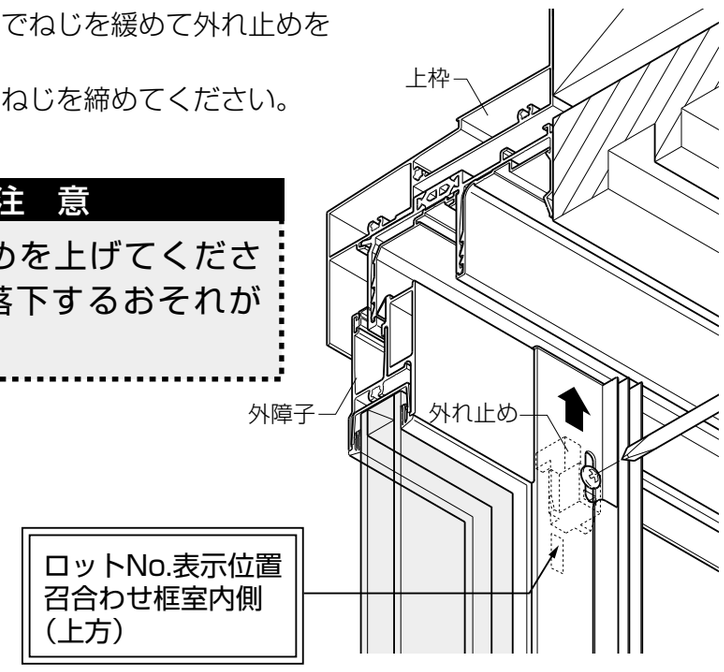


## ■参考納まり図

**【窓タイプ】**

**【上桟使分け】**

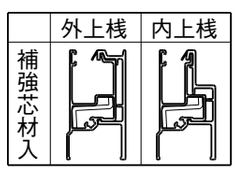


**【召内框使分け】**

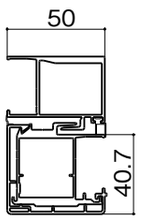


**【4枚建て合掌部】**

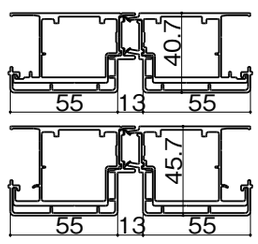


**●縦断面図**

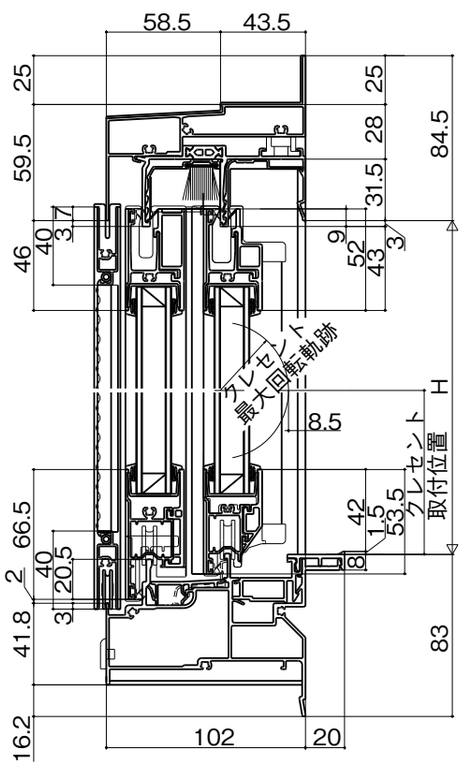


**●横断面図**

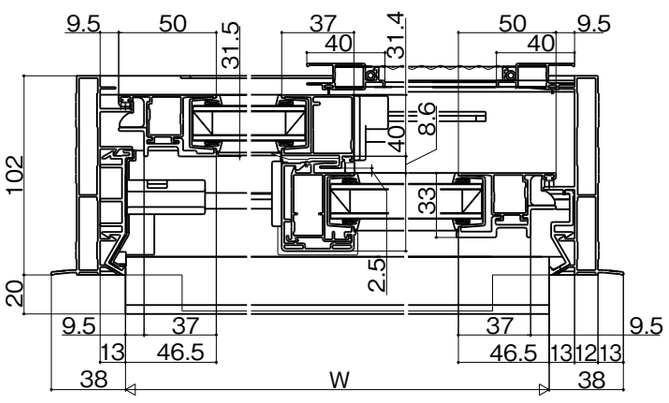


**【テラスタイプ】**

**【上桟使分け】**

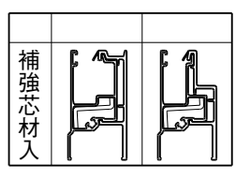


**【召内框使分け】**

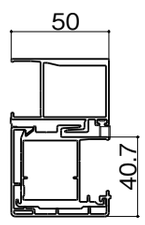


**【4枚建て合掌部】**

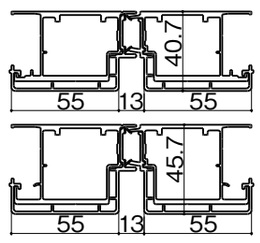


**●縦断面図**

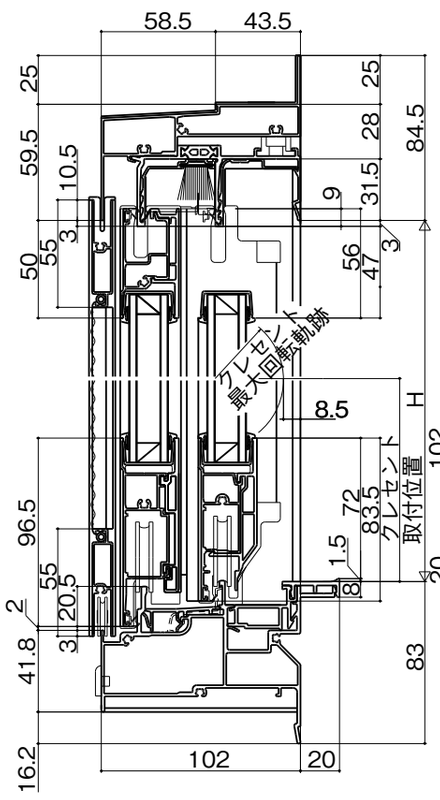

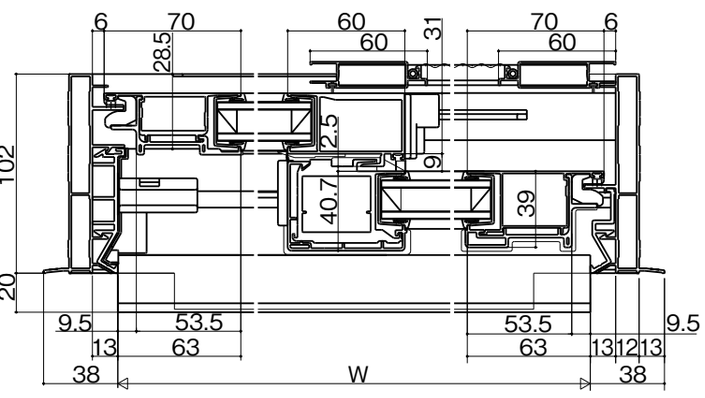
**●横断面図**