MAH-635D　LM42　2013年2月1日発行
＊MAH635D＊

LIXIL TOSTEM

アルミと樹脂の複合サッシ
フォンテプラスⅡ

たてすべり出し窓・よこすべり出し窓・FIX窓　取付け説明書

●この説明書は、必ず取付けされる方にお渡しください。　※▭内は、ロットNo.表示位置を示します。

■取付けされる方へのお願い

●本説明書で使われているマークには、以下のような意味があります。

⚠注 意…取付けを誤った場合に、使用者などが中程度の傷害・軽傷を負う危険又は物的損害の発生が想定されます。
冒頭にまとめて記載していますので必ずお読みください。

⚠ 注　意

●本製品は、複層ガラスを使用するため、最大で130Kgとなります。施工は対応する人数で行ってください。思わぬケガをするおそれがあります。
●下枠が垂下がり、障子脱落するおそれがあるため下記事項をお守りください。
・必ず45×100mm以上の窓台（敷居）・30mm厚以上の間柱（ピッチ500mm以下）で開口部を作ってください。
・指定のスクリュー釘・木ねじで枠を固定してください。
・開口部を付け枠などでふかす（調整する）場合は、一体物と同じ強度になるように取付けてください。
●漏水の原因になるおそれがあるため、下記事項をお守りください。
・本製品取付け後、サッシ枠と躯体の取合わせ部に防水テープ（別売り）を張ってください。防水テープと枠との納まりについては、防水テープ取扱い説明書を参照してください。
・枠の水平・垂直を正確に出して、取付けてください。

■取付け上のお願い

●ソリ防止のため、樹脂面を直射日光に当てた状態で放置しないでください。
●樹脂は割れたりキズついたりしやすいため、ぶつけたりこすったりしないでください。
●樹脂部材ねじ止めの際は、締めすぎないでください。樹脂が割れたり、ねじが貫通したりするおそれがあります。

■取付けねじ一覧表

記号	Ⓐ	Ⓑ	Ⓒ	Ⓓ	Ⓔ
姿図		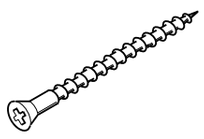	たてすべりアーム（20Kg）用	たてすべりアーム（40Kg）用	よこすべりアーム（方立側）
	スクリュー釘 φ2.1×25	皿木ねじφ3.8×45	皿小ねじM4×10	皿小ねじM4×20	ナベ小ねじM4×10

■取付け順序

1 枠の仮止め

●開口部の水平・垂直を確認し、枠を仮止めします。

●FIX窓

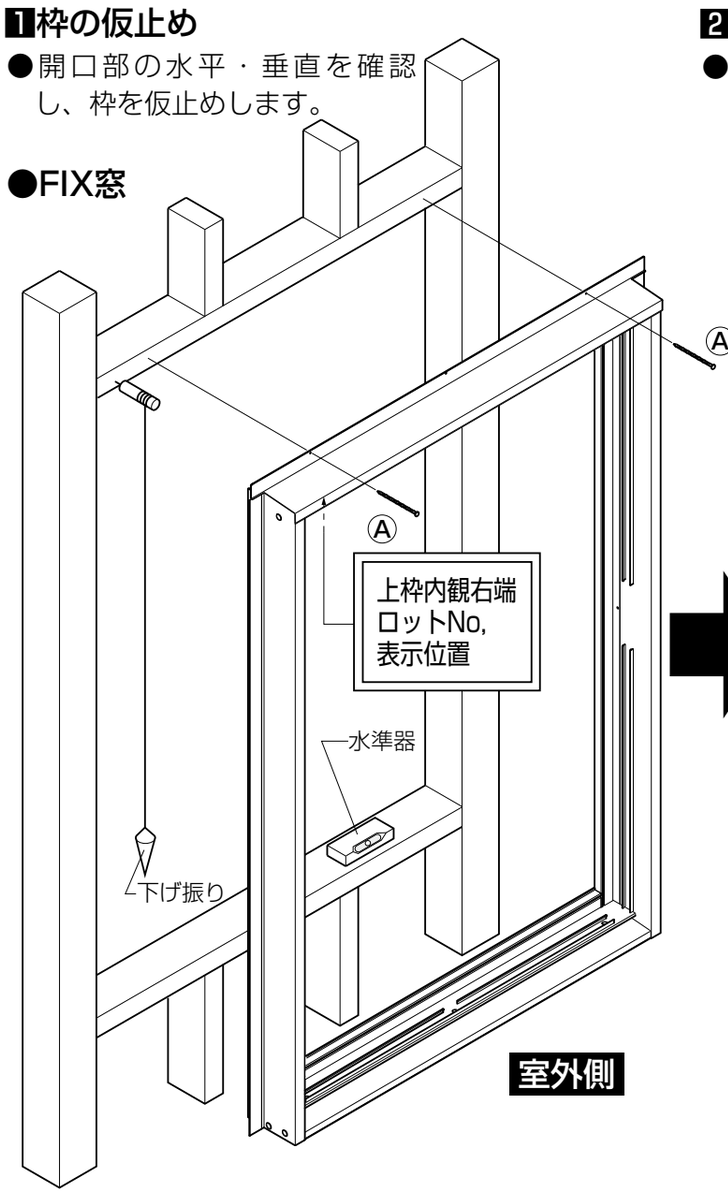

2 枠の調整と固定

●下げ振り・水準器で枠のねじれ・たおれ・ゆがみを直した後、固定します。

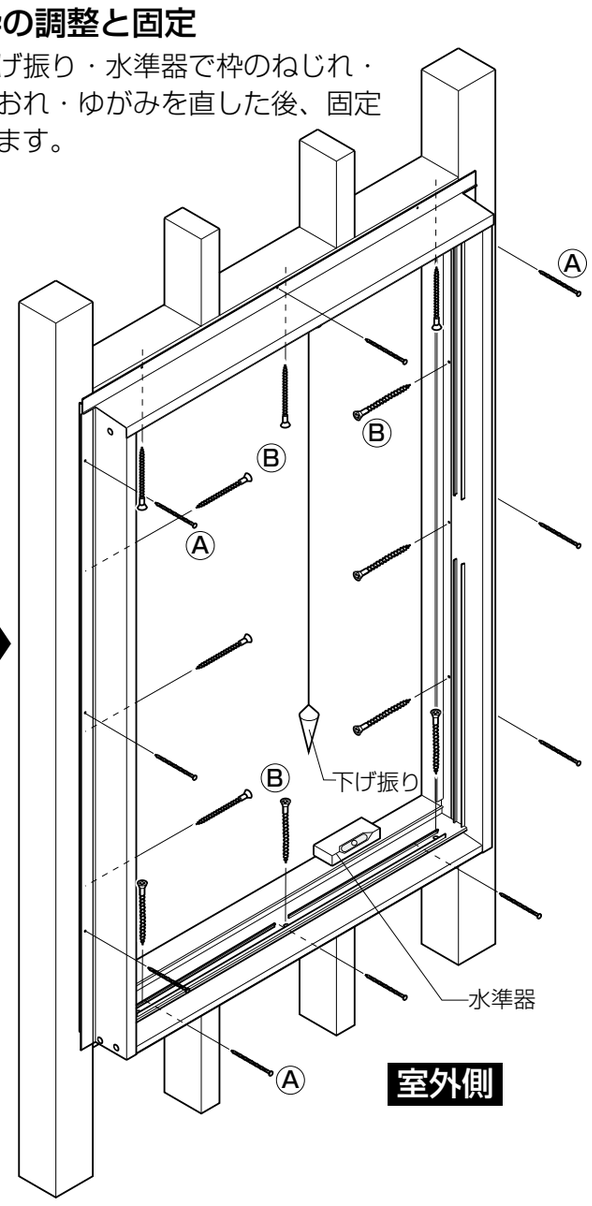

⚠ 注　意

●枠の水平・垂直を正確に出して取付けてください。

●よこすべり出し窓

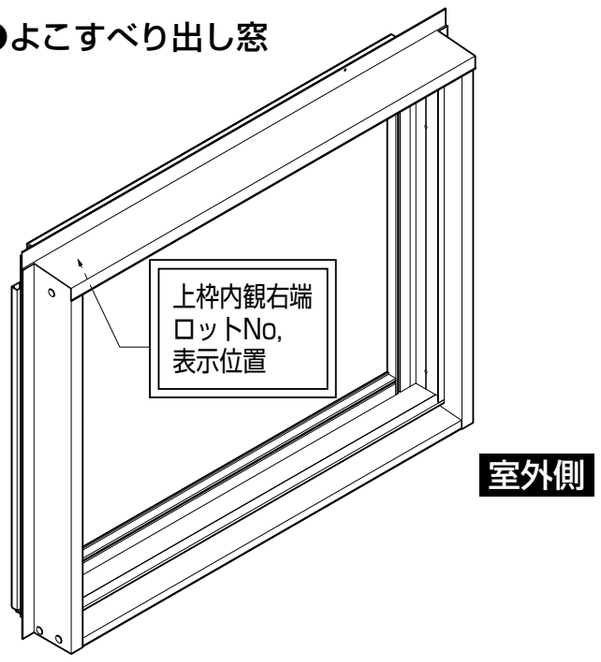

●たてすべり出し窓

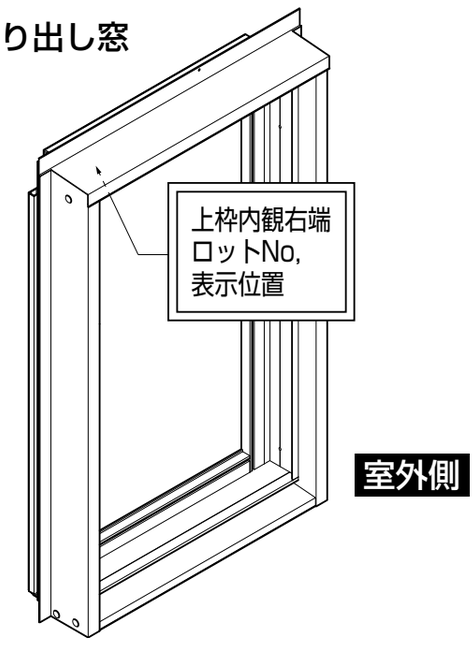

3 障子の取付け（現場で障子を取付ける場合）

①障子に付いている上・下アームを引き出し、90°に広げます。
②アームを取付けねじで固定します。
※障子の大きさにより、同梱されているアーム取付けねじはⒸかⒹのいずれかになります。

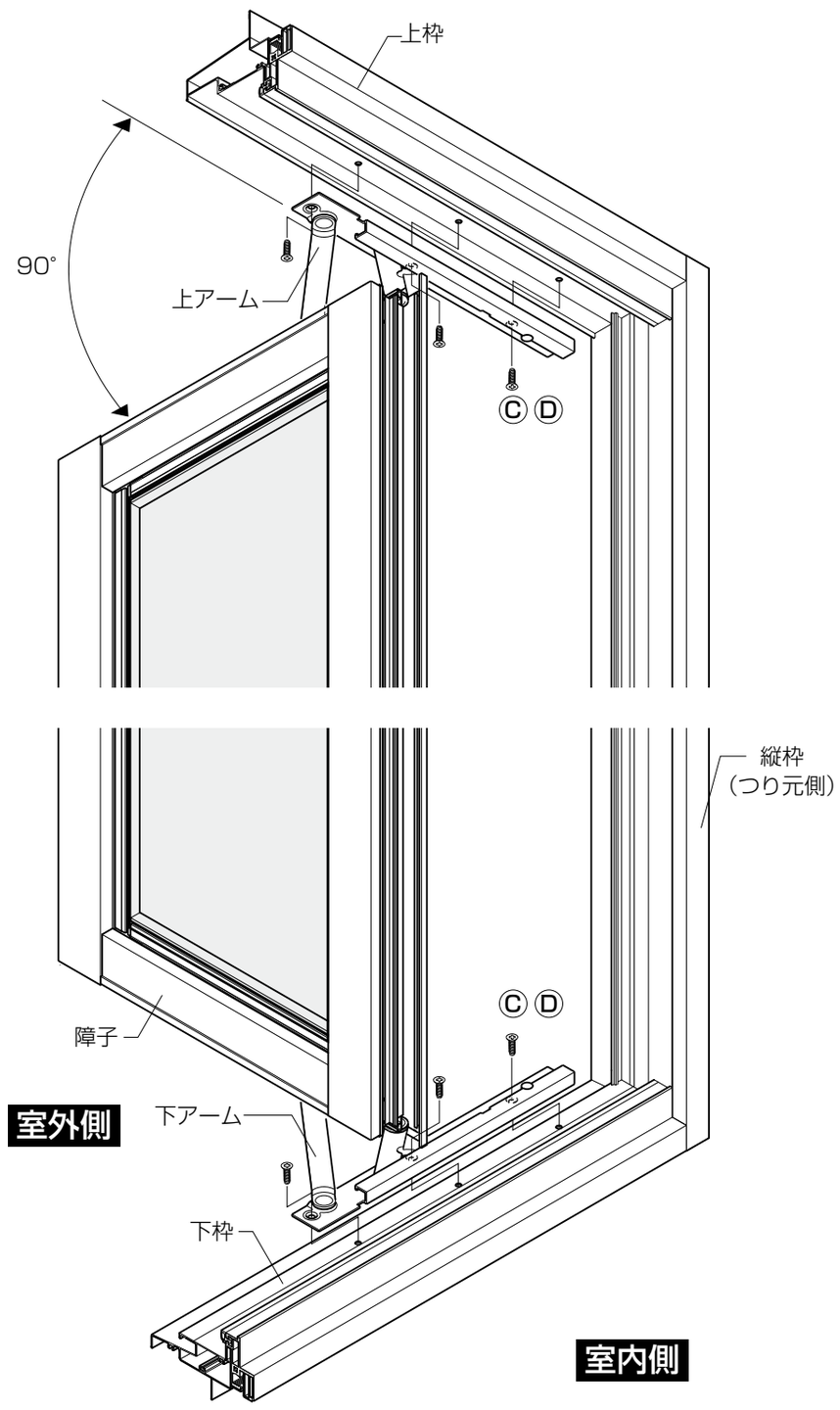

4 よこすべり出し窓障子の取付け（現場で障子を取付ける場合）

※逆の手順で障子を取外せます。
①障子に付いている左右アームを引出し、広げます。
②アームを取付けねじで枠に固定します。

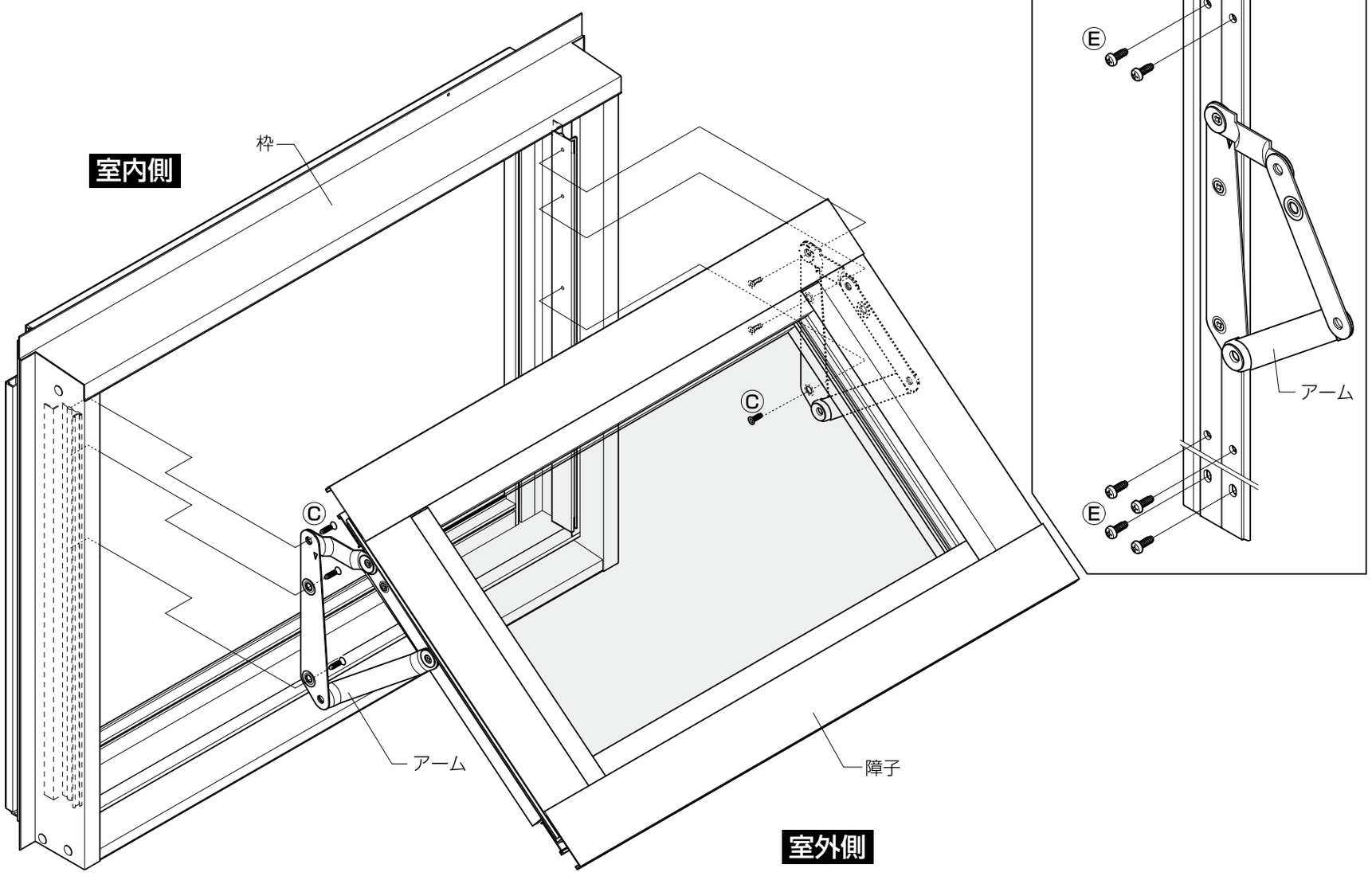

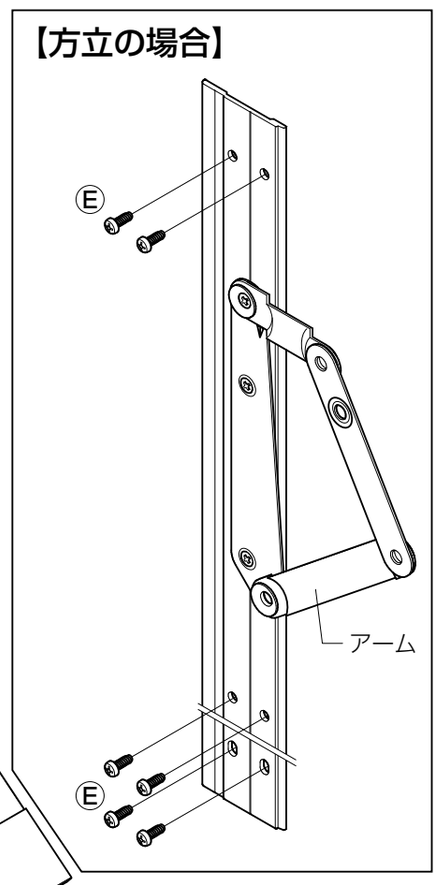

⚠ 注　意

●本製品取付け後、サッシ枠と躯体の取合わせ部に防水テープ（別売り）を張ってください。

■参考納まり図

●縦断面図

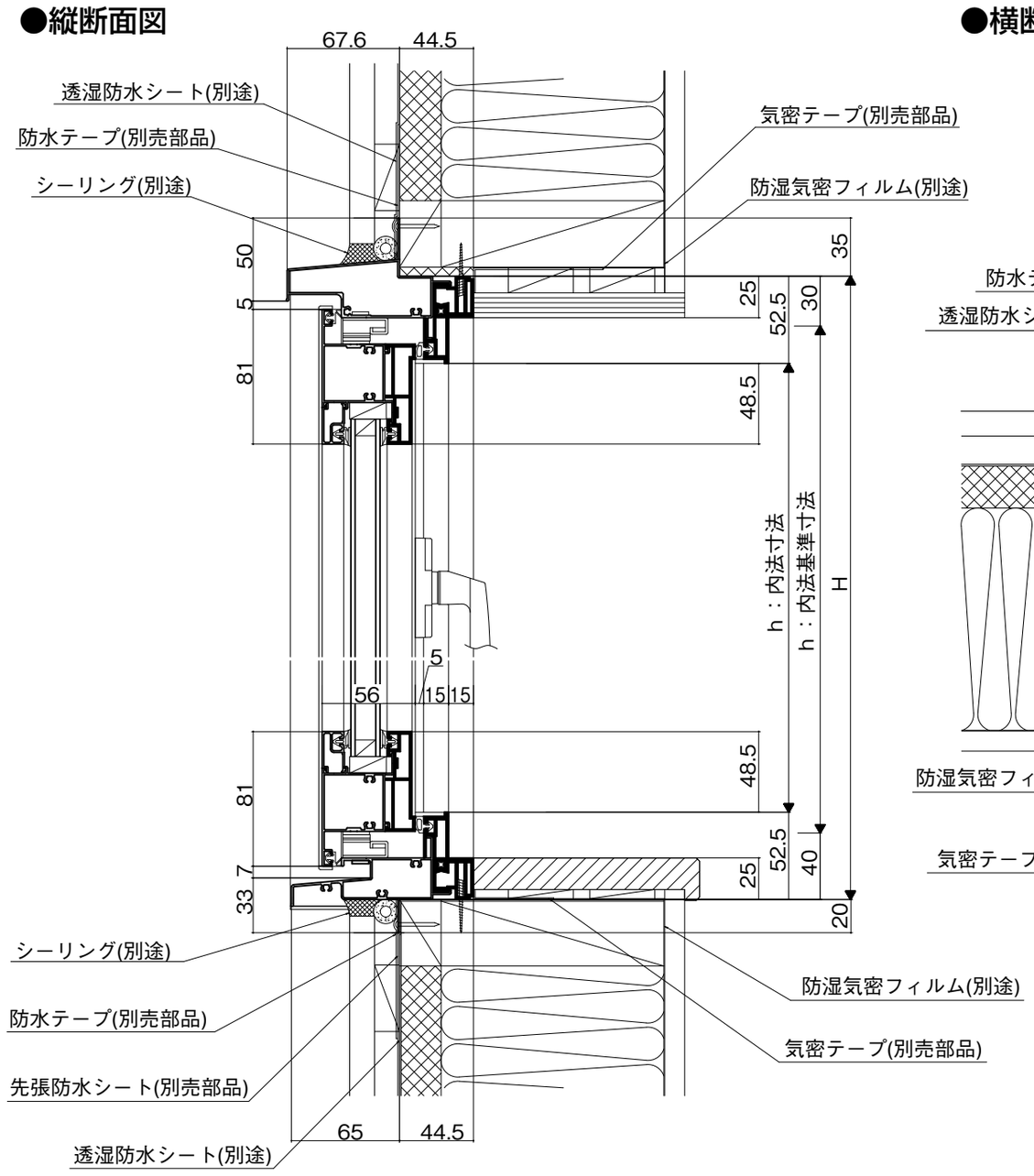
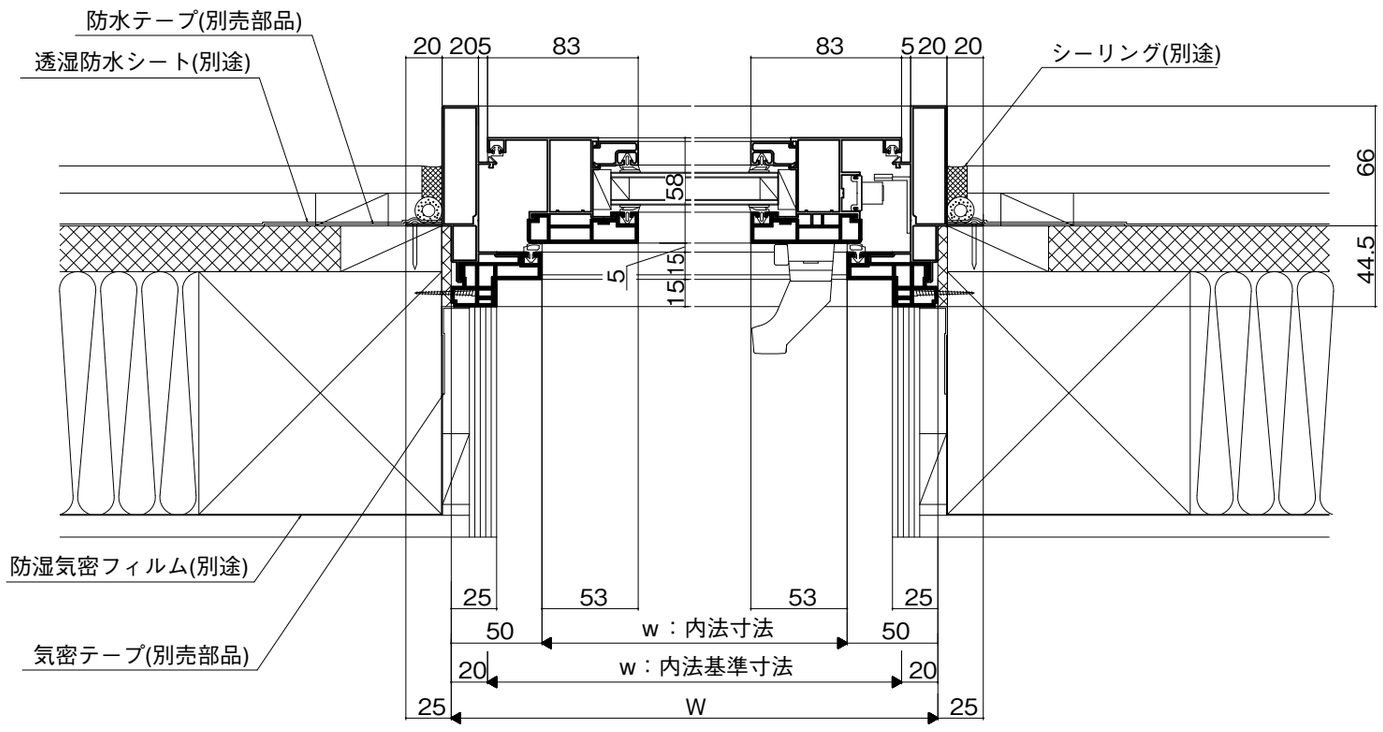
●横断面図