MAJ-274B　LM42　2013年2月1日発行
MAJ274B

LIXIL
TOSTEM

防犯マイスターⅡ 防犯フォンテプラスⅡ 面付錠 取付け説明書

●この取付け説明書は、必ず施工される方にお渡しください。施工完了後は、必ずお施主様にお渡しください。

■取付け上のお願い

●防犯仕様にするには、必ず本部品を取付けてください。
●サッシ本体の施工は、水平・垂直を正確に出して取付けてください。

■部品一覧表

㋑	㋺	㋩	㋥	㋭	㋬	㋣
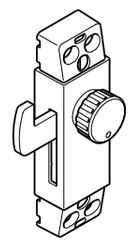				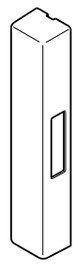	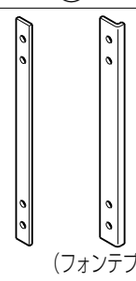	
面付錠 1個(2個) (L、Rあり)	ねじカバー 2個(4個)	面付錠取付けねじ (ナベ小ねじM4×16) 4本(8本)	面付錠受け 1個(2個)	錠受けカバー 1個(2個)	(フォンテプラスⅡ・MIX・出窓用) 錠受け裏板 1枚(2枚)	錠受け取付けねじ ・バインド小ねじM4×20 (マイスターⅡ用) ・バインド小ねじM4×25 (フォンテプラスⅡ・MIX・出窓用) 4本(8本)

※(　)内は障子が2枚の品種を示します。

■取付け順序

※本図はマイスターⅡワイド縦すべり出し窓の図で説明しています。

1 面付錠の取付け

●取付け座カバーに㋑面付錠を合せて、ねじ止めします。
※長穴の中心に合せて、固定してください。

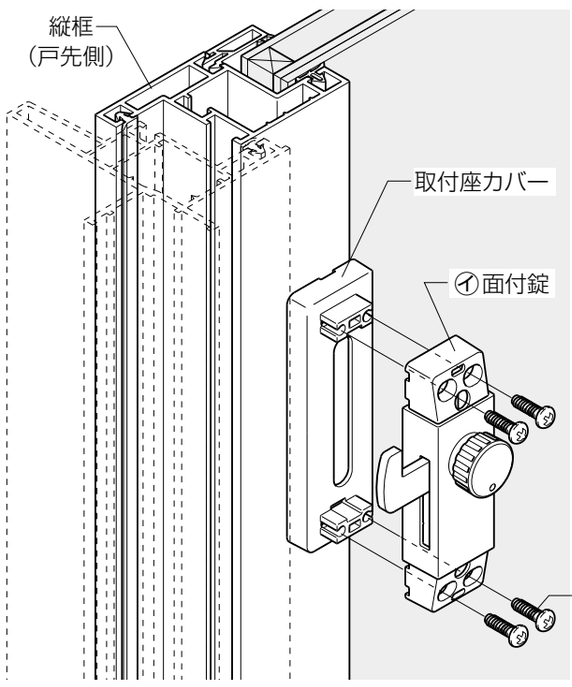

■ねじ取付け位置

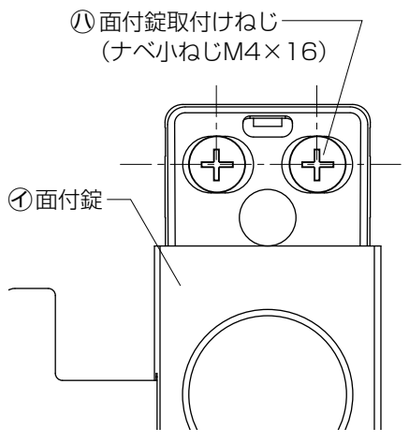

2 面付錠受けの取付け

①縦枠にあらかじめあいている穴に合わせて、㋥面付け錠受けと㋬錠受け裏板を㋣錠受け取付けねじで固定します。
※ねじの締めすぎに注意してください。形材が変形するおそれがあります。
※フォンテプラスⅡ・MIX窓・出窓の錠受け裏板納まりは下図の通りです。裏板の向きに注意してください。
②錠受け取付け位置を下図の取付け位置になるように調整します。
※このとき、錠を開閉し鎌がかかることを必ず確認してください。

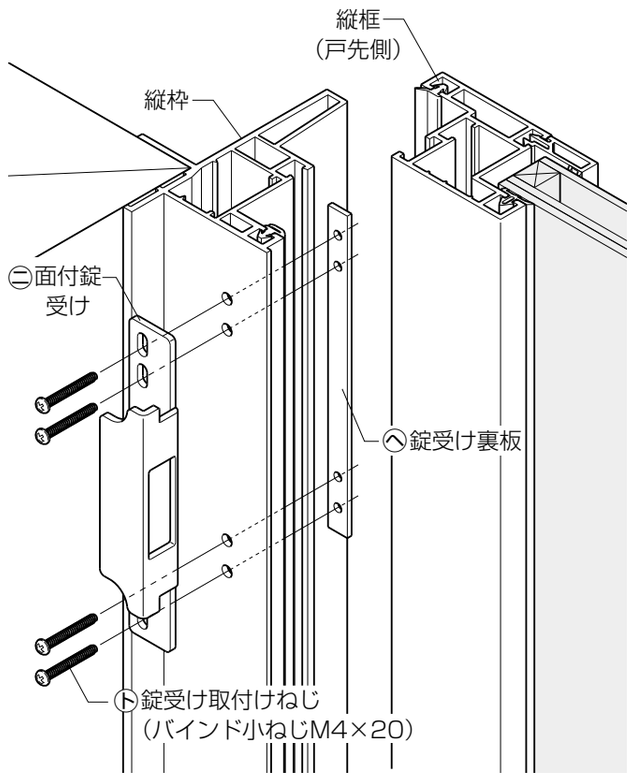

■錠受け取付け位置

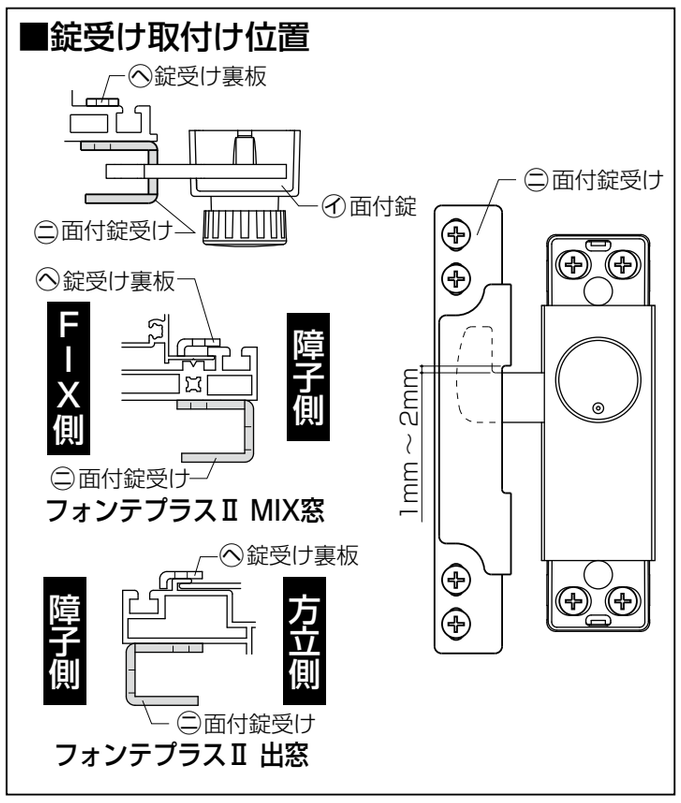

■錠の建付け調整

※錠がスムーズにかかる場合は、調整不要です。

①W方向の調整

●鎌が内装材又は面付錠受けに当たり錠がかからない場合は、面付錠取付けねじを緩め面付錠をW方向に動かして調整してください。

●内装材に当たる場合　　**●面付錠受けに当たる場合**

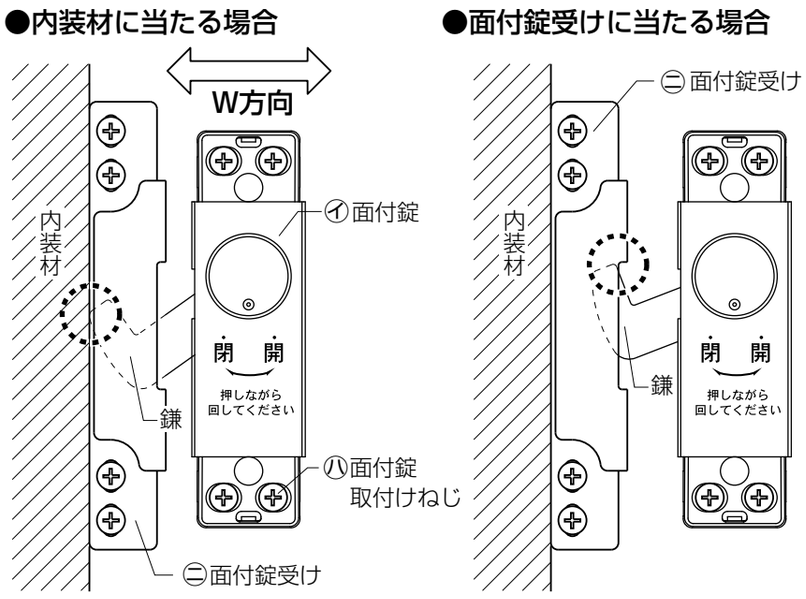

②上下方向の調整

●鎌が面付錠受けに当たり錠がかからない場合は、錠受け取付けねじを緩め、面付錠受けをH方向に動かして調整してください。

●面付錠受けに当たる場合

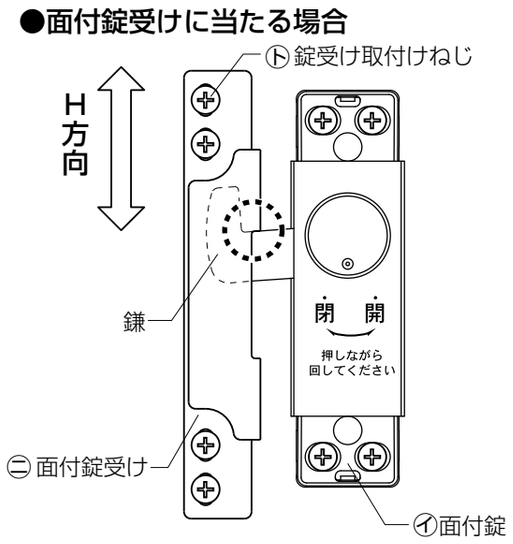

③見込み方向の調整

●鎌が面付錠受けに当たり錠がかからない場合は、縦枠に付いているグレモン受け金具の取付けねじを緩めて、障子の引寄せ量を調整してください。

●面付錠受けに当たる場合

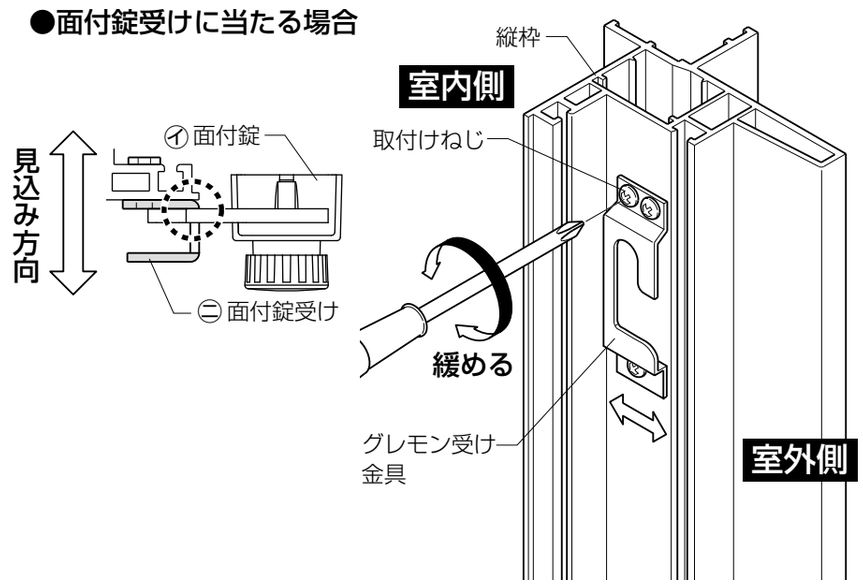

3 ねじカバーおよび錠受けカバーの取付け

●㋺ねじカバーおよび㋭錠受けカバーを各々はめ込みます。
※必ず錠の建付け調整後に行ってください。

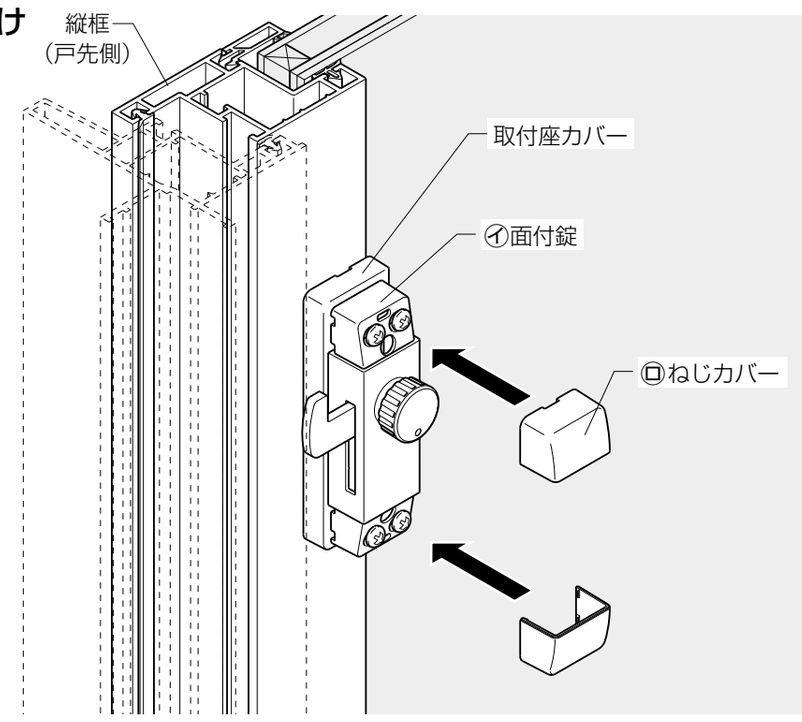

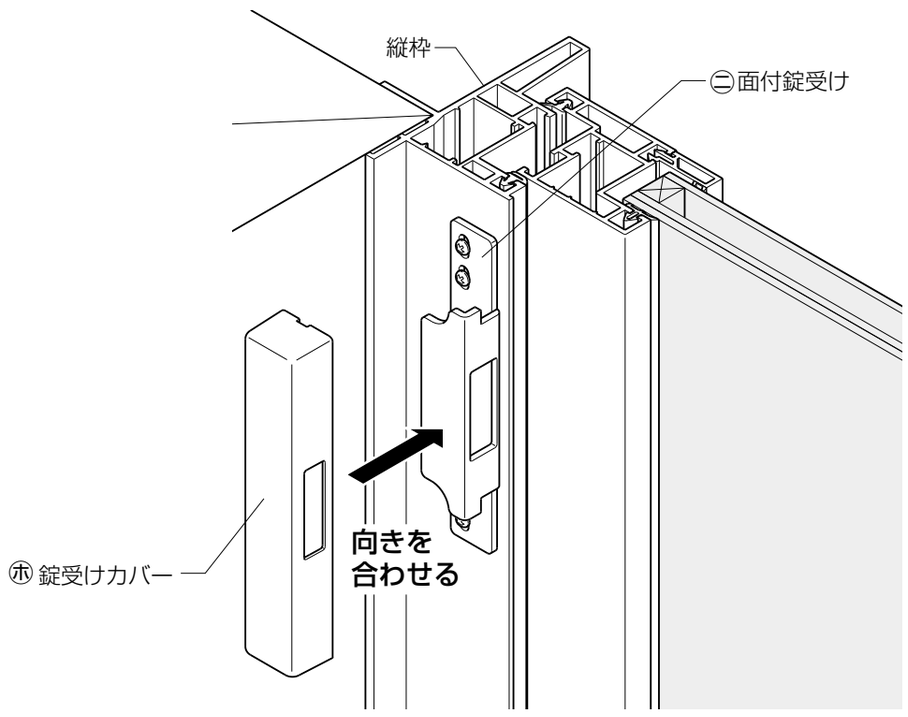

●当社は、当社取扱商品のユーザーさま及び流通業者さま等の個人情報を商品納入にあたって取得し、将来にわたる品質保証、メンテナンス、その他当社プライバシーポリシーに記載の目的のために利用させていただきます。
個人情報の取扱いについての詳細は、当社オフィシャルサイトの「プライバシーポリシー」をご覧ください。

株式会社 LIXIL