MAJ-593B　CNQ3　2016年1月1日発行

LIXIL

お施主さま用

台風ストッパー　取扱い説明書

■ご使用にあたって

●この説明書では、お施主さまが商品を安全に正しくご使用いただくための取扱い方法や、お手入れ方法などの重要な内容を記載してあります。ご留意いただくとともに、大切に保管してください。

■製品の概要

●本製品は、シャッターが風により発生させる音を抑えるために使用するものです。
本製品は
「イタリアS（手動・電動＝SRS・STD）」
「イタリアⅢ（手動・電動）」
「イタリア（手動・電動＝PRS・SRS・SSS）」
「クワトロ（手動・電動＝PRS・SRS・SSS）」
に取付けられます。
（図は「クワトロ手動タイプ」で示してあります）本製品は右記の構成になっています。

■部材構成

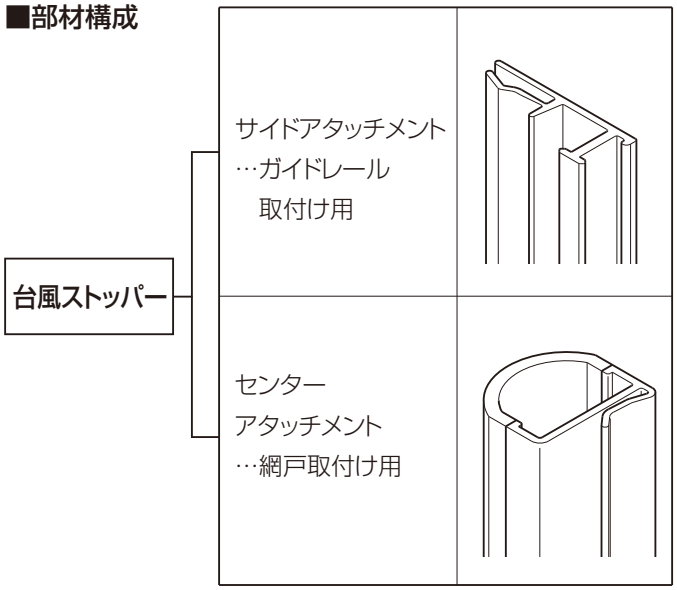

■使用上のお願い

●アタッチメントを付けたままでシャッターを開けないでください。開けるときは、すべてのアタッチメントを外してから行ってください。
●熱源を近づけないでください。変形することがあります。
●ぶつけたり、たたいたりすると破損することがあります。

■台風ストッパーの取扱い方法（取付け・取外し）

※取付けは必ずサイドアタッチメントを先に行ってください。

1 アタッチメントの準備

2 サイドアタッチメント（ガイドレール用）の取付け

●取付け

①シャッターを全閉します。
②サイドアタッチメントを幅木ストッパーの上端に合わせます。
③サイドアタッチメントをスライドさせ、ガイドレールとスラットの間に押込みます。
※サイドアタッチメントはプラスチック製のため、押込むときにたたいたりしないでください。入りにくく、たたく必要がある場合は、木片などの当て木をしてから行ってください。

●取外し

③と逆の手順で引抜くようにして外します。

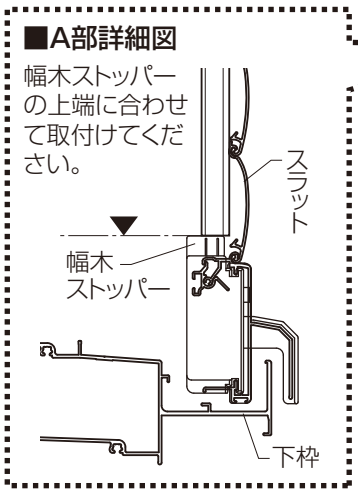

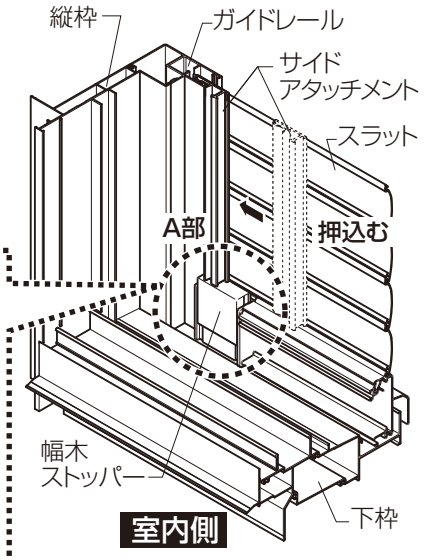

3 センターアタッチメント(網戸用)取付け

●取付け

①網戸の位置を決めます。

※網戸数量および位置によって取付ける位置が変わるので下図を参照してください。

●2枚建の場合

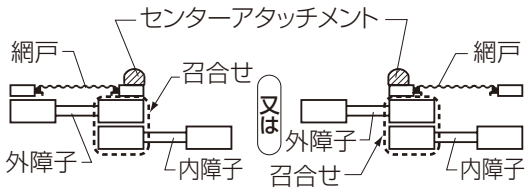

●4枚建の場合

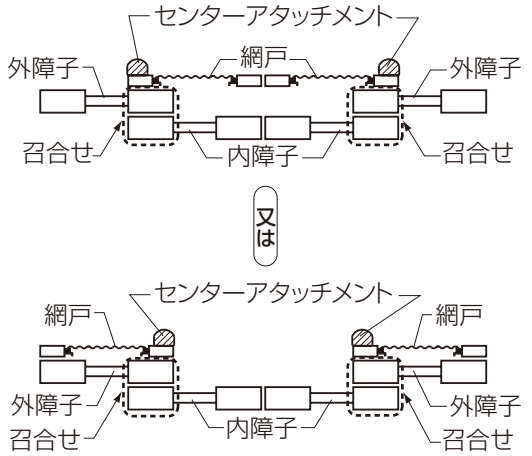

※センターアタッチメントが障子の召合わせの位置にくるように網戸を合わせてください。

②センターアタッチメントを網戸縦框に合わせます。

③センターアタッチメントに網戸縦框のフィンを挟み込むように取付けます。センターアタッチメントは網戸縦框のフィン下端より 31mm 以上、上にあげて取付けてください。

※センターアタッチメントはプラスチック製ですので押込むとき、たたいたりしないでください。入りにくく、叩く必要がある場合は木片などの当て木をしてから行ってください。

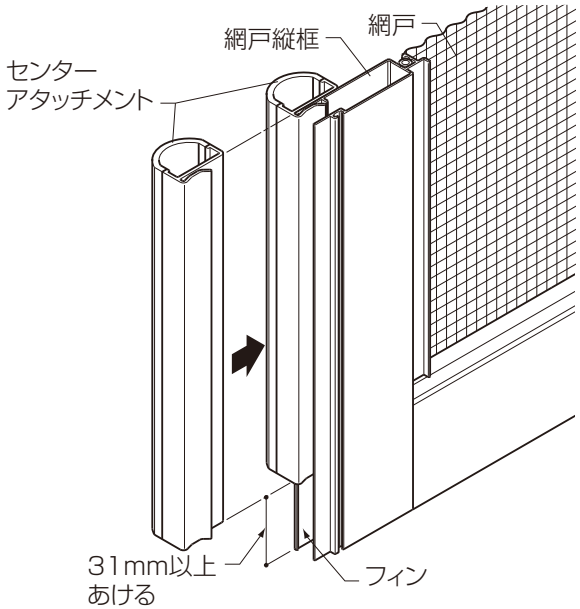

●取外し

③と逆の手順で引抜くようにして外します。

■保管とお手入れ

■清掃方法

●布やスポンジのような柔らかい物を使い水拭きしてください。汚れがひどい場合は、中性洗剤を薄めて使用し、その後、洗剤が残らないようにふき取ってください。

お願い

※金属ブラシや金属ベラは使用しないでください。
※ベンジン、ガソリン、エーテル、アセトン、シンナーなどの有機溶剤は使用しないでください。

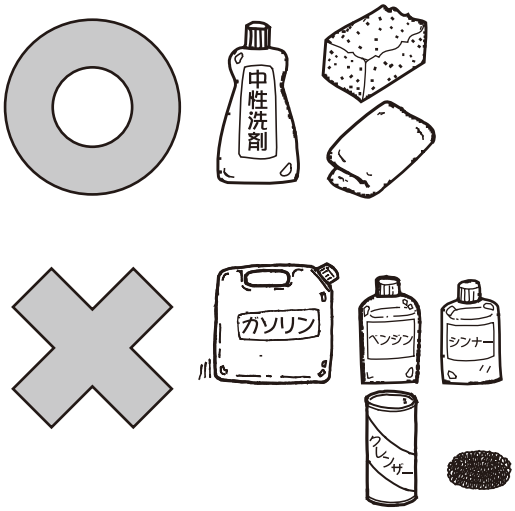

■保管方法

●保管は冷暗所に保管してください。

●直射日光が当たる場所には保管しないでください。

●高温(60～70°C以上になるところ)多湿の場所は避けてください。