MAG-782D　CNQ3　2016年4月1日発行

LIXIL

フリクションアーム　取付け説明書

●この説明書は、必ず取付けされる方にお渡しください。

■取付け上のお願い

●必ず指定の取付けねじ(同梱)を使用してください。ねじ長さが合わない場合、ドアの開閉に支障がでることがあります。
●図は外観右吊元で説明しています。左吊元の場合も、同じ要領で取付けてください。

■取付けねじ一覧表

㋑	㋺	㋩
		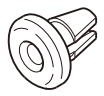
M4×10 トラス小ねじ（2本）	M4×4 トラス小ねじ（2本）	プッシュボタン4個 （こげ茶色、ホワイト色、 薄いグレー色、 濃いグレー色　各1個）

■取付け順序

①上枠のプッシュボタン(1個)を外します。(図-1)
②プッシュボタンと同じ面についている穴ふさぎシールをはがします。(図-1)

(図-1)

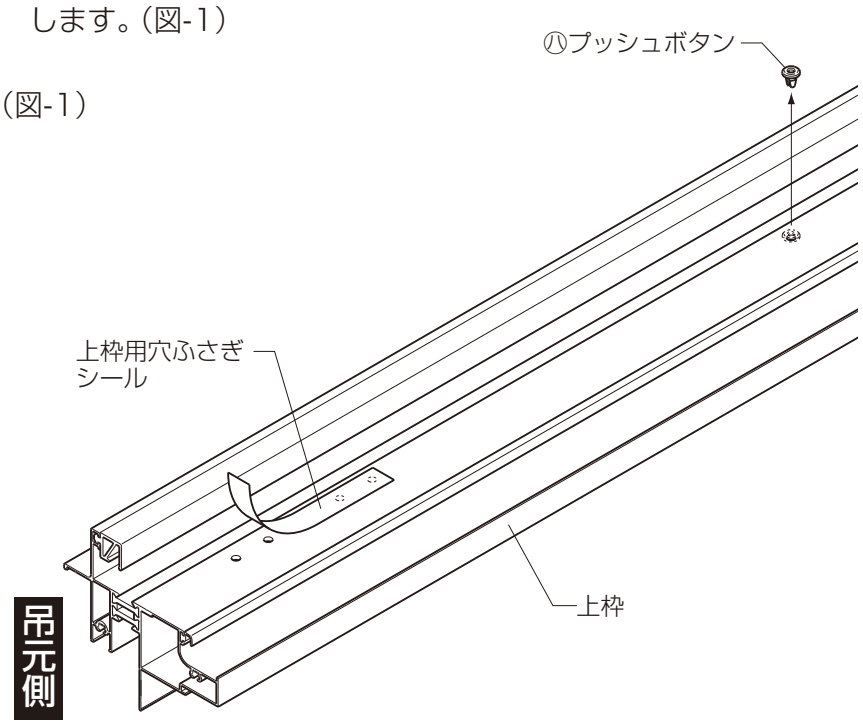

③付属のプッシュボタンと外したプッシュボタンを上枠の端部に近い穴2つに取付けます。(図-2)
※付属のプッシュボタンは外したプッシュボタンと同色のものを使用してください。

(図-2)

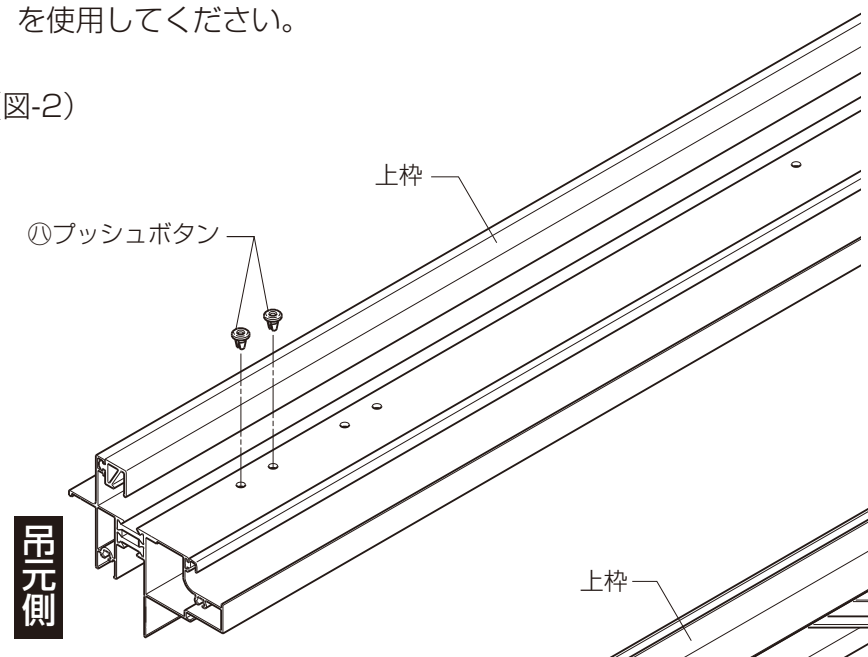

④プッシュボタンを取付けた側の3つ目の穴を基準にしてフリクションアームを上枠にねじ止めします。(図-3)

(図-3)

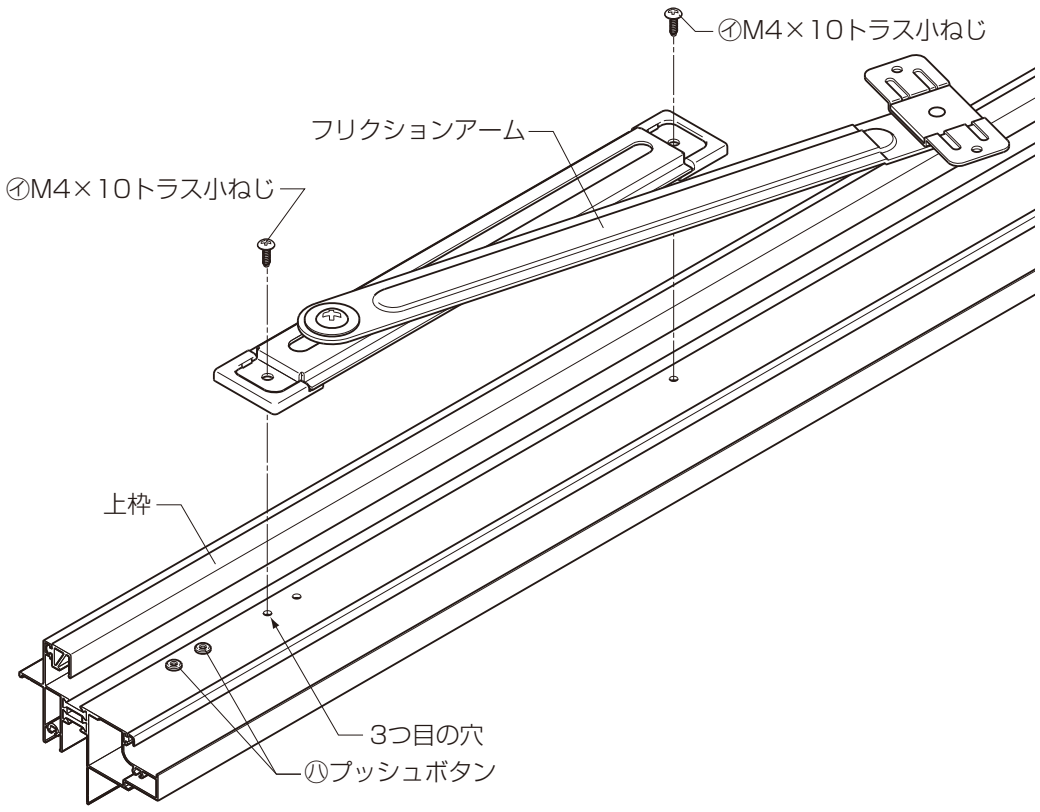

⑤枠の組立て・取付け・本体の吊込み後、フリクションアームのアーム金具を引き出し、本体の上桟に固定します。(図-4)

(図-4)

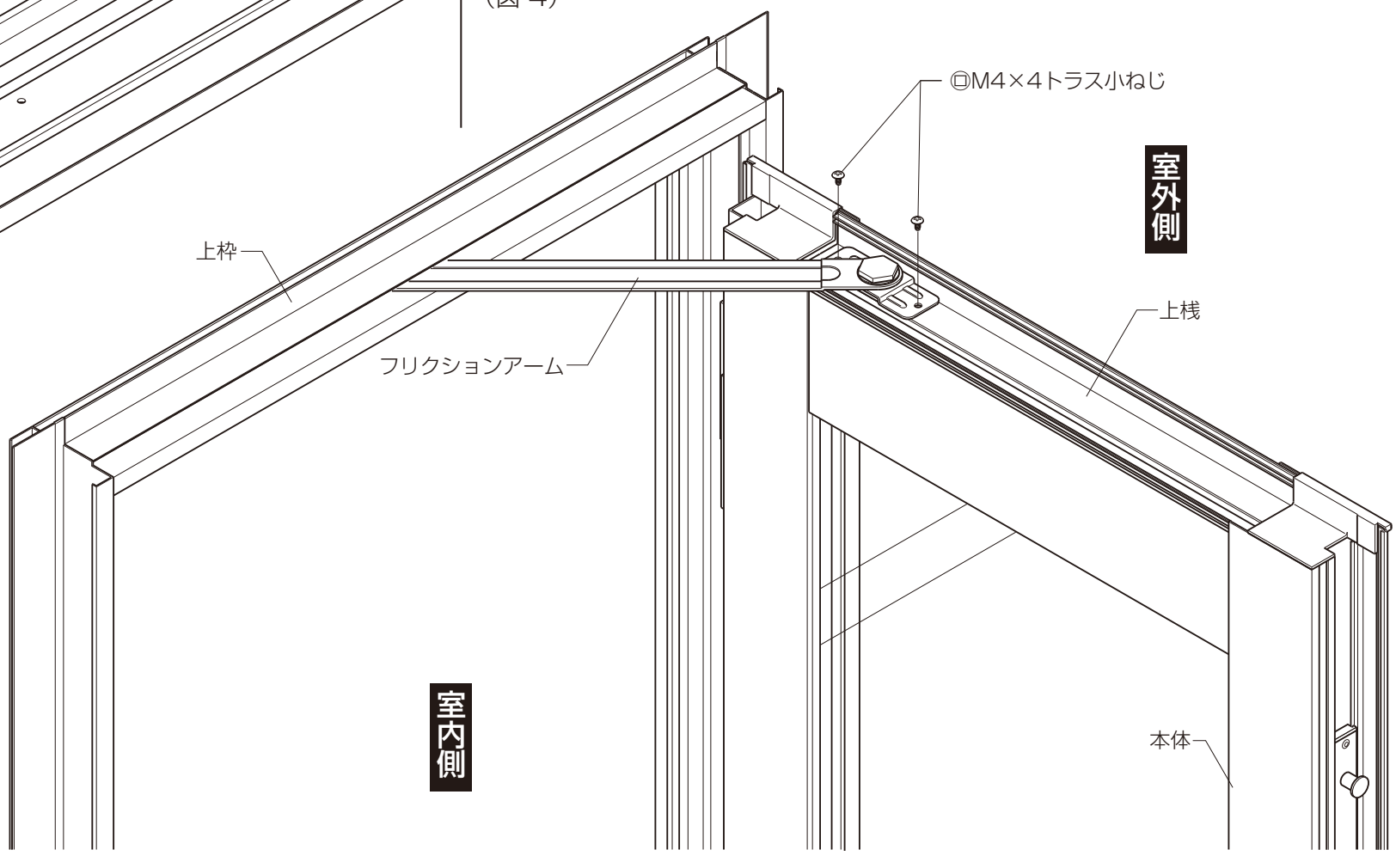

株式会社 LIXIL