トステム株式会社

断熱玄関引戸 PGシリーズ 障子 ガラスの入れ方説明書

■お願い

●ガラス寸法は、ダンボール又はカタログをご覧ください。
●枠の組立ておよび取付けは、「(枠)組立て説明書」・「(枠)取付け説明書」をご覧ください。
●障子梱包内には、ガラス総厚さ 13mm(例：3-6-4)用の後付けビードが同梱されています。
その他のガラス厚の場合は、別途手配してください。

■組立て順序

(中桟なしタイプ)

①ガラスを左右のエッジスペーサに合わせて上下のケンドンで入れます。

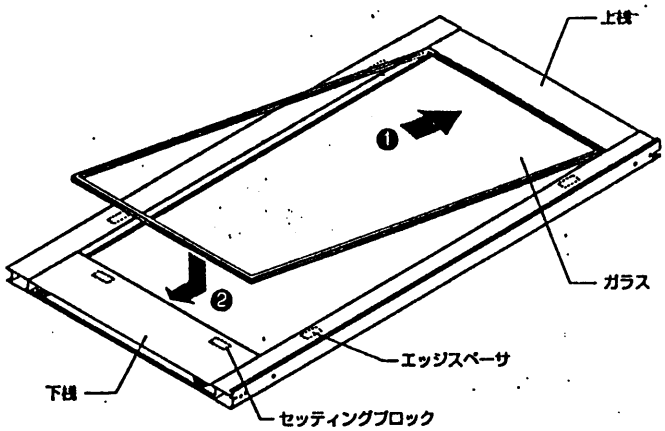

②押縁を縦框に差し込みます。

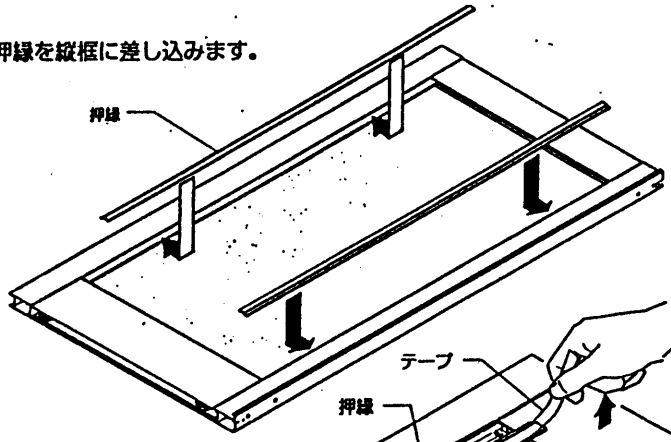

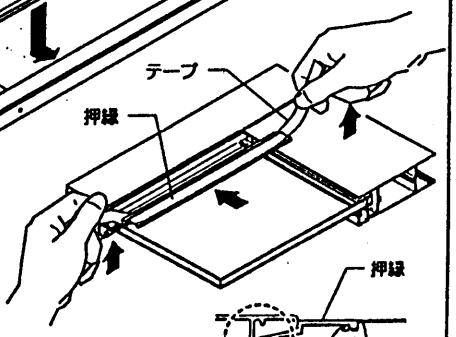

〈押縁の取付け方〉
●押縁にテープを張り、持ち上げると楽に差し込めます。

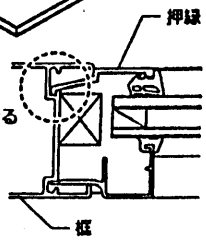

③同梱の後付けビードを回します。
※同梱の後付けビードは、3-6-4mmガラス専用です。

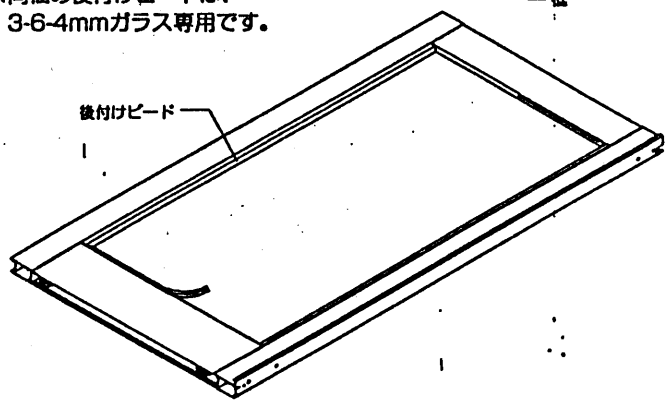

(中桟付きタイプ)

①ガラスを左右のエッジスペーサに合わせて上下のケンドンで入れます。

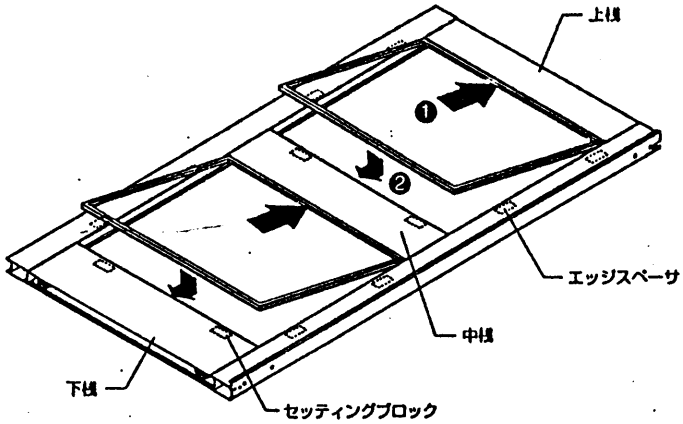

②押縁を縦框に差し込みます。

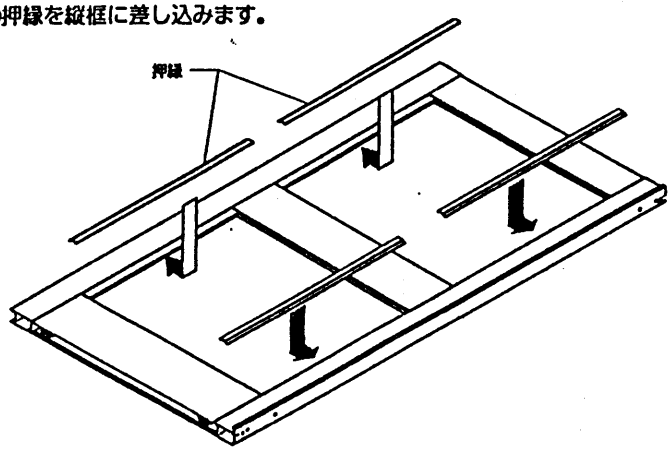
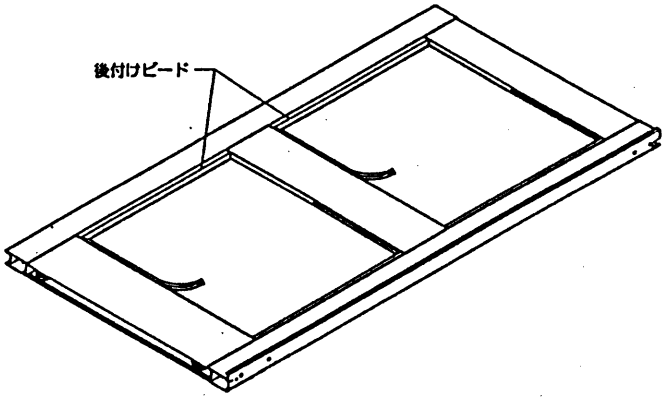
③同梱の後付けビードを回します。
※同梱の後付けビードは、3-6-4mmガラス専用です。