TOSTEM
トーヨーサッシ株式会社

レバーハンドルの動かし方

MAE－215
1－910533.①.○

■各部の名称

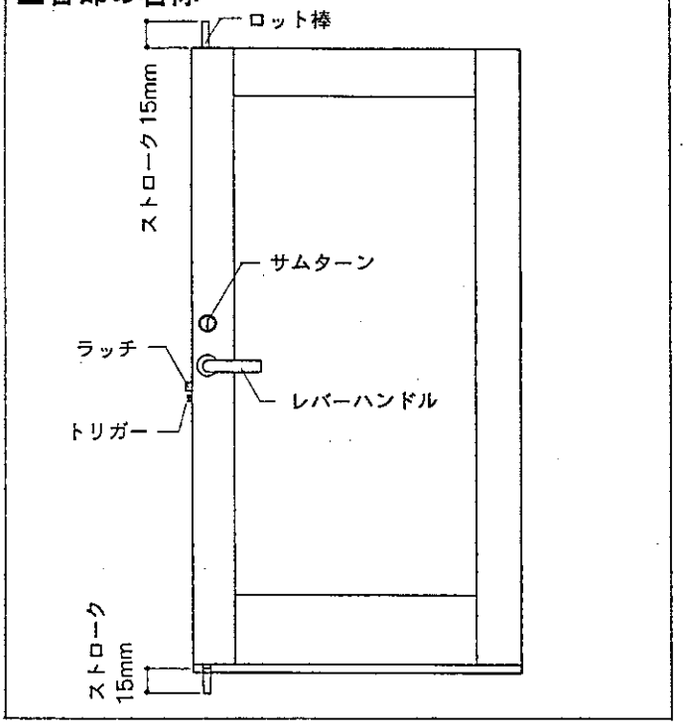

■施錠する場合

①ドアを閉め、レバーハンドルをいったん上げます。
手を離すとレバーハンドルは自動的に戻ります。
②サムターンのつまみを水平にすると施錠されます。
※レバーハンドルが上がらない場合は、トリガーの出の調整が必要です。（トリガーの調整の項をご覧ください。）

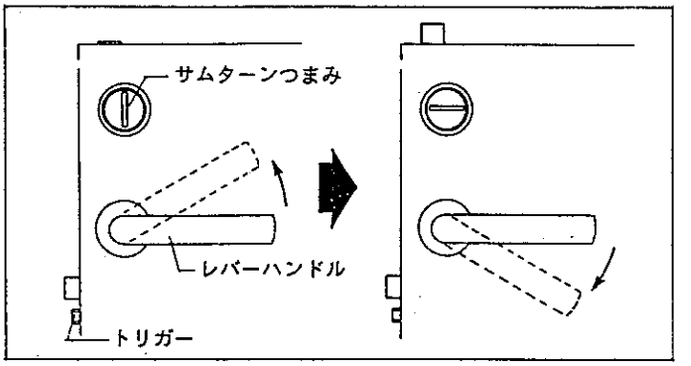

■開錠する場合

①サムターンのつまみを縦方向にします。
②レバーハンドルを下げると開錠し、ドアが開きます。
※下げたレバーハンドルは、手を離すと自動的に戻ります。

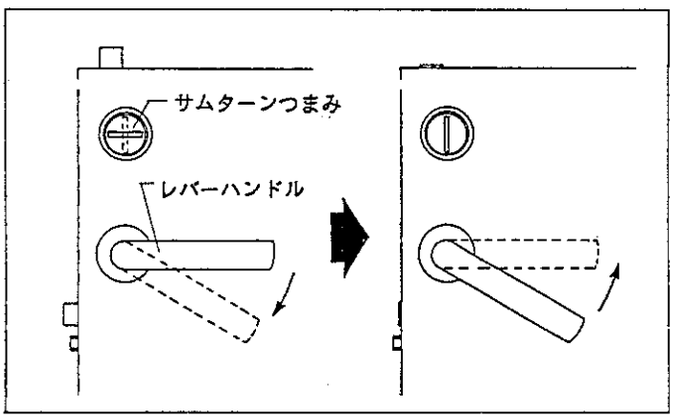

■通常の開閉

●レバーハンドルを下げる操作だけで行います。下げたレバーハンドルは、手を離すと自動的に戻ります。

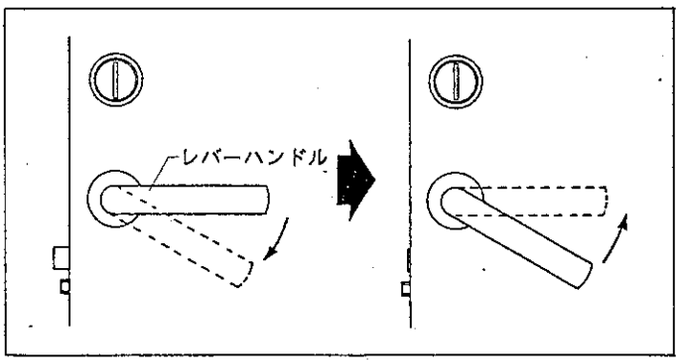

■トリガーの調整

①トリガーは、扉の開放時にフロント面より9mmの出にセットします。
※両開きの場合は、10mmの出にしてください。
②調整の必要がある場合は、まずフロントを取り外します。
●扉のチリが少ないため、扉を閉める際、トリガーとストライクの当たりがきつい場合は、トリガーを回し、出を少なくしてください。（1回転で1mm出が少なくなります。）
●逆にチリが大きく、扉が閉じた状態でハンドルが回らない場合は、トリガーを回し、出を大きくしてください。

