アルプラクラス・アリッツ　アルミ電動用シャッターガイドレール　取付説明書

説明書番号	MN-1422

改-1

◢ 本説明書では、お使いになる人や他の人の財産への損害を未然に防ぐため、次のような絵表示をしています。

絵表示	意　味
お願い	「必ず行なっていただく事」を示しています。

◢ 本製品の明細は以下の通りです。

ガイドレール（右）（左）、ビスセット

◢ その他の梱包

本体　ボックスカバー　枠　障子　網戸

◢ 取付け概要

・左右のガイドレールを同梱のネジにて縦枠に固定します。

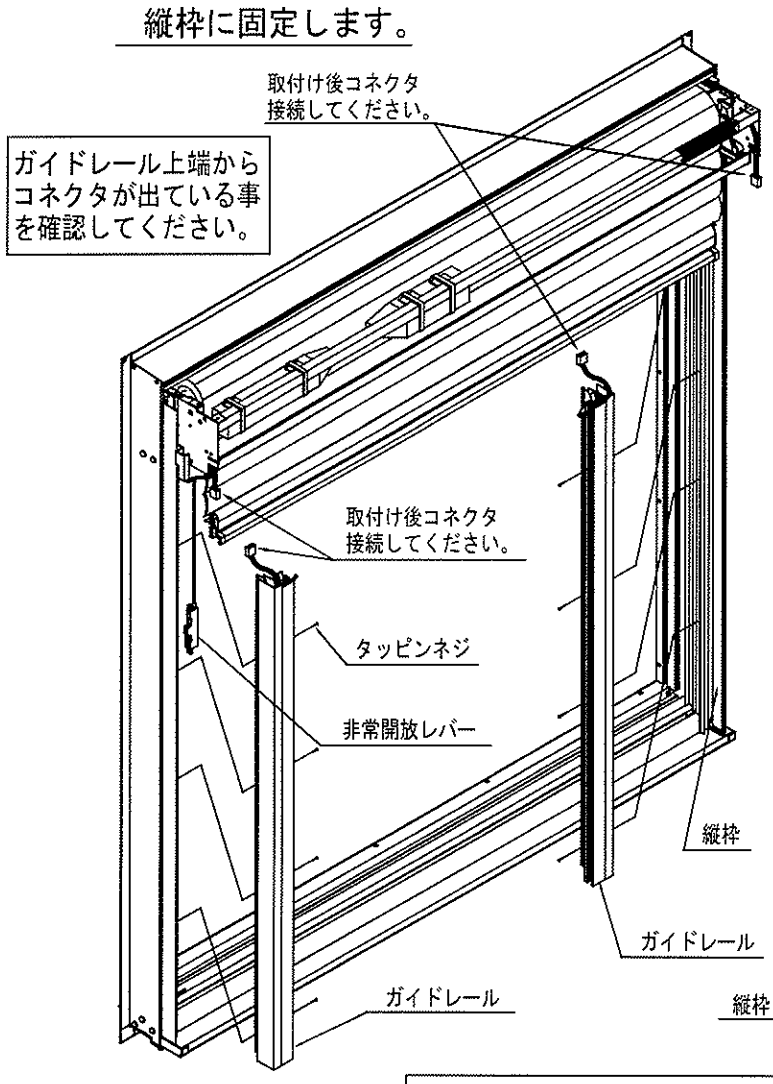

ガイドレールを縦枠に嵌め合わせる際に、下枠部を傷付けない様に取付けて下さい。

手順１：非常開放レバーの仮固定

内観右側のガイドレールを取付ける前に、非常開放レバーを下図のように仮固定します。

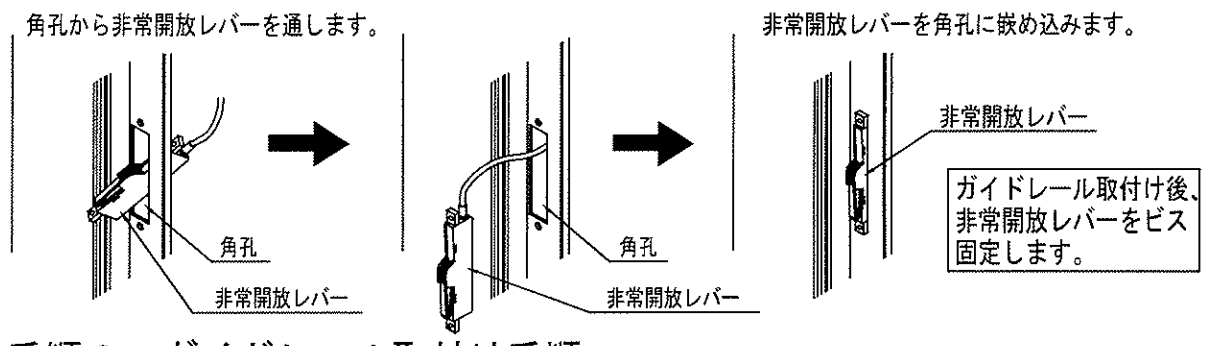

手順２：ガイドレール取付け手順

下図①、②、③の順にガイドレールを取付けます。

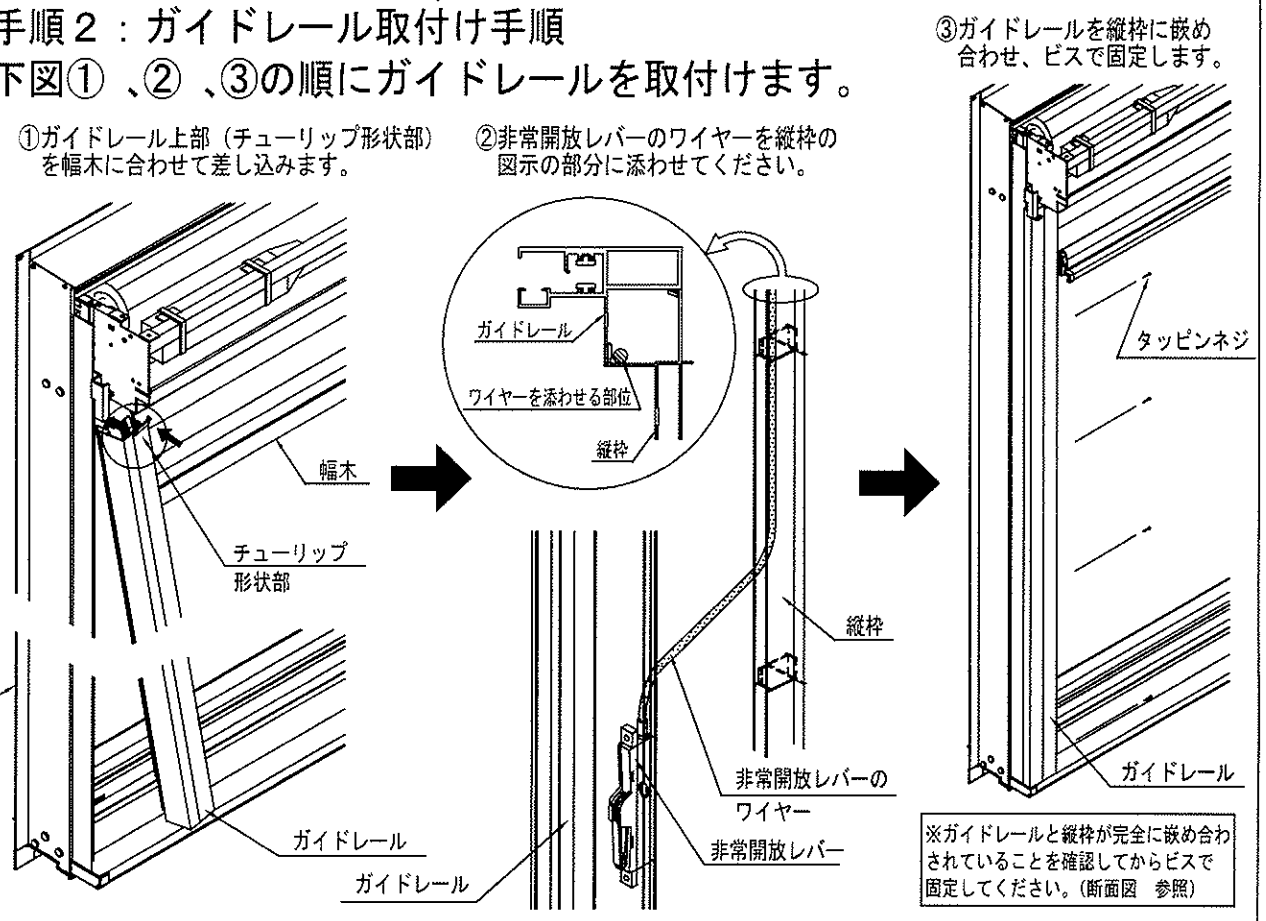

※ガイドレールと縦枠が完全に嵌め合わされていることを確認してからビスで固定してください。（断面図　参照）

手順３：非常開放レバーのビス止め

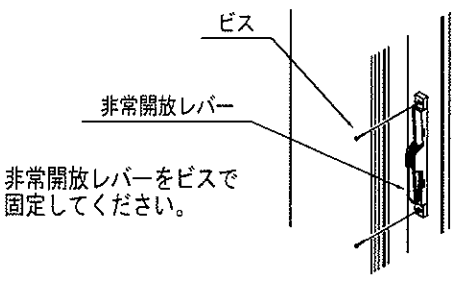

手順４：コネクタの接続と防水処理

お願い 漏電等を防ぐため、防水テープは確実に巻いてください。

●右図のようにコネクタを接続し、付属の防水テープをコネクタに巻いてください。

※防水テープはコネクタのツメ側から巻いてください。
　逆から巻くとコネクタの接続部が外れやすくなります。
※防水テープを巻く時は、テープを張りながら巻いてください。
※防水テープは本体に同梱されております。

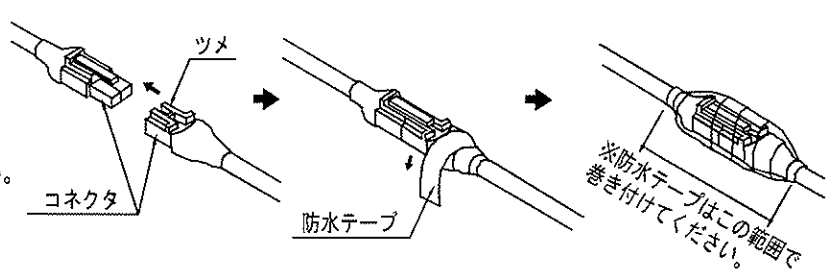

手順５：付属のコードステッカーを左・右のブラケットに貼り付けます。

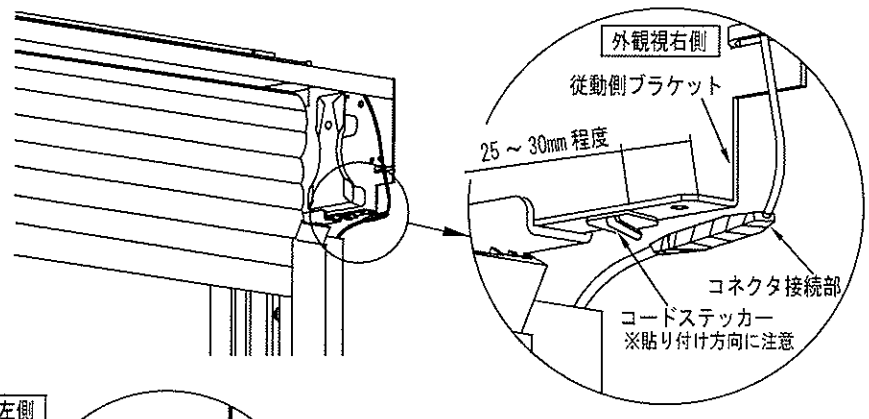

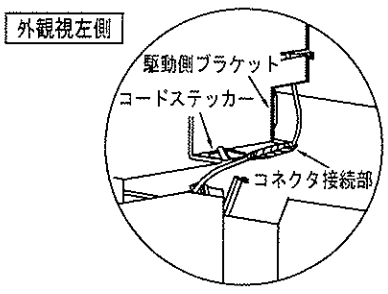

※上図の様にブラケットの端から25～30mm程度のところに付属のコードステッカーを貼り付けてください。
※コードステッカーを貼り付ける際は、折り曲げ部を図の方向に向けてください。（折り曲げ部が内側）
※コードステッカーはガイドレールに同梱されています。
※外観視左側は左図の様に貼り付けてください。
（外観視右側と対称）

手順６：コードステッカーでガイドレール側配線を固定します。

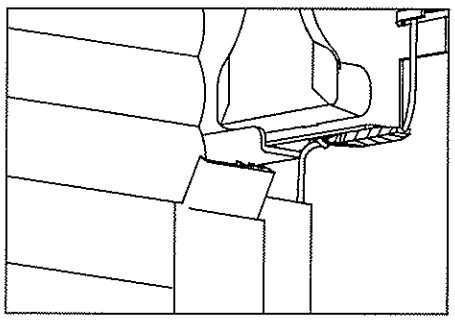

コードステッカーにコネクタ接続配線コードを挟み、固定してください。
コードステッカーから配線コードが抜けないようにしっかりと固定してください。

お願い コネクタ接続後、配線コードを固定しないと断線する恐れがあります。必ず固定してください。

◢ ガイドレールの取付（断面図）

お願い 右図のようにガイドレールと縦枠が完全に嵌め合わされていることを確認してからビス止めしてください。
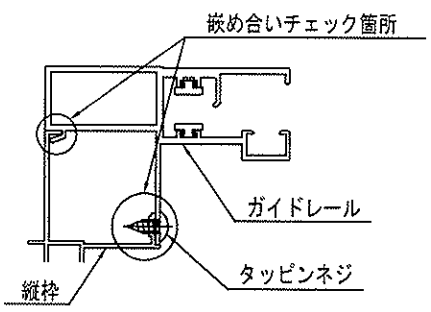
嵌め合わせが不完全だとシャッターの作動不良の原因や性能上支障が出る恐れがあります。