3本レール3枚引き窓
レール間アタッチメント取付説明書

説明書番号
MN-1701

■本説明書では、お使いになる人や他の人の財産への損害を未然に防ぐため
次のような絵表示をしています。

絵表示	意味
お願い	取り扱いを誤ると、使用者が傷害を負う危険や物的損害の発生が想定されますので、「必ず行なっていただく事」を示しています。

お願い　本作業は、枠に障子を吊り込む前に行って下さい。

■セット内容

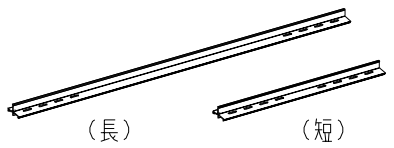

レール間アタッチメント（長）×2本
レール間アタッチメント（短）×2本

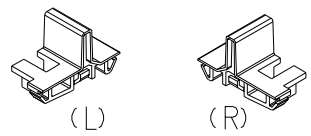

端部キャップ（R）×2個
端部キャップ（L）×2個

1 レール間アタッチメントの取付け

1。4本のレール間アタッチメントを、図を参考にして下枠に嵌め込んで下さい。

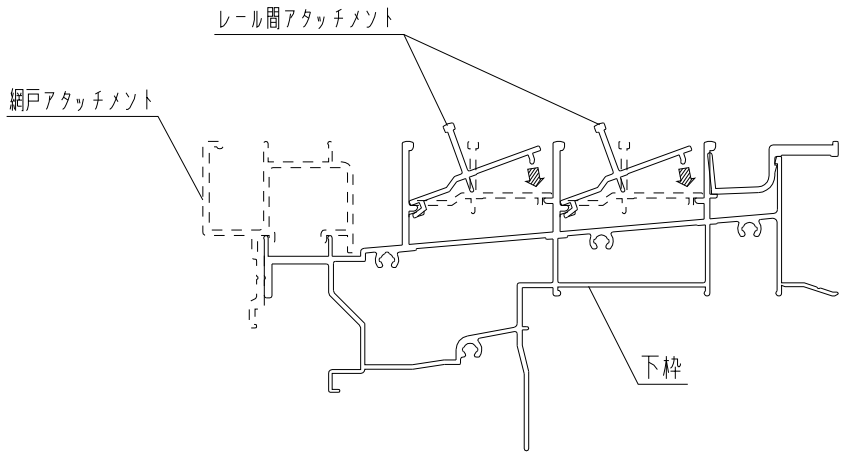

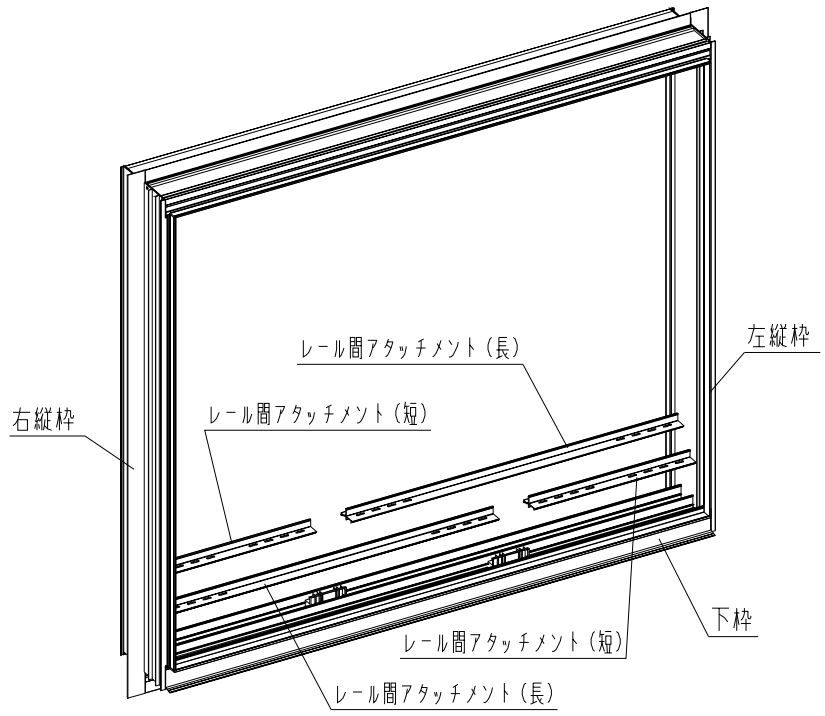

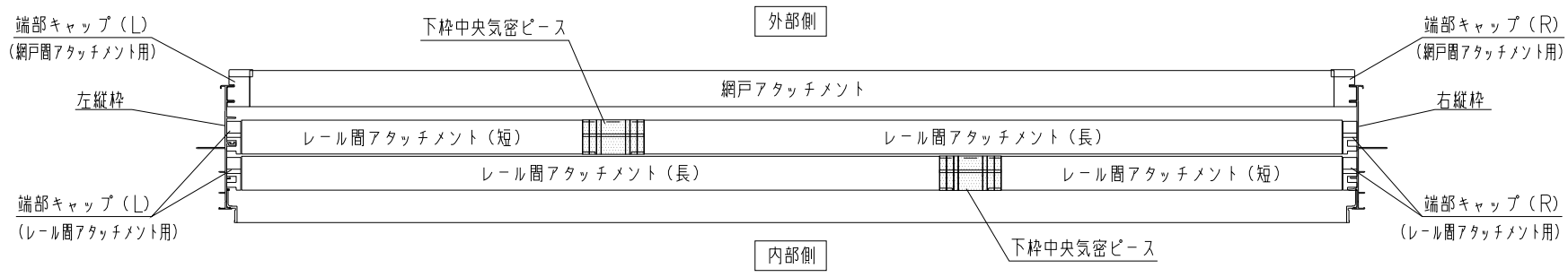

2 端部キャップの取り付け

1。4本のレール間アタッチメントの、各々サッシ縦枠側に
端部キャップを嵌め込んで下さい。

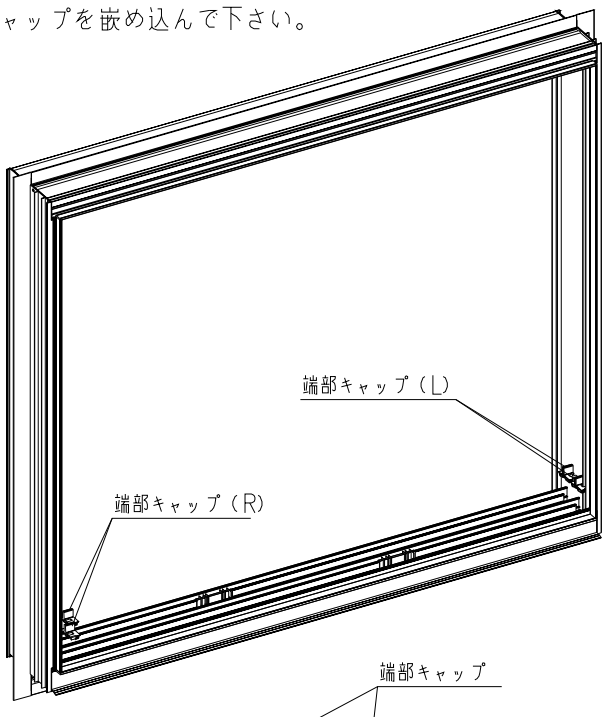

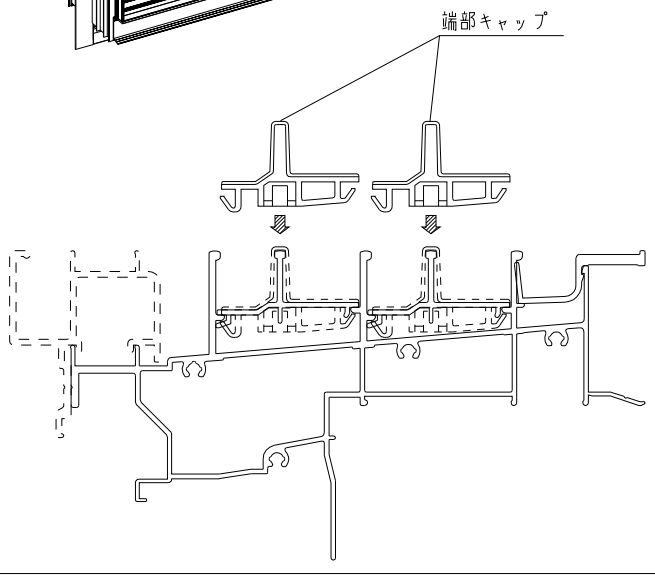
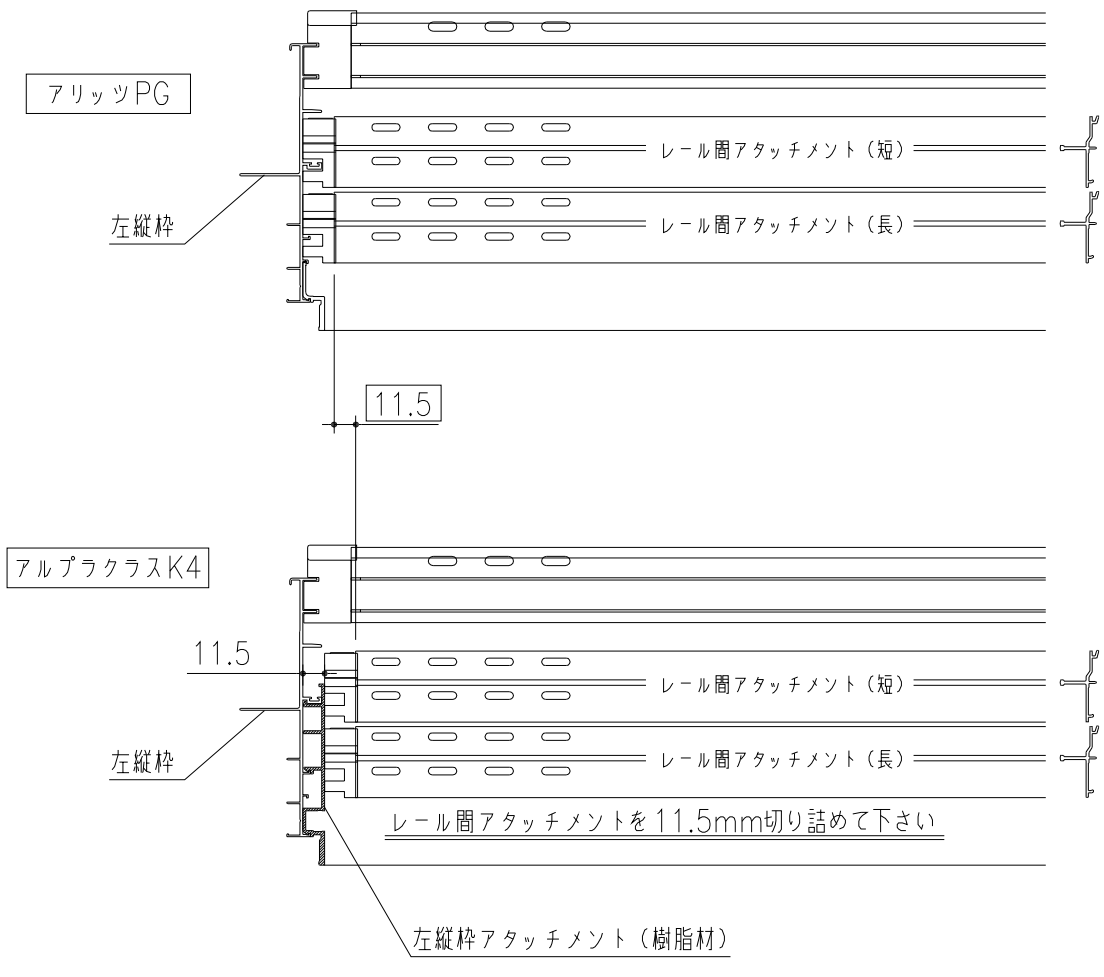
お願い　本レール間アタッチメントを、「アルプラクラスK4 3本レール3枚引きサッシ」に取付ける場合は、レール間アタッチメント（長）（短）各1本の左縦枠側を11.5mm切り詰めて下さい。（左縦枠アタッチメント（樹脂材）の厚み分11.5mm）
アリッツPG 3本レール3枚引きサッシに取付ける場合は、レール間アタッチメントを切り詰める必要はありません。