取説番号 MN-127

特窓・見切り縁〈タイル納まり〉取付説明書

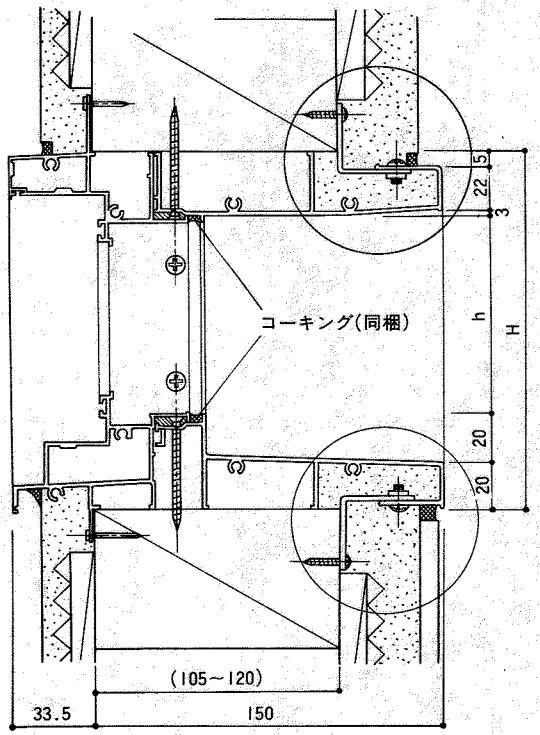

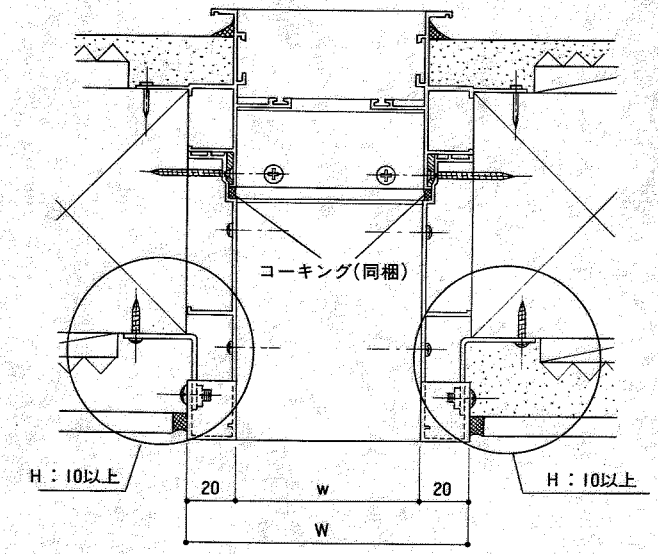

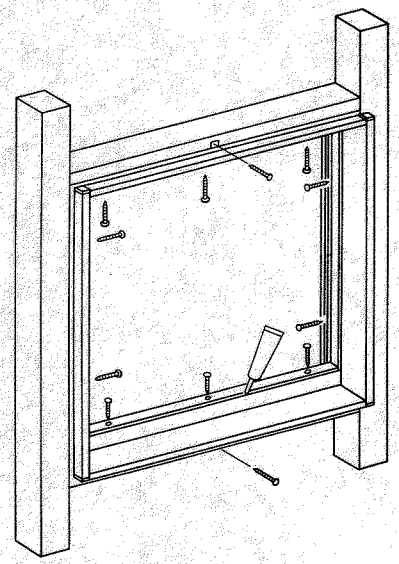

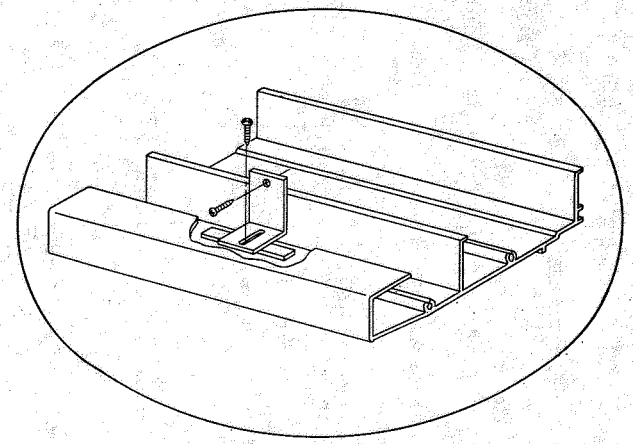

■ブラケット取付方法

（W：06から）

上・下枠の見切り縁に、ブラケットを図のように取付けて下さい。（調整約15㎜）

尚、H：10以上には縦枠見切り縁にも、ブラケットが取付きます。

■取付方法

○見切り縁のW．Hは外枠のW．Hと同寸法になっています。

○取付ける時は、四方の見切り縁を外枠に押しつけるようにして取りつけます。
見切り縁を差し込んだ後、ドリルで外枠の皿絞り穴を利用して、φ4の下穴をあけて下さい。

○あけた下穴に、コーキング（同梱）を充てんした後木ネジで固定します。

○モルタル壁仕上の時には、見切り縁に力がかかり過ぎないように注意して下さい。

○最後に、外枠と見切り縁の溝に、コーキング（同梱）を施して下さい。

新日軽株式会社